TESY

It's impressive

EN **FAN COIL UNIT** 6-9
Instructions for use and maintenance

BG **ВЕНТИЛАТОРЕН КОНВЕКТОР** 10-13
Инструкция за употреба и поддръжка

ES **VENTILOCONVECTOR** 14-17
Instrucciones de uso y mantenimiento

FR **VENTILO-CONVECTEUR** 18-21
Instructions d'utilisation et d'entretien

RO **VENTILOCONVECTOR** 22-25
Instrucțiuni de utilizare și întreținere

PL **KLIMAKONWEKTOR** 26-29
Instrukcja użytkowania i konserwacji

DE **VENTILATORKONVEKTOR** 30-33
Bedienungs- und Wartungsanleitung

NL **VENTILATORCONVECTOR** 34-37
Handleiding voor gebruik en onderhoud

IT **VENTILCONVETTORE** 38-41
Istruzioni per l'uso e la manutenzione

RS **VENTILOKONVEKTOR** 42-45
Uputstvo za upotrebu i održavanje

MK **ВЕНТИЛАТОРСКИ КОНВЕКТОР** 46-49
Упатство за употреба и одржување

HR **VENTILOKONVEKTOR** 50-53
Upute za uporabu i održavanje

AL **KONVEKTOR ME VENTILATOR** 54-57
Udhëzime për përdorim dhe mirëmbajtje

GR **ΜΟΝΑΔΑ FAN COIL** 58-61
Οδηγίες χρήσης και συντήρησης



FCU 01 WH yyz P2 HMI X

TESY is a registered trade mark of Tesy ltd.

www.tesy.com

1

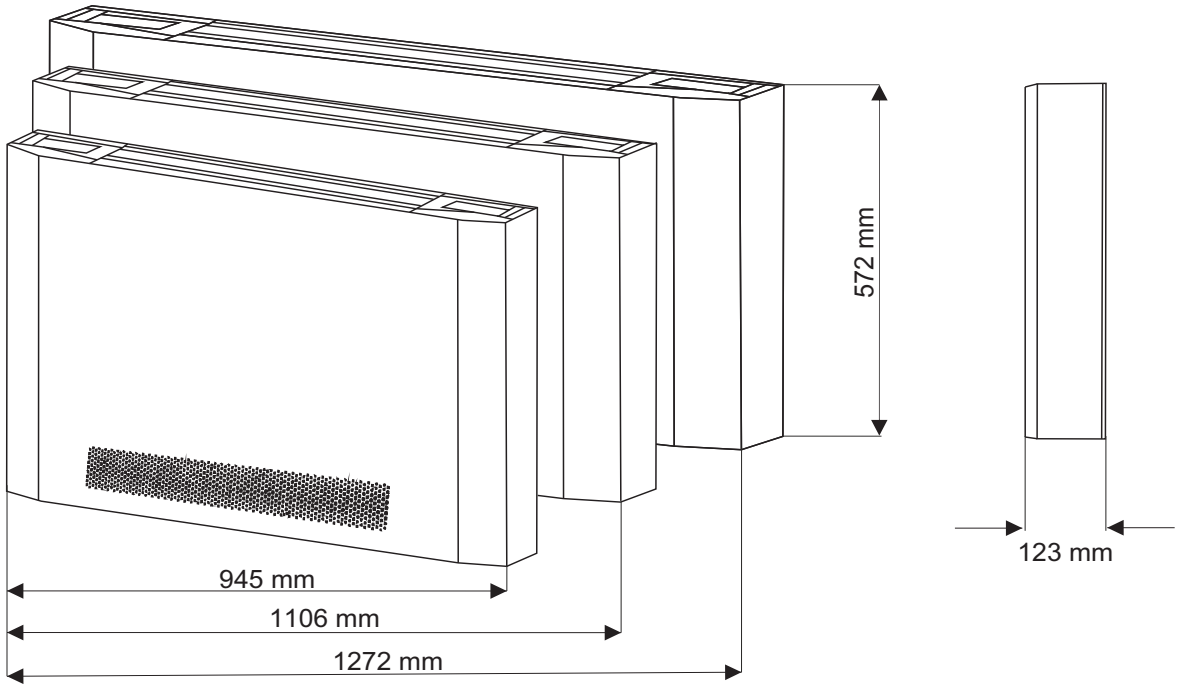
572 mm
945 mm
1106 mm
1272 mm
123 mm

2

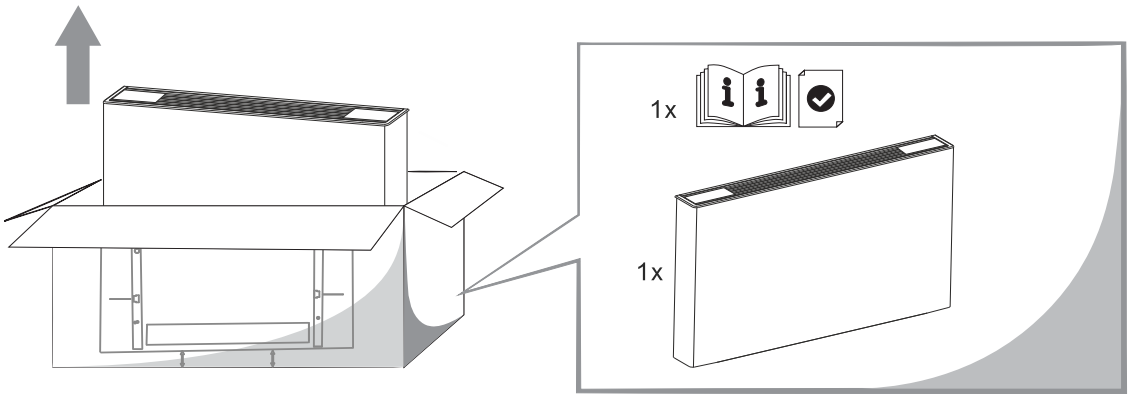
1x
1x

3

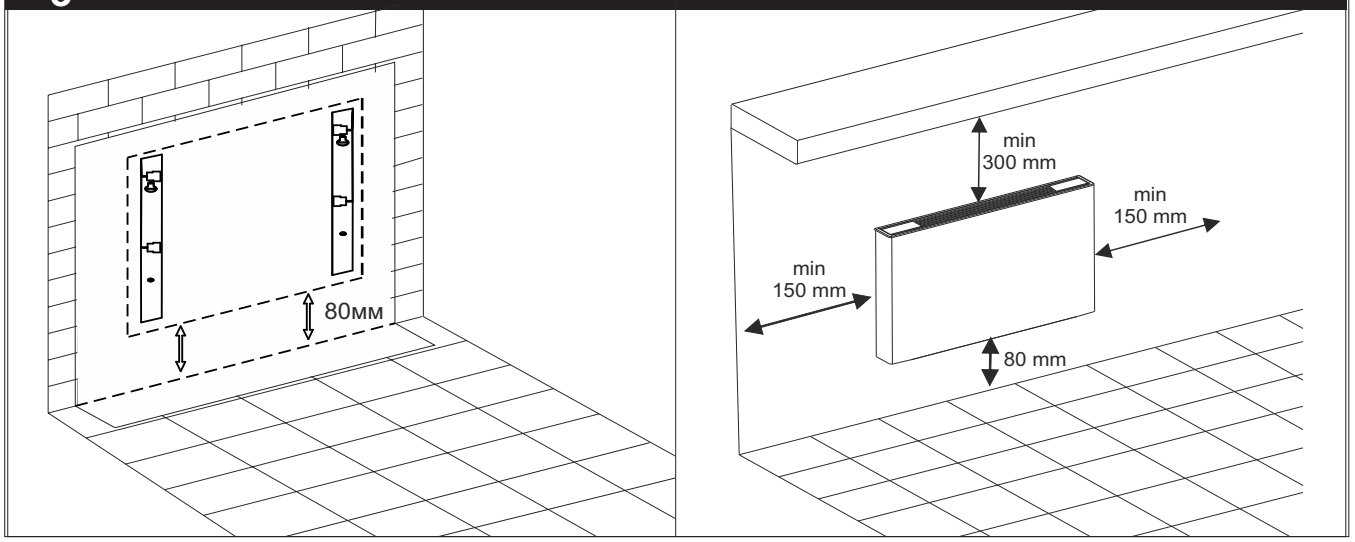
80мм
min
300 mm
min
150 mm
min
150 mm
80 mm

4

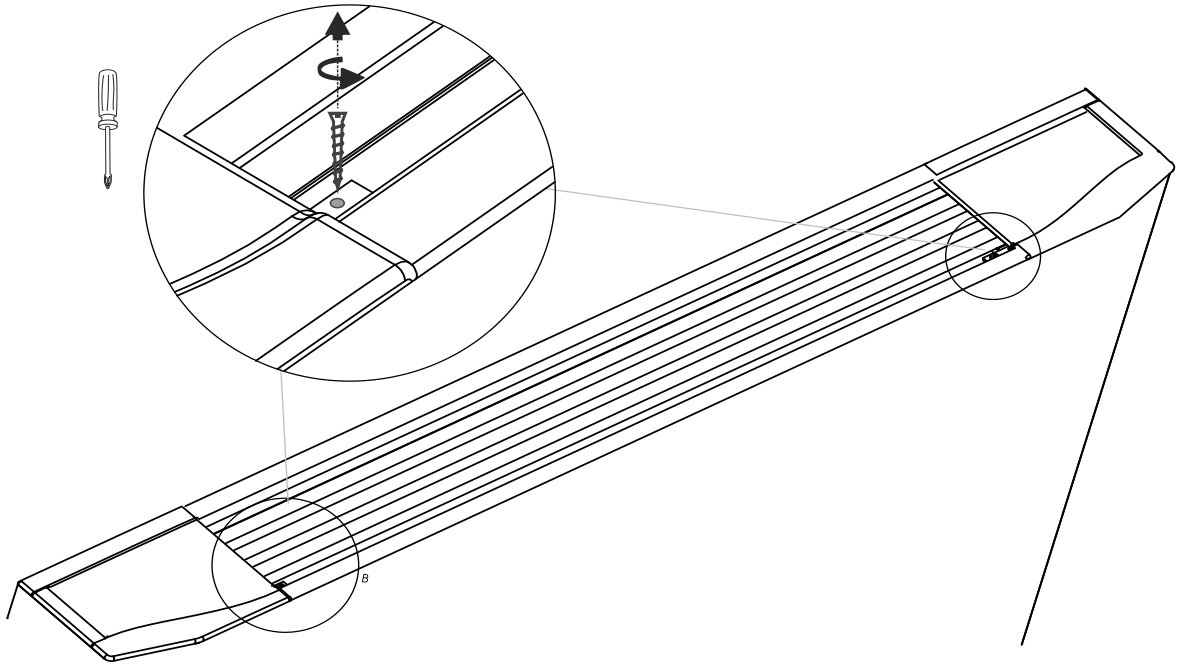

5

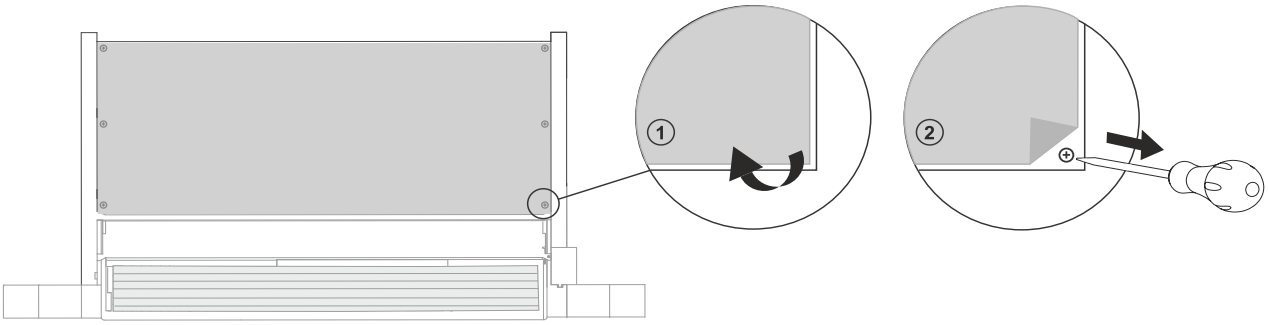

6

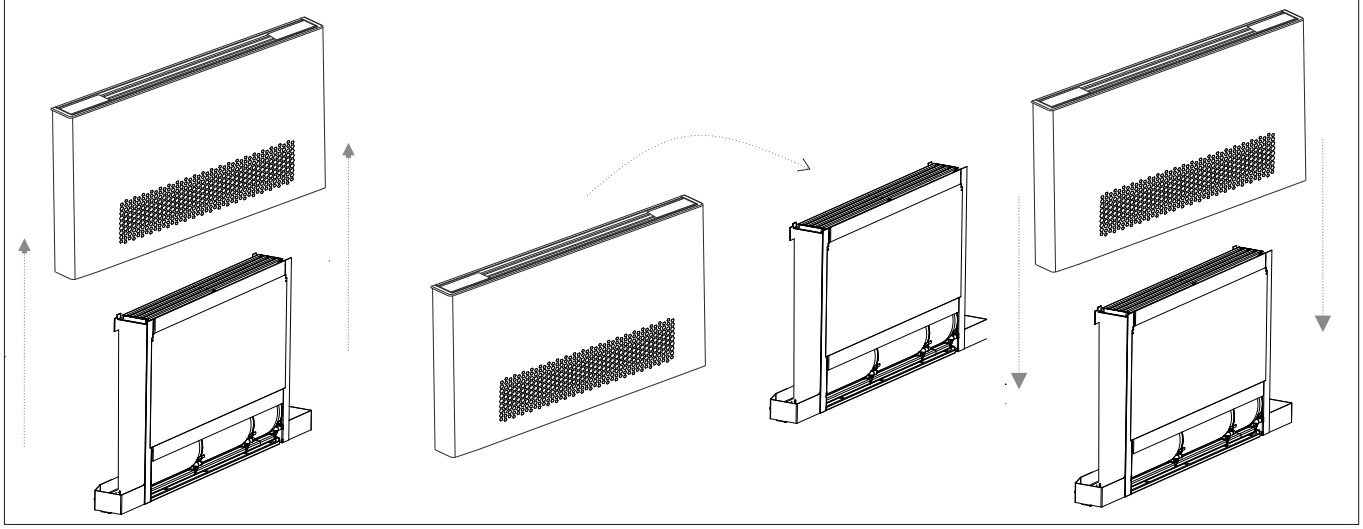

7

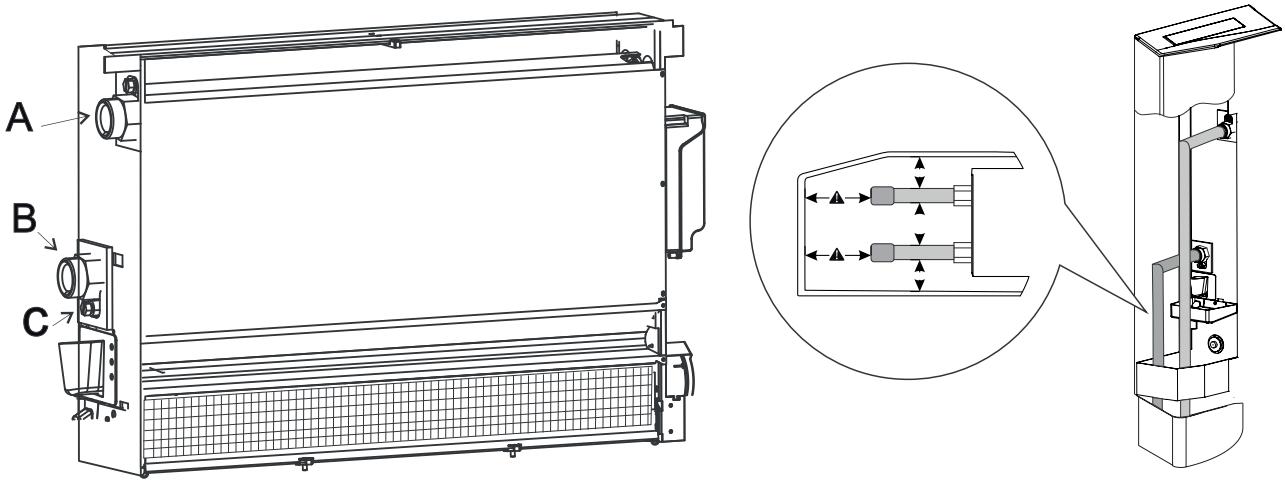
A
B
C

8

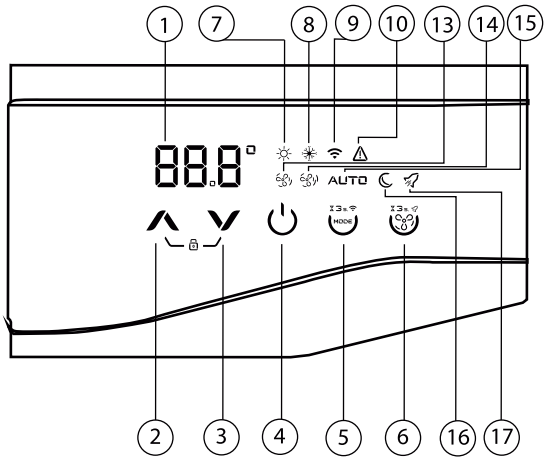
1
7
8
9
10
13
14
15
AUTO
2
3
4
5
6
16
17

9

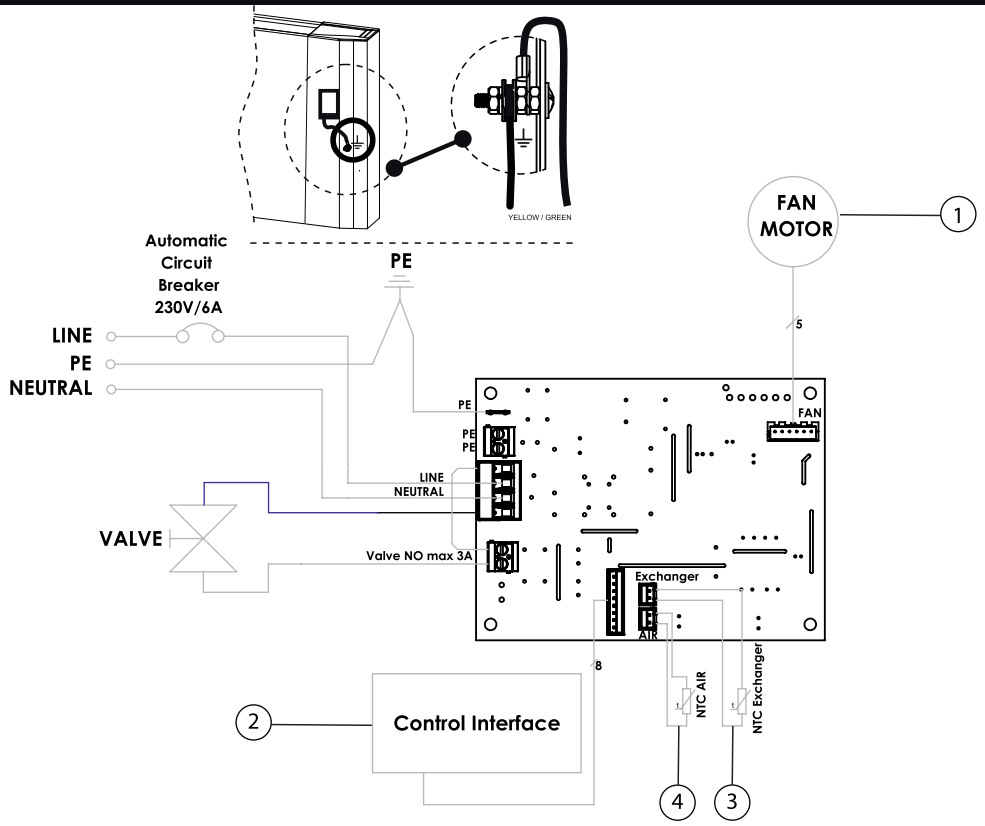
YELLOW / GREEN
Automatic
Circuit
Breaker
230V/6A
PE
LINE
PE
NEUTRAL
FAN
MOTOR
1
5
PE
PE
PE
FAN
LINE
NEUTRAL
VALVE
Valve NO max 3A
Exchanger
AIR
8
2
Control Interface
NTC AIR
NTC Exchanger
4
3

10

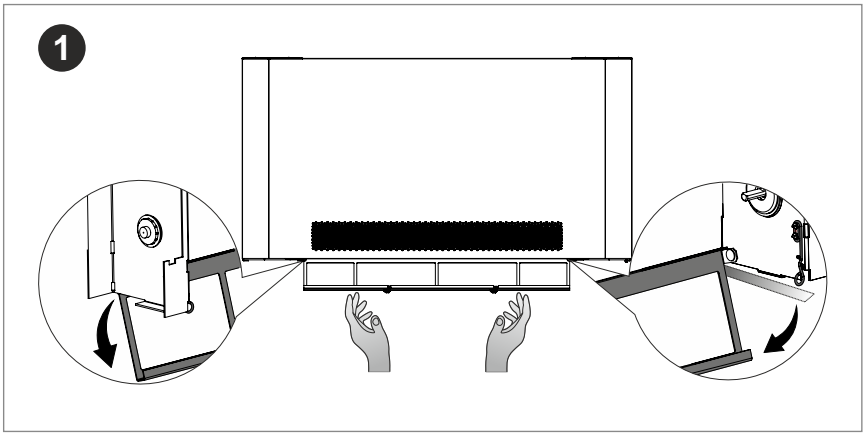

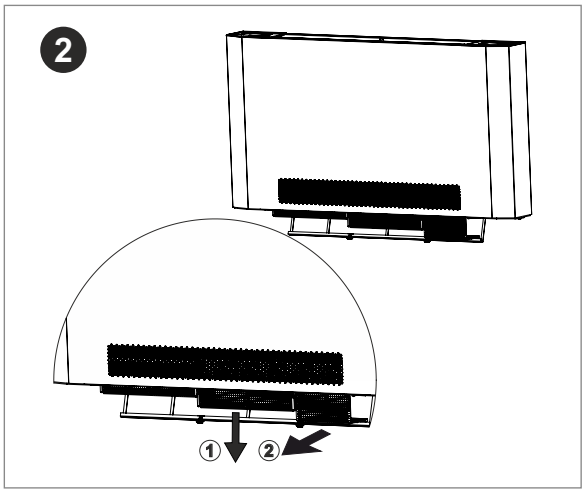

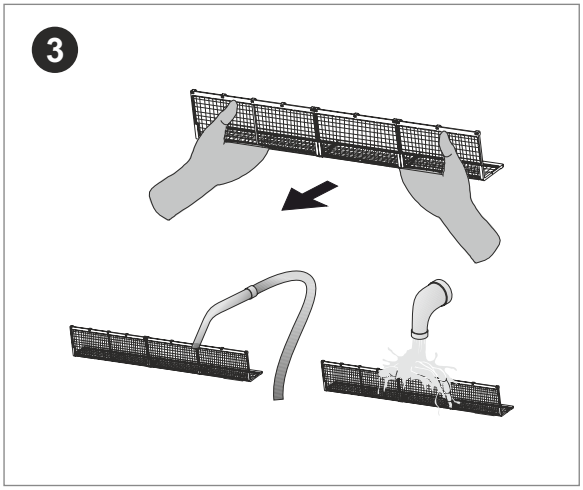

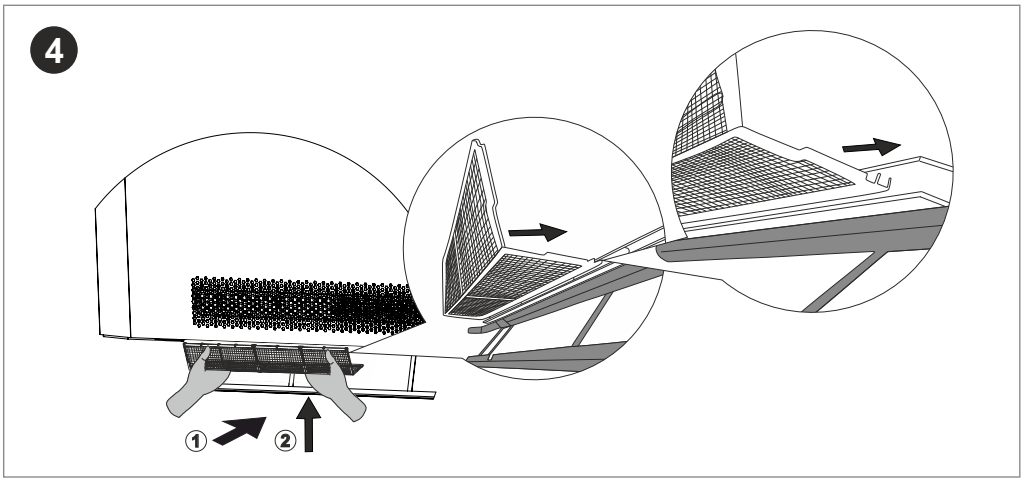

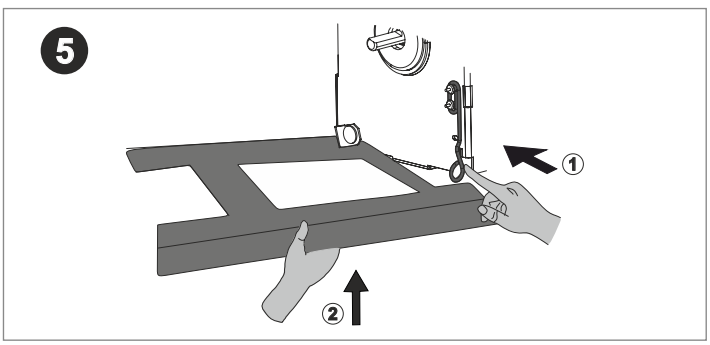

EN

I. IMPORTANT SAFETY MEASURES AND SAFETY INSTRUCTIONS

1. This technical description and operating manual is intended to familiarize you with the fan coil unit (hereinafter referred to as "the unit") and the conditions for its proper installation and operation. The manual is also intended for qualified technicians who will initially install the unit, as well as dismantle and repair it in the event of a malfunction.
2. Compliance with the instructions in this manual is primarily in the buyer's best interest. It is also one of the warranty conditions specified in the warranty card, enabling the buyer to receive free warranty service. The manufacturer is not liable for damage to the appliance resulting from operation and/or installation that does not comply with the guidelines and instructions in this manual.
3. The appliance may be installed and put into service only for its intended use in closed heating systems in accordance with standard EN12828:2012
4. This appliance is not intended for use by persons (including children) with reduced physical, sensory, or mental capabilities, or lack of experience and knowledge, unless they are supervised or have been instructed in the use of the appliance by a person responsible for their safety.
5. Children should be supervised to ensure that they do not play with the appliance.
6. Cleaning and maintenance by the user must not be performed by children without supervision.

WARNING! Improper installation and connection of the appliance may make it hazardous to the health and life of users, potentially causing serious and lasting consequences, including but not limited to physical injury and/or death. This may also result in damage to their property (damage and/or destruction), as well as to that of third parties, caused by, including but not limited to, flooding, explosion, and fire.

Installation, connection to the water and electrical systems, and commissioning must be performed exclusively by qualified electricians and technicians authorized to repair and install the fan coil unit, who have obtained their qualifications within the country where the installation and commissioning of the unit are taking place, and in accordance with applicable laws and regulations.

CAUTION: Some parts of this product may become very hot and cause burns. Special care must be taken where children and vulnerable people are present.

7. The appliance must not be placed directly under a junction box!
8. Before turning on the appliance, check that the voltage indicated on the rating plate matches the voltage supplied to your home.
9. These units are designed for both air conditioning and heating and are intended solely for this purpose in accordance with their operating specifications.
10. In the event of a water leak, turn the system's main switch to "OFF" and close the water valves.
11. This appliance must be used only for its intended purpose, i.e., to heat residential spaces. The appliance is not intended for commercial use. Any other use is considered improper and therefore dangerous. The manufacturer cannot be held liable for damage resulting from improper or unreasonable use. Failure to follow the safety instructions will void the warranty on the appliance!
12. Keep flammable items, such as furniture, pillows, bedding, paper, clothing, curtains, etc., at least 100 cm away from the appliance.
13. Do not use the appliance where flammable substances are used or stored (e.g., near flammable gases or aerosols)—there is a very high risk of explosion and fire!
14. Do not insert or allow foreign objects to enter the ventilation openings (inlet or outlet), as this will cause an electric shock, fire, or damage to the appliance.
15. Do not cover the safety grilles or block the airflow by placing the appliance against a surface. All objects must be at least 1 meter away from the front and sides of the unit. Failure to follow these rules may not only cause the unit to malfunction but will also void the warranty, and the manufacturer will not be liable for any damage to people, animals, or property.

Note! The connection of the unit to heating and cooling systems must be carried out in accordance with a design prepared by a qualified and licensed designer. The design must be implemented by qualified technical installers! The existence of SUCH A DESIGN is a mandatory condition for the manufacturer to honor the warranty!

CONNECTION TO THE HYDRAULIC SYSTEM

The selection and sizing of the connections must be performed by a qualified installer in accordance with the device's technical specifications, as well as in accordance with the regulatory requirements in effect in the relevant country. Please note that incorrect sizing will void the manufacturer's warranty.
When connecting the appliance to the hydraulic system, you must observe the marking indicating the inlet of the hydraulic system.
If there is a possibility that the room temperature drops to 0°C, the fan coil unit must be drained.

Draining:

1. Stop the flow of the heat transfer fluid to the fan coil unit by turning off the system's circulation pump. If there are shut-off valves installed before the inlet and after the outlet of the heat exchanger, close them.
2. Using a flathead screwdriver, partially loosen the screw on the lower air vent to reduce the pressure in the heat exchanger.

CAUTION! Fluid will flow through the tube into the condensate pan.

3. Partially loosen the screw on the upper bleed valve to help the fluid drain completely from the heat exchanger. The fluid will drain through the lower bleed valve into the outlet condensate pan.
4. After the fluid has drained, fully tighten the screws on both bleed valves.

CONNECTION TO THE ELECTRICAL NETWORK

The connection to the electrical supply must be performed by qualified electricians. To connect the appliance to the power supply, follow the wiring diagram. (Fig. 9)

- 1- Motor
- 2- Interface board
- 3- Heat exchanger temperature sensor
- 4- Air temperature sensor

The appliance must be connected to the electrical supply via a multi-pole switch with a minimum contact gap of at least 3 mm or via a device that allows the appliance to be completely disconnected in the event of a Category III overvoltage.

II. DESCRIPTION AND PRINCIPLE OF OPERATION

Fan coil units are designed as terminal devices for use in combination with low-heat-generation systems such as heat pumps, condensing boilers, or integrated systems with solar panels. They provide highly efficient heating or cooling, offering options for controlling room temperature according to user preferences.

III. TECHNICAL SPECIFICATIONS AND PRODUCT INFORMATION

1. Rated voltage: see nameplate
2. Rated frequency: see nameplate
3. Rated power: see nameplate
4. Rated pressure: see nameplate
5. EN: Minimum and maximum operating temperature of the water or fluid: 5°C - 70°C
6. Minimum and maximum operating pressure of the water or fluid: 0 MPa - 0.8 MPa
7. Product information (Table 1)

IV. INSTALLATION

CAUTION! Avoid installing the fan coil unit:

- In areas where they will be exposed to direct
- In areas exposed to direct sunlight.
- Near heat sources.
- In damp rooms or locations where it may come into contact with water.
- In areas with oil vapors or fumes.
- In areas exposed to high-frequency radio waves.

Make sure that:

- The wall on which the unit is installed can support its weight.
- There are no pipes or electrical wiring running through the wall near the installation location.
- The wall intended for installation is level and even.

- There is sufficient space to allow unrestricted circulation of intake and discharge air.

Depending on the location of the manifolds, the units can be "Left" or "Right." Units with heat exchanger connections on the left side are right-hand control. Units with heat exchanger connections on the right side are left-hand control. Connections are always on the opposite side of the control!
When mounting the unit on a wall, follow these instructions:
Use the template by cutting it out from the back of the box in which the appliance is packaged. (Fig. 3)
Using the template, mark the positions of the openings on the wall.
- The minimum distance from the floor to the bottom of the unit must be 80 mm.
- Drill the holes for the wall anchors using a drill according to the measured distance between the slots. Insert the wall plugs.
- Tighten the top screws, leaving a 5–7 mm gap from the wall.
- Loosen the screws located on the top grille of the appliance. (Fig. 4)
- Slide the keys located on the bottom grille.
- Lift the front cover of the unit. (Fig. 6) (The filters located at the bottom of the unit may fall out.) Place the panel next to the unit. Disconnect the ribbon cable connecting the two circuit boards.
- Hang the appliance on the top screws.
- Insert the lower screws into the dowels and tighten them.
- Make sure the unit is level and tighten the bottom screws all the way.
- Tighten the top screws as well so that the unit is securely fastened to the wall.

To connect the unit to the heat transfer fluid system:
- Using a suitable shut-off valve (¾") or gate valve, connect the appliance to the system. (Fig. 7, positions A and B)
- Position the hydraulic connections.
- Tighten the connections with a suitable wrench, using a counter-hold while tightening.
- Check for coolant leaks.
- Cover the connections with insulation material.

CAUTION! Hydraulic connections and joints must be thermally insulated. Avoid partial insulation of the connections.
CAUTION! Do not overtighten the connections to avoid damaging the insulation. To seal threaded water connections, use hemp cord or special compounds applied to the threads of both components. The use of Teflon tape is recommended when antifreeze is present in the hydraulic circuit.
To bleed the system:
Open all shut-off valves (manual or automatic) A and B.
Begin filling by slowly opening the water fill valve on the system.
When water begins to come out of the appliance's bleed valves, close them and continue filling until the system reaches the nominal pressure. Check the hydraulic seals. It is recommended that you repeat these steps. After the unit has been running for several hours, periodically check the system pressure.
Condensate drainage:
If possible, direct the condensate to flow directly into a gutter or rainwater drainpipe.
When condensate is drained directly into the main drains, it is recommended to install a trap to prevent unpleasant odors from traveling back up the pipe into the room. The bend of the trap must be lower than the side condensate pan.
If the condensate is to be collected in a container, it must be open to the atmosphere, and the pipe must not be submerged in water to avoid backpressure issues that would hinder normal drainage.

V. USING THE DEVICE

Control Panel: (Fig. 8)	
[1] Display	[9] Wi-Fi indicator for activating wireless connection
[2] Temperature increase button	[10] Fault indicator
[3] Temperature decrease button	[13] Fan speed 1 indicator
[4] ON/OFF button for selecting operating mode	[14] Fan speed 2 indicator
[5] MODE button for mode control	[15] Fan Auto Mode Indicator
[6] FAN button for fan speed control	[16] Fan night mode indicator
[7] Heating mode indicator	[17] BOOST function indicator
[8] Cooling mode indicator	Keypad lock indicator [below the arrows]

When the corresponding function/operating mode indicator is lit, it means that the function/operating mode is activated. If the function buttons are not pressed for 60 seconds, the control panel remains lit but at a lower intensity
1. **Display [1]**
Room temperature indicator.
When the unit is switched on from STANDBY in manual mode, the room temperature is displayed. When the temperature is set, the set temperature flashes for 10 seconds. After that, the room temperature is displayed again.
2. **Device settings and control:**
2.1. **Turning the unit on/off:**
ON/OFF Button [4] When the unit is off, pressing the ON/OFF button once turns it on. The display shows the measured room temperature. When the unit is on, pressing the ON/OFF button once turns the unit off and puts it into STANDBY mode. The fan does not run in STANDBY mode. The valve at the heat exchanger inlet is closed.
2.2. **Activating the Wi-Fi module:**
Wi-Fi indicator for enabling the wireless connection [9] When the device is turned off and in STANDBY mode. Holding down the MODE button [5] for 3 seconds enables or disables the Wi-Fi module. Each press of the button is accompanied by an audible beep. During connection, the Wi-Fi indicator flashes. When a stable Wi-Fi connection is established, the indicator stays lit. If the Internet connection is lost, the indicator begins to flash until the connection is restored.
2.3. **Selecting the operating mode:**
MODE Button [5] With the unit turned on, press and hold the MODE button for 3 seconds to select one of the two modes: Heating or Cooling. Each press of the button is accompanied by an audible signal.
Heating Mode Indicator [7] In this mode, the unit operates as a heater with an operating range of 16°C–30°C and an adjustment increment of 0.5°C. In Heating mode, a warm start is performed. This is a control function in which the fan does not start immediately after a heating request, but waits for the heat exchanger to reach a certain temperature. The purpose is to prevent cold air from being supplied to the room.
- When the heat exchanger temperature falls below 27°C, the fan stops.
- When the heat exchanger temperature exceeds 33°C, the fan starts at minimum speed.
- If the heat exchanger temperature rises above 36°C, the fan starts at the set speed.

Cooling mode indicator [8] In this mode, the unit operates as a cooler with an operating range of 16°C–30°C and a 0.5°C adjustment increment.
2.4. **Temperature adjustment:**
Up Arrow Button [2] Pressing this button increases the temperature.
Down Arrow Button [3] Pressing this button decreases the temperature. The temperature is increased or decreased by pressing the corresponding buttons—[2] or [3]. While setting the temperature, the set temperature flashes. The desired temperature setting is confirmed when no button is pressed for 10 seconds. After these 10 seconds have elapsed, the current room temperature is displayed.
2.5. **Fan speed control:**
FAN button [6] When the unit is on, pressing the FAN button controls the fan speed, and the corresponding indicators appear on the display. Pressing this button activates one of the four modes.
- First press and hold - Engages fan speed 1 - **Position indicator [13]**
- Second press once - Turns on fan speed II - **Position indicator [14]**
- Third press once - Automatic fan mode - **Indicator position [15]**
- Fourth press once - Night mode for the fan - **Indicator position [16]**

There are 3 fixed fan speeds and one variable speed, depending on the unit's need to compensate for the difference between the measured and set temperatures.
2.6. **BOOST Function [17]**
To activate or deactivate the function while the unit is on, press and hold the FAN button for 3 seconds. When the function is active, the indicator lights up.
In Heating mode:
The display flashes 30˚C for 10 seconds, then shows the room temperature. In BOOST mode, the unit is set to 30˚C and maximum fan speed for 1 hour. After that, it returns to the last configured operating mode.
In Cooling mode:
The display flashes 16˚C for 10 seconds, then shows the room temperature. In BOOST mode, the unit is set to 16˚C and maximum fan speed for 1 hour. After that, it returns to the last configured operating mode.
2.7. **Keypad Lock**
This function is activated when the unit is on by pressing the Up Arrow [2] and Down Arrow [3] buttons simultaneously
To enable or disable the function, press and hold both buttons simultaneously for 3 seconds. A padlock icon will appear on the display below the arrows. When the function is enabled, pressing any button causes the indicator below the arrows to flash for 5 seconds. This function protects the appliance's settings from accidental changes by people unfamiliar with the appliance's operation, small children, or people with disabilities.
2.8. **Disabling the button beep**
This function is activated when the appliance is on by pressing the Down Arrow [3] and ON/OFF [4] buttons simultaneously
To enable or disable the function, press and hold both buttons simultaneously for 3 seconds. When the function is active, the sound when pressing the buttons is turned off.
2.9. **Restore factory settings RESET**
This function is activated in STANDBY mode by pressing the Up Arrow [2] and FAN [6] buttons simultaneously
To restore the device to factory settings, press and hold both buttons for 6 seconds. At the 3-second mark of holding both buttons, the first beep sounds and "rSt" appears on the display. At the 6-second mark, a second beep sounds and the "rSt" message on the display disappears. All indicators on the control panel light up briefly, indicating that the procedure has been

successfully completed. The unit remains in STANDBY mode. When restoring factory settings:
- The Wi-Fi settings are reset. To connect the device to the mobile app, the Wi-Fi module must be reactivated. (See section 2.2) When first turned on after a RESET, the device enters the following mode: Heating with a set temperature of 24°C and the fan in Auto mode.
- The device must be reconfigured to work with the valve; otherwise, the device will not work with the installed valve. (See section 3)

3. **Operation of the unit with a valve**

- **Configuring the device for operation with a two-way (three-way) valve**

To configure the device to work with a two-way (three-way) valve, with the device turned on, press and hold the ON/OFF button [4] for more than 3 seconds. The Up Arrow [2], Down Arrow [3], and ON/OFF [4] buttons will remain lit on the display. The display will show the digital code 000.
Follow these steps:
1. Use the Up Arrow [2] and Down Arrow [3] buttons to enter the number 007. Press the ON/OFF button [4] to confirm. The display will show CУ0.
2. Press the ON/OFF button [4]; CУ begins to flash. Press ON/OFF again—0 begins to flash.
3. Use the arrows to select:

- 0 - for operation of the device without a valve
- 1 - for operation of the device with a valve

4. Press the ON/OFF button [4] to confirm your selection.

Setting the fan behavior in Cooling mode:
1. Press ON/OFF again — CУ starts flashing.
2. Use the arrows to navigate to CF. Press ON/OFF — 0 starts flashing.
3. Use the arrows to select:

- CF = 0 - when the set temperature is reached, the valve closes and the fan also stops.
- CF = 1 – when the set temperature is reached, the valve shuts off (closes), but the fan continues to run continuously.

CAUTION! This configuration is mandatory. Otherwise, the unit will not operate with a valve.
CAUTION! After performing a RESET, the configuration must be repeated. Otherwise, the unit will not operate with a valve.

3.1. **ANTI-FROST Function**

When the room temperature drops below 5°C, the unit switches to heating mode. The valve (if installed) at the unit's inlet opens, and the sensor begins monitoring changes in the fluid temperature. If the fluid temperature does not rise to 15 degrees, this means that the heating system (e.g., heat pump) is not working. In this case, an error is displayed on the screen and in the mobile app.

4. **Error Indication [10]**

The indicator lights up red. A combination of letters and numbers appears on the display, indicating the problem that has occurred.

LIST OF ERRORS AND THEIR CODES:

No	Error Code	Error Description	Display Indication	Solutions
1	**S1 S**	Short circuit in room temperature sensor	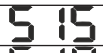	Automatic
2	**S1 O**	Open circuit in room temperature sensor		Automatic
3	**S2 S**	Short circuit in heat exchanger temperature sensor		Automatic
4	**S2 O**	Open circuit in heat exchanger temperature sensor		Automatic
5	**FA n**	Fan problem		Manual
6	**AF A**	ANTI-FROST with alarm indicator ⚠		Automatic

If more than two errors are detected, the display alternates between the error messages at 5-second intervals by flashing the code.

WARNINGS:

No	Warning code	Warning description	Display Indication	Solutions
1	**AF**	ANTI-FROST with no alarm indication		Automatic
2	**Hi t**	Coolant temperature too high (Cooling mode)		Automatic
3	**Lo t**	Coolant temperature too low (Heating mode)		Automatic
4	**CL F**	Dirty filter		Manual

The appliance continues to operate even when these warnings are displayed.
To manually clear the error/warning, press the ON/OFF button [4].

VI. PERIODIC MAINTENANCE

Routine maintenance is essential to keep the appliance in perfect working order, safe, and reliable over the years. Before performing any cleaning or maintenance, disconnect the appliance from the power supply by turning off the main circuit breaker. Wait for the parts to cool down to avoid the risk of burns. Do not use abrasive sponges or abrasive and corrosive cleaning agents to avoid damaging the painted surfaces. When necessary, clean the exterior surfaces of the fan coil units with a soft, damp cloth.

Cleaning the Air Filter (Fig. 10)
If a warning is displayed (clogged filter with code "CL F"), you must clean the appliance's filter. The filter is located at the bottom of the appliance.
To clean the filter:
- Press down on the filter to bend it slightly;
- Pull the filter straight down;
- Clean the filter with a vacuum cleaner;
- Rinse the filter under running water without using detergents or solvents, and let it dry;
- Reinstall the filter in the appliance by carefully placing the bottom cover into its slot.

It is prohibited to use the appliance without filters.
Check and clean the condensation tray regularly.
If dust or debris accumulates, there is a risk of the drain opening becoming blocked. Make sure the opening is clear and allows condensate to drain normally.
During periodic maintenance, the heat exchanger must be cleaned (Fig. 5)
To access it, remove the panel by first removing the screws located under the insulation.
Troubleshooting:
In the event of a water leak or malfunction, immediately turn off the power supply and close the water valves.
If any of the following issues occur, contact an authorized service center or a qualified professional, but do not attempt any repairs yourself.
IMPORTANT! Repairs must be performed by a qualified installer or a specialized service center.

Table of anomalies and solutions.

Problem	Cause	Solution
Delayed activation of the ventilation in response to the new temperature or operating settings.	The circuit valve takes some time to open, and as a result, it takes time for the hot or cold water to circulate through the unit.	Wait 2 or 3 minutes for the circuit valve to open.
The appliance does not activate the circulation.	There is no hot or cold water in the system.	Check whether the water heater or water cooler is functioning properly.
The circulation does not activate even when there is hot or cold water in the hydraulic circuit.	The hydraulic valve remains closed	Remove the vent body and check if water circulation has been restored.
		Check the operation of the valve by supplying it separately with 230 V. If it actuates, the problem may be in the electronic control unit.
	The fan motor is jammed or burned out.	Check the motor windings and ensure the fan rotates freely.
	The electrical connections are not properly connected.	Check the electrical connections.
The unit is leaking water during heating.	Leaks in the system's hydraulic connections.	Check for leaks and tighten the connections completely.
	Leaks in the valve block.	Check the condition of the seals.
There are water droplets on the front panel.	The thermal insulation is not properly secured	Check that the thermal and acoustic insulation is properly positioned, paying particular attention to the section at the front, above the finned heat exchanger.
There are water droplets on the air outlet grille.	In high-humidity conditions (>60%), condensation may form, especially at minimum fan speeds.	As soon as the humidity begins to drop, the phenomenon disappears. In any case, the presence of a few drops of water in the unit does not indicate a malfunction.
The unit releases water only during cooling.	The condensation tray is clogged	Slowly pour a bottle of water into the bottom of the unit to check the drain; if necessary, clean the pan and/or increase the slope of the drain pipe. Check the insulation of the pipes.
	The condensate drain does not require a slope for proper drainage.	
	The connecting pipes and the valve block are not well insulated.	Check the condition of the filters and clean them if necessary
The unit is making a strange noise.	The fan is touching the housing.	Imbalance causes excessive vibration of the machine; replace the fan.
	The fan is unbalanced.	Clean the filters
	Check the filters for clogs and clean them if necessary	Wait 2 or 3 minutes to open the circuit valve.

Environmental protection instructions:



Old electrical appliances contain valuable materials and should therefore not be disposed of with household waste! We ask that you actively contribute to the conservation of resources and the environment by returning the appliance to designated collection points (if available).

I. ВАЖНИ ПРЕДПАЗНИ МЕРКИ И ИНСТРУКЦИИ ЗА БЕЗОПАСНОСТ

1. Настоящото техническо описание и инструкция за експлоатация има за цел да Ви запознае с изделието вентилаторен конвектор (по-долу в текста наричан „уредът“) и условията за неговото правилно монтиране и експлоатация. Инструкцията е предназначена и за правоспособните техници, които ще монтират първоначално уреда, демонтират и ремонтират в случай на повреда.
2. Спазването на указанията в настоящата инструкция е преди всичко в интерес на купувача. Заедно с това е и едно от гаранционните условия, посочени в гаранционната карта, за да може купувачът да ползва безплатно гаранционно обслужване. Производителят не отговаря за повреди в уреда, причинени в резултат на експлоатация и/или монтаж, които не съответстват на указанията и инструкциите в това ръководство.
3. Уреда може да се монтира и пуска в експлоатация само за използване по предназначение в затворени отоплителни системи в съответствие със стандарт EN12828:2012
4. Този уред не е предназначен за употреба от лица (включително деца) с намалени физически, сензорни или умствени способности, или без опит и знания, освен ако не са под наблюдение или инструктирани относно употребата на уреда от лице, отговорно за тяхната безопасност.
5. Децата трябва да бъдат наблюдавани, за да се гарантира, че не си играят с уреда.
6. Почистването и поддръжката от потребителя не трябва да се извършват от деца без надзор.

ВНИМАНИЕ! Неправилният монтаж и свързване на уреда може да го направи опасен за здравето и живота на потребителите, като е възможно да нанесе тежки и трайни последствия за тях, включително но не само физически увреждания и/или смърт. Това също може да доведе до щети за имуществото им /увреждане и/или унищожаване/, както и на това на трети лица, причинени включително но не само от наводняване, взрив и пожар.

Монтажът, свързването към водопроводната и електрическата мрежа, и въвеждането в експлоатация следва да бъдат извършвани само и единствено от правоспособни електротехници и техници за ремонт и монтаж на вентилаторния конвектор, придобили своята правоспособност на територията на държавата, на която се извършват монтажът и въвеждането в експлоатация на уреда и в съответствие с нормативните и уредби.

ВНИМАНИЕ: Някои части на този продукт може да станат много горещи и да предизвикат изгаряния. Там, където присъстват деца и уязвими хора, трябва да бъде предоставено специално внимание.

7. Уреда не трябва да се поставя непосредствено под щепселна кутия!
8. Преди да включите уреда – проверете дали посоченото напрежение върху типовата табелка съответства на напрежението доставяно до дома Ви.
9. Тези уреди са проектирани както за климатизиране, така и за отопление и са предназначени само за тази употреба в съответствие с техните работни характеристики.
10. В случай на изтичане на вода, завъртете главния превключвател на системата на „ИЗКЛЮЧЕНО“ и затворете крановете за вода.
11. Този уред трябва да се използва само по предназначението, за което е бил предвиден, т.е. да отоплява битови помещения. Уреда не е предназначен за търговски цели. Всяка различна употреба да се счита за неправилна и следователно опасна. Производителят не може да носи отговорност за повреди, произтичащи от неправилна и неразумна употреба. Неспазване на информацията за безопасност ще направи невалидна поетата гаранция за уреда!
12. Дръжте запалими предмети, като мебели, възглавници, спално бельо, хартия, дрехи, пердета и т.н. на разстояние от поне 100 см далеч от уреда.
13. Не използвайте уреда, където се използват или съхраняват запалими вещества (например: в близост до запалими газове или аерозоли) – съществува много голяма опасност от експлозия и пожар!
14. Не вкарвайте и не допускайте чужди тела да попаднат в отворите за вентилация (входящи или изходящи), тъй като това ще причини токов удар, пожар или повреда в уреда.
15. Не покривайте предпазните решетки, не блокирайте влизането или излизането на въздушния поток, като поставяте уреда срещу дадена повърхност. Всички предмети трябва да са на разстояние поне 1 метър от уреда отпред и странично. Неспазването на посочените правила не само може да причини неизправности на уреда, но и ще анулира гаранцията, поради което производителя не носи отговорност за нанесени щети на хора, животни и имущество.

Забележка! Свързването на уреда към отоплителни и охладителни системи се извършва по проект, изготвен от правоспособен и лицензиран проектант. Проектът трябва да се изпълни от правоспособни технически инсталатори! Наличието на ТАКЪВ ПРОЕКТ е задължително условие за признаване на гаранцията от производителя!

СВЪРЗВАНЕ КЪМ ХИДРАВЛИЧНАТА СИСТЕМА

Изборът и оразмеряването на връзките трябва да бъдат направени от правоспособен инсталатор в съответствие с техническите данни на уреда, както и в съответствие с нормативните изисквания, валидни на територията на съответната държава. Трябва да бъде взето предвид, че неправилното оразмеряване ще доведе до отпадане на гаранцията от производителя.

При свързване на уреда към хидравличната система трябва да се съобразите с указателната маркировка за входа на хидравличната система.

При вероятност температурата в помещението да спадне до 0°C, вентилаторният конвектор трябва да се източи.

Източване:

1. Преустановете подаването на топлопреносния флуид към вентилаторния конвектор като изключите циркулационната помпа на системата. Ако има инсталирани спирателни кранове преди входа и след изхода на топлообменника – затворете ги.
2. С плоска отвертка развийте частично винта на долния обезвъздушител, за да намалите налягането в топлообменника.

ВНИМАНИЕ! През тръбичката ще изтече флуид в изходящата кондензна вана.

3. Развийте частично винта на горния обезвъздушител, за да спомогнете изтичането на флуида напълно от топлообменника. Флуидът ще изтича през долния обезвъздушител в изходящата кондензна вана.
4. След изтичането на флуида завийте напълно винтовете на двата обезвъздушителя.

СВЪРЗВАНЕ КЪМ ЕЛЕКТРИЧЕСКАТА МРЕЖА

Свързването към електрическата мрежа трябва да се изпълни от правоспособни технически инсталатори. За да свържете уреда към захранването следвайте електрическата схема. (Фиг. 9)

- 1 - Мотор
- 2 - Интерфейсна платка
- 3 - Термосензор топлообменник
- 4 - Термосензор за въздух

Уредът трябва да бъде свързан към електрическата мрежа чрез многополюсен превключвател с минимално разстояние на контактите най-малко 3 мм или с устройство, което позволява пълно изключване на уреда при условия на пренапрежение категория III.

II. ОПИСАНИЕ И ПРИНЦИП НА ДЕЙСТВИЕ

Вентилаторните конвектори са проектирани като крайни уреди, така че да се използват в комбинация със системи с ниско генериране на топлина като например: термопомпи, кондензационни котли или интегрирани системи със слънчеви панели. Те осигуряват високоефективно отопление или охлаждане, като позволяват опции за контролиране на температурата в помещенията според предпочитанията на потребителя.

III. ТЕХНИЧЕСКИ ХАРАКТЕРИСТИКИ И ПРОДУКТОВА ИНФОРМАЦИЯ

1. Номинално напрежение: виж типова табела
2. Номинална честота: виж типова табела
3. Номинална мощност: виж типова табела
4. Номинално налягане: виж типова табела
5. Минимална и максимална работна температура на водата или флуида: 5°C - 70°C
6. Минимално и максимално работно налягане на водата или флуида: от 0 MPa до 0.8 MPa
7. Информация за продукта (Таб.1)

IV. МОНТАЖ

ВНИМАНИЕ! Избягвайте инсталирането на вентилаторния конвектор:
- В пространства, където ще бъдат изложени на директна слънчева светлина.
- В близост до източници излъчващи топлина.
- Във влажни помещения или места, в които може да влязат в контакт с вода.
- В пространства с маслени изпарения.
- В пространства подложени на високочестотни радиовълни.

Убедете се, че:
- Стената, на която е монтиран уреда може да издържи тежестта.
- Няма преминаващи тръби или електрически проводници на стената, около мястото на монтиране на уреда.
- Стената, върху която ще се извърши монтажът, е равна.
- Има достатъчно пространство за свободна циркулация на входящия и изходящия въздух.

В зависимост от разположението на колекторите уредите могат да бъдат „Леви" или „Десни". Уредите с изводи на топлообменника от лявата страна са с дясно управление. Уредите с изводи на топлообменника от дясната страна са с управление от ляво. Връзките винаги са от противоположната страна на управлението!
При монтирането на уреда към стена, изпълнете следните инструкции:
Използвайте шаблона като го изрежете от гърба на кашона, в който е опакован уреда. (Фиг.3)
С помощта на шаблона, отбележете на стената позициите на отворите.
- Минималното разстояние от пода до долната част на устройството трябва да бъде 80 мм.
- Направете отворите за дюбелите с дрелка според измереното разстояние между слотовете.
- Поставете дюбелите. Завийте горните винтове като оставите 5-7 mm отстояние от стената.
- Развийте винтовете намиращи се на горната решетка на уреда. (Фиг. 4)
- Приплъзнете ключетата намиращи се на долната решетка.
- Повдигнете предния капак на уреда. (Фиг. 6) (Има вероятност филтрите, намиращи се в долната част на уреда да паднат). Поставете панела в близост до уреда. Откачете лентовия кабел, който свързва двете платки.
- Окачете уреда на горните винтове.
- Поставете долните винтове в дюбелите и ги пристегнете.
- Уверете се, че уреда е нивелиран и стегнете долните винтове докрай.
- Стегнете и горните винтове, така че уредът да се закрепи плътно към стената.

За да свържете уреда към системата с топлоносителя:
- С помощта на подходящ спирателен кран (¾) или клапан, свържете уреда към системата. (Фиг 7, позиция A и B)
- Позиционирайте хидравличните връзки.
- Затегнете връзките с подходящ ключ, като при затягане придържате с контра.
- Проверете за изтичане на топлоносител.
- Покрийте връзките с изолационен материал.

ВНИМАНИЕ! Хидравличните връзки и съединения трябва да бъдат топлоизолирани. Избягвайте частичното изолиране на връзките.
ВНИМАНИЕ! Не затягайте прекалено силно връзките, за да избегнете повреда на изолацията. За уплътняване на водопроводните съединения с резба използвайте конопени кълчища или специални препарати, които се нанасят върху резбите на двата елемента. Използването на тефлонова лента се препоръчва, когато има наличие на антифриз в хидравличната верига.

За да обезвъздушите уреда:
Отворете всички спирателни вентили (ръчни или автоматични) A и B.
Започнете пълненето като бавно отворите крана за пълнене на вода в системата.
Когато водата започне да излиза от вентилите за обезвъздушаване на уреда, затворете ги и продължете да пълните, докато достигнете номиналната стойност за системата. Проверете хидравличните уплътнители. Препоръчително е да повторите тези операции. След като уредът е работил няколко часа, периодично проверявате налягането в системата.

Отвеждане на конденза:
Ако е възможно, насочете кондензираната течност да тече директно в улук или тръба за отвеждане на дъждовна вода.
Когато конденза се отвежда директно в главните канали, препоръчително е да се направи сифон, за да предотвратите връщане на неприятни миризми по тръбата към помещението. Дъгата на сифона трябва да е по-ниско от страничната вана за конденз.
Ако кондензът трябва да се събира в контейнер, той трябва да е отворен към атмосферата и тръбата не трябва да се потапя във вода, за да се избегнат проблеми с противоналягане, които биха попречили на нормалното изтичане.

V. РАБОТА С УРЕДА

Контролен панел: (Фиг. 8)	
[1] Дисплей	[9] Индикация Wi-Fi за активиране на безжична връзка
[2] Бутон за увеличаване на температурата	[10] Индикация за неизправност
[3] Бутон за намаляване на температурата	[13] Индикация за I-ва скорост на вентилатора
[4] Бутон ON/OFF за избор на работно състояние	[14] Индикация за II-ра скорост на вентилатора
[5] Бутон MODE за управление на режимите	[15] Индикация за автоматичен режим на работа на вентилатора
[6] Бутон FAN за контрол на скоростта на вентилатора	[16] Индикация за нощен режим на работа на вентилатора
[7] Индикация за режим на Отопление	[17] Индикация за функция BOOST
[8] Индикация за режим на Охлаждане	Индикация за заключена клавиатура [под стрелките]

Когато съответната индикация за функция/ режим на работа свети, това означава, че функцията/ режима на работа е активирана. В случай, че функционалните бутони не се манипулират в продължение на 60 секунди, контролният панел остава засветен, но с по-нисък интензитет.

1. **Дисплей [1]**

Индикатор за температурата в помещението.
При включване на уреда от STAND BY в ръчен режим се показва стайната температура. При настройване на температурата се показва зададената температура премигвайки за 10 секунди. След това отново се визуализира стайната температура.

2. **Настройки и управние на уреда:**

2.1. **Включване/ изключване на уреда:**

Бутон ON/OFF [4] При изключен уред с еднократно натискане на бутон ON/OFF, уредът се включва. На дисплея се визуализира измерената стайна температура. При включен уред с еднократно натискане на бутон ON/OFF, уредът трябва да се изключи и установи в режим STAND BY. В режим STAND BY не работи вентилатора. Клапанът на входа на топлообменника е затворен.

2.2. **Активиране на Wi-Fi модула:**

Индикация Wi-Fi за активиране на безжична връзка [9] При изключен уред в режим STAND BY. При задържане на бутона MODE [5] за 3 секунди се активира/ деактивира Wi-Fi модула. Всяко натискане на бутона е съпроводено със звуков сигнал. В процес на свързване, Wi-Fi индикацията мига. Когато се установи стабилна Wi-Fi връзка, индикацията светва за постоянно. В случай, че интернет връзката се изгуби, индикацията започва да мига, докато връзката не бъде възстановена.

2.3. **Избор на работен режим:**

Бутон MODE [5] При включен уред със задържане на бутон MODE за 3 секунди, се избира един от двата режима Отопление/ Охлаждане. Всяко натискане на бутона е съопроводено със звуков сигнал.

Индикация за режим на Отопление [7] В този режим уредът работи като нагревателен уред с работен диапазон 16°C–30°C със стъпка на корекция 0.5°C. В режим Отопление се изпълнява топъл старт. Това е функция за управление, при която вентилаторът не тръгва веднага след заявка за отопление, а изчаква топлообменникът да достигне определена температура. Целта е да не се подава студен въздух в помещението.
- При температура под 27°C градуса на топлообменника, вентилаторът спира.
- При температура над 33°C на топлообменника, вентилаторът стартира на минимална скорост.
- При повишаване на температурата на топлообменника над 36°C, вентилаторът стартира на зададената скорост.

Индикация за режим на Охлаждане [8] В този режим уредът работи като охладител с работен диапазон 16°C–30°C със стъпка на корекция 0.5°C.

2.4. **Регулиране на температурата:**

Бутон Стрелка нагоре [2] При манипулиране на този бутон се увеличава температурата.
Бутон Стрелка надолу [3] При манипулиране на този бутон се намалява температурата. Увеличаване и намаляване на температурата се извършва чрез натискане на съответните бутони - [2] или [3]. При настройване на температура, зададената температура мига. Настройката на желаната температура се потвърждава, когато не се манипулира бутон за 10 секунди. След изтичането на тези 10 секунди на дисплея се визуализира текущата стайна температура.

2.5. **Регулиране скорост на вентилатора:**

Бутон FAN [6] При включен уред с натискане на бутон FAN се управляват степените на вентилатора, като на дисплея се изобразяват съответните индикации.
При манипулиране на този бутон се активира един от четирите режима.
- 1-во натискане - Включва I-ва скорост на вентилатора - **Индикатор позиция [13]**
- 2-ро натискане - Включва II-ра скорост на вентилатора - **Индикатор позиция [14]**
- 3-то натискане - Автоматичен режим на работа на вентилатора - **Индикатор позиция [15]**
- 4-то натискане - Нощен режим на работа на вентилатора - **Индикатор позиция [16]**

Скоростите на вентилатора са 3 фиксирани и една променлива в зависимост от необходимостта на уреда да компенсира разликата между измерената и зададена температура.

2.6. **Функция BOOST [17]**

Активиране/ Деактивиране на функцията се осъществява при включен уред чрез задържане на Бутон FAN за 3 секунди. При активна функция се засветява индикатора.

При режим Отопление:
На дисплея мига 30°C за 10 секунди, след което показва стайната температура. В функция BOOST, уредът е настроен на температура 30° C и максимална скорост на вентилатора с продължителност 1 час. След това се връща последно конфигурирания режим на работа.

При режим Охлаждане:

На дисплея мига 16˚C за 10 секунди, след което показва стайната температура. В функция BOOST, уредът е настроен на температура 16˚ C и максимална скорост на вентилатора в продължение на 1 час. След това се връща последно конфигурирания режим на работа.

2.7. **Заключване на клавиатурата**

Функцията се реализира при включен уред с комбинация от бутони Стрелка нагоре [2] и Стрелка надолу [3]

Активиране/ Деактивиране на функцията се осъществява чрез едновременното натискане и задържане за 3 секунди на бутоните. На дисплея под стрелките се появява знак катинар. При включена функция, при натискане на произволен бутон индикацията под стрелките мига за 5 сек. Функцията осигурява защита на настройките на уреда от произволни действия от страна на лица незапознати с функционалността на уреда, малки деца или хора с увреждания.

2.8. **Изключване на звуков сигнал на бутоните**

Функцията се реализира при включен уред с комбинация от бутони Стрелка надолу [3] и Бутон ON/OFF [4]

Активиране/ Деактивиране на функцията се осъществява чрез едновременното натискане и задържане за 3 секунди на бутоните. Когато функцията е активна, звукът при натискане на бутоните се изключва.

2.9. **Връщане към фабрични настройки RESET**

Функцията се реализира в режим STAND BY с комбинация от бутони Стрелка нагоре [2] и Бутон FAN [6]

За да върнете фабричните настройки на уреда, натиснете и задръжте двата бутона за 6 секунди. За 3-та секунда от задържане на двата бутона се пуска първи звуков сигнал и на дисплей се изписва rSt. На 6-та секунда се чува втори звуков сигнал и съобщението на дисплея rSt се деактивира. Всички индикатори на контролния панел се засветяват за кратко, което индикира успешно завършена процедура. Уредът остава в състояние STAND BY. При връщане на фабричните настройки:

- Настройките на Wi-Fi се нулират. За присъединяване на уреда към мобилното приложение, Wi-Fi модула трябва да се активира отново. (Виж точка 2.2)
- При първо включване след RESET, уредът се установява в режим: Отопление с настроена температура 24°C и вентилатор в режим Auto.
- Конфигурацията на уреда за работа с вентил трябва да бъде повторена, в противен случай уредът няма да работи с поставения вентил. (Виж точка 3)

3. **Работа на уреда с вентил**

- **Конфигуриране на уреда за работа с двупътен (трипътен) вентил**

За да конфигурирате уреда за работа с двупътен (трипътен) вентил, при включен уред натиснете и задръжте бутон ON/OFF [4] за повече от 3 секунди. На дисплея ще останат да светят бутони Стрелка нагоре [2], Стрелка надолу [3] и бутон ON/OFF [4]. На дисплея се изписва цифрова индикация 000.

Изпълнете следните стъпки:

1. С помощта на бутони Стрелка нагоре [2] и Стрелка надолу [3] въведете числото 007. Натиснете бутон ON/OFF [4] за потвърждение. На дисплея се изписва CУ0.
2. Натиснете бутон ON/OFF [4], започва да мига CУ. Натиснете ON/OFF още веднъж - започва да мига 0.
3. С помощта на стрелките изберете:

- 0 - за работа на уреда без вентил
- 1 - за работа на уреда с вентил

4. Натиснете бутон ON/OFF [4] за потвърждение на избора.

- **Настройка на поведението на вентилатора в режим Охлаждане:**

1. Натиснете ON/OFF още веднъж — започва да мига CУ.
2. Със стрелките преминете към CF. Натиснете ON/OFF — започва да мига 0.
3. С помощта на стрелките изберете:

- CF = 0 - при достигане на зададената температура, вентилът се изключва и вентилаторът също спира.
- CF = 1 - при достигане на зададената температура, вентилът се изключва (затваря), но вентилаторът остава да работи непрекъснато.

ВНИМАНИЕ! Конфигурацията е задължителна. В противен случай уредът няма да работи с вентил.

ВНИМАНИЕ! След извършване на RESET, конфигурацията трябва да бъде повторена. В противен случай уредът няма да работи с вентил.

3.1. **Функция ANTI-FROST**

При падане на температурата на помещението под 5˚C, уредът се включва в режим отопление. Клапанът (при монтиран такъв) на входа на уреда се отваря и сензорът започва да следи промяната на температурата на флуида. Ако температурата на флуида не се повиши до 15 градуса, това означава, че отоплителната система (например термопомпа) не работи. В такъв случай, се извежда грешка на дисплея и в мобилното приложение.

4. **Индикация за Грешки [10]**

Индикаторът светва в червен цвят. На дисплея се изписва кобинация от букви и цифри, определяща възникналия проблем.

СПИСЪК С ГРЕШКИ И ТЕХНИТЕ КОДОВЕ:

No	Код на грешка	Описание на грешката	Индикация на дисплея	Решения
1	**S1 S**	Късо съединение на сензор за стайна температура		Автоматично
2	**S1 O**	Отворена верига на сензор за стайна температура		Автоматично
3	**S2 S**	Късо съединение на сензор за температура на топлообменник		Автоматично
4	**S2 O**	Отворена верига на сензор за температура на топлообменник		Автоматично
5	**FA n**	Проблем на вентилатор		Ръчно
6	**AF A**	ANTI-FROST с индикация аларма ⚠		Автоматично

При регистриране на повече от две грешки на дисплея се редуват съобщенията за съответните грешки през интервал от 5 секунди чрез премигване на кода.

ПРЕДУПРЕЖДЕНИЯ:

No	Код на предупреждението	Описание на предупреждението	Индикация на дисплея	Решения
1	**AF**	ANTI-FROST без индикация аларма		Автоматично
2	**Hi t**	Прекалено висока температура на топлоносителя (режим Охлаждане)		Автоматично
3	**Lo t**	Прекалено ниска температура на топлоносителя (режим Отопление)		Автоматично
4	**CL F**	Замърсен филтър		Ръчно

При посочените предупреждения не спира работата на уреда.

Ръчното изчистване на грешката / предупреждението се извършва чрез натискане на Бутон ON/OFF [4].

VI. ПЕРИОДИЧНА ПОДДРЪЖКА

Рутинната поддръжка е задължителна, за да поддържате уреда в перфектно работно състояние, безопасен и надежден през годините. Преди всяка интервенция за почистване и поддръжка, изключете уреда от електрическата мрежа, като изключите главния прекъсвач. Изчакайте частите да се охладят, за да избегнете риска от изгаряне. Не използвайте абразивни гъби или абразивни и корозивни почистващи препарати, за да избегнете повреда на боядисаните повърхности. Когато е необходимо, почистете външните повърхности на вентилаторните конвектори с мека влажна кърпа.

Почистване на въздушния филтър (Фиг.10)

При регистриране на предупреждение (замърсен филтър с код „CL F“) е необходимо да почистите филтъра на уреда. Филтърът е разположен в долната част на уреда.

За да почистите филтъра:

- Натиснете надолу филтъра, за да се огъне леко;
- Издърпайте филтъра вертикално надолу;
- Почистете филтъра посредством прахосмукачка;
- Измийте филтъра под течаща вода без да използвате препарати или разтворители и оставете да изсъхне;
- Монтирайте отново филтъра на уреда като внимателно поставите долния капак в неговото гнездо.

Забранено е използването на уреда без филтри.

Редовно проверявайте и почиствайте кондензната вана.

При натрупване на прах или замърсявания съществува риск от запушване на отвора за оттичане. Уверете се, че отворът е свободен и позволява нормално изтичане на конденза.

При извършване на периодична поддръжка е необходимо да се почисти топлообменникът (Фиг. 5)

За осигуряване на достъп до него следва да се демонтира панелът, като предварително се премахнат винтовете, разположени под изолацията.

Отстраняване на неизправности:

В случай на изтичане на вода или неправилно функциониране незабавно изключете електрозахранването и затворете крановете за вода.

Ако възникне някоя от следните аномалии, свържете се с оторизиран сервизен център или с оторизирано квалифицирано лице, но не предприемайте никакви ремонтни дейности сами.

ВАЖНО! Интервенциите трябва да се извършват от квалифициран монтажник или от специализиран сервиз.

Таблица с аномалии и средства за отстраняването им.

Проблем	Причина	Отстраняване
Забавено активиране на вентилацията спрямо новата температура или функционалните настройки.	Вентилът на веригата се нуждае от известно време, за да се отвори и в резултат на това е необходимо време на топлата или студена вода, за да циркулира в уреда.	Изчакайте 2 или 3 минути, за да отворите вентила на веригата.
Уредът не активира вентилацията.	Няма топла или студена вода в системата.	Проверете дали бойлерът или охладителят за вода функционират правилно.
Вентилацията не се активира дори когато в хидравличната верига има топла или студена вода.	Хидравличният клапан остава затворен	Демонтирайте тялото на вентила и проверете дали циркулацията на водата е възстановена.
		Проверете работоспособността на вентила, като го захраните отделно с 230V. Ако се активира, проблемът може да е в електронното управление.
	Моторът на вентилатора е блокирал или изгорял.	Проверете намотките на мотора и свободното въртене на вентилатора.
	Електрическите връзки не са правилно свързани.	Проверете електрическите връзки.
Уредът изпуска вода по време на нагряване.	Течове по хидравличните връзки на системата.	Проверете теча и затегнете напълно връзките.
	Течове във вентилния блок.	Проверете състоянието на уплътненията.
Има капковидни образувания по предния панел.	Топлоизолацията не е залепена правилно	Проверете правилното позициониране на термо-акустичната изолация, като обърнете внимание на тази част отпред, над ребрения топлообменник.
Има капки вода по решетката на изхода на въздуха.	В ситуации на висока влажност (>60%) може да се образува конденз, особено при минимални скорости на вентилация.	Веднага щом влажността започне да спада, явлението изчезва. Във всеки случай наличието на няколко капки вода в уреда не означава неизправност.
Уредът изпуска вода само по време на охлаждане.	Кондензационния съд е запушен	Бавно изсипете бутилка вода в долната част на батерията, за да проверите дренажа; ако е необходимо, почистете съда и/или увеличете наклона на дренажната тръба. Проверете изолацията на тръбите.
	Отвеждането на конденза не се нуждае от наклон за правилно оттичане.	
	Свързващите тръби и вентилният блок не са добре изолирани.	Проверете състояноето на филтрите и ги почистете, ако е необходимо
Уредът издава странен шум.	Вентилаторът докосва конструкцията.	Дебалансирането причинява прекомерни вибрации на машината; смени вентилатора.
	Вентилаторът е небалансиран.	Почистете филтрите
	Проверете за запушване на филтрите и ги почистете, ако е необходимо	Изчакайте 2 или 3 минути, за да отворите вентила на веригата.

Указания за опазване на околната среда:



Старите електроуреди съдържат ценни материали и поради това не трябва да се изхвърлят заедно с битовата смет! Молим Ви да съдействате с активния си принос за опазване на ресурсите и околната среда и да предоставите уреда в организираните изкупвателни пунктове (ако има такива).

I. MEDIDAS DE PRECAUCIÓN E INSTRUCCIONES DE SEGURIDAD IMPORTANTES

1. La presente descripción técnica e instrucciones de uso tienen por objeto familiarizarle con el producto «convector de ventilador» (en lo sucesivo, «el aparato») y con las condiciones para su correcta instalación y funcionamiento. El manual está destinado también a los técnicos cualificados que realizarán la instalación inicial del aparato, así como su desmontaje y reparación en caso de avería.
2. El cumplimiento de las indicaciones de este manual redunda, ante todo, en interés del comprador. Además, constituye una de las condiciones de garantía indicadas en la tarjeta de garantía para que el comprador pueda beneficiarse del servicio de garantía gratuito. El fabricante no se hace responsable de los daños en el aparato causados como resultado de un uso y/o una instalación que no se ajusten a las indicaciones y instrucciones de este manual.
3. El aparato solo puede instalarse y ponerse en funcionamiento para su uso previsto en sistemas de calefacción cerrados, de conformidad con la norma EN 12828:2012.
4. Este aparato no está destinado a ser utilizado por personas (incluidos niños) con capacidades físicas, sensoriales o mentales reducidas, o sin experiencia ni conocimientos, a menos que estén bajo la supervisión o hayan recibido instrucciones sobre el uso del aparato por parte de una persona responsable de su seguridad.
5. Se debe vigilar a los niños para asegurarse de que no jueguen con el aparato.
6. La limpieza y el mantenimiento por parte del usuario no deben ser realizados por niños sin supervisión.

¡ATENCIÓN! La instalación y conexión incorrectas del aparato pueden convertirlo en un peligro para la salud y la vida de los usuarios, pudiendo acarrear consecuencias graves y duraderas para ellos, incluyendo, entre otras, lesiones físicas y/o la muerte. Esto también puede provocar daños en sus bienes (daños y/o destrucción), así como en los de terceros, causados, entre otros, por inundaciones, explosiones e incendios.

La instalación, la conexión a las redes de agua y electricidad, y la puesta en servicio deben ser realizadas exclusivamente por electricistas y técnicos de reparación e instalación de convectores de ventilador debidamente habilitados, que hayan obtenido su habilitación en el territorio del país en el que se realicen la instalación y la puesta en servicio del aparato, y de conformidad con la normativa vigente.

ATENCIÓN: Algunas partes de este producto pueden alcanzar temperaturas muy elevadas y provocar quemaduras. Se debe prestar especial atención en presencia de niños y personas vulnerables.

7. ¡El aparato no debe colocarse directamente debajo de una caja de enchufes!
8. Antes de encender el aparato, compruebe que la tensión indicada en la placa de características coincide con la tensión de su hogar.
9. Estos aparatos están diseñados tanto para la climatización como para la calefacción y están destinados exclusivamente a este uso, de acuerdo con sus características de funcionamiento.
10. En caso de fuga de agua, coloque el interruptor principal del sistema en «APAGADO» y cierre las llaves de paso del agua.
11. Este aparato debe utilizarse únicamente para el fin para el que ha sido diseñado, es decir, para calentar viviendas. El aparato no está destinado a fines comerciales. Cualquier uso diferente se considerará incorrecto y, por lo tanto, peligroso. El fabricante no se hace responsable de los daños derivados de un uso incorrecto o imprudente. ¡El incumplimiento de las instrucciones de seguridad anulará la garantía del aparato!
12. Mantenga los objetos inflamables, como muebles, almohadas, ropa de cama, papel, ropa, cortinas, etc., a una distancia mínima de 100 cm del aparato.
13. No utilice el aparato en lugares donde se utilicen o almacenen sustancias inflamables (por ejemplo: cerca de gases inflamables o aerosoles); ¡existe un riesgo muy elevado de explosión e incendio!
14. No introduzca ni permita que caigan objetos extraños en las aberturas de ventilación (de entrada o salida), ya que esto provocaría una descarga eléctrica, un incendio o daños en el aparato.
15. No cubra las rejillas de protección ni bloquee la entrada o salida del flujo de aire colocando el aparato contra una superficie. Todos los objetos deben estar a una distancia mínima de 1 metro del aparato, tanto por delante como por los lados. El incumplimiento de estas normas no solo puede provocar averías en el aparato, sino que también anulará la garantía, por lo que el fabricante no se hace responsable de los daños causados a personas, animales o bienes.

¡Atención! La conexión del aparato a los sistemas de calefacción y refrigeración debe realizarse según un proyecto elaborado por un proyectista cualificado y autorizado. ¡El proyecto debe ser ejecutado por instaladores técnicos cualificados! ¡La existencia de DICHO PROYECTO es un requisito imprescindible para que el fabricante reconozca la garantía!

CONEXIÓN AL SISTEMA HIDRÁULICO

La selección y el dimensionamiento de las conexiones deben ser realizados por un instalador cualificado de conformidad con los datos técnicos del aparato, así como con los requisitos normativos vigentes en el territorio del país correspondiente. Tenga en cuenta que un dimensionamiento incorrecto dará lugar a la anulación de la garantía del fabricante.
Al conectar el aparato al sistema hidráulico, debe tenerse en cuenta la marca indicativa de la entrada del sistema hidráulico.
Si existe la posibilidad de que la temperatura de la habitación descienda a 0°C, el fan coil debe vaciarse.

Purgado:

1. Interrumpa el suministro del fluido caloportador al fan-convector apagando la bomba de circulación del sistema. Si hay válvulas de cierre instaladas antes de la entrada y después de la salida del intercambiador de calor, ciérrelas.
2. Con un destornillador plano, afloje parcialmente el tornillo del purgador inferior para reducir la presión en el intercambiador de calor.

¡ATENCIÓN! El fluido se escurrirá por el tubo hacia la bandeja de condensación de salida.

3. Afloje parcialmente el tornillo del purgador superior para facilitar la salida completa del fluido del intercambiador de calor. El fluido se verterá a través del purgador inferior en la bandeja de condensado de salida.
4. Una vez que haya salido todo el fluido, apriete completamente los tornillos de los dos purgadores.

CONEXIÓN A LA RED ELÉCTRICA

La conexión a la red eléctrica debe ser realizada por instaladores técnicos cualificados. Para conectar el aparato a la red eléctrica, siga el esquema eléctrico. (Fig. 9)

- 1-Motor
- 2-Placa de interfaz
- 3- Sensor térmico del intercambiador de calor
- 4- Sensor térmico de aire

El aparato debe conectarse a la red eléctrica mediante un interruptor multipolar con una distancia mínima entre contactos de al menos 3 mm o mediante un dispositivo que permita la desconexión total del aparato en condiciones de sobretensión de categoría III.

II. DESCRIPCIÓN Y PRINCIPIO DE FUNCIONAMIENTO

Los fan-coils están diseñados como aparatos terminales para su uso en combinación con sistemas de baja generación de calor, tales como: bombas de calor, calderas de condensación o sistemas integrados con paneles solares. Proporcionan calefacción o refrigeración de alta eficiencia, permitiendo opciones para controlar la temperatura en las estancias según las preferencias del usuario.

III. CARACTERÍSTICAS TÉCNICAS E INFORMACIÓN DEL PRODUCTO

1. Tensión nominal: consulte la placa de características
2. Frecuencia nominal: consulte la placa de características
3. Potencia nominal: consulte la placa de características
4. Presión nominal: consulte la placa de características
5. Temperatura mínima y máxima de funcionamiento del agua o fluido: 5°C - 70°C
6. Presión mínima y máxima de funcionamiento del agua o fluido: de 0 MPa a 0.8 MPa
7. Información sobre el producto (Tab. 1)

IV. INSTALACIÓN

¡ATENCIÓN! Evite instalar el fan coil:

- En espacios donde vayan a estar expuestos a la luz solar directa.
- Cerca de fuentes que emitan calor.
- En locales húmedos o lugares en los que puedan entrar en contacto con el agua.

- En espacios expuestos a ondas de
- En espacios expuestos a ondas de radio de alta frecuencia.

Asegúrate de que:
- La pared en la que está instalado el aparato puede soportar el peso.
- No hay tuberías ni cables eléctricos que pasen por la pared, cerca del lugar de instalación del aparato.
- La pared en la que se realizará la instalación es lisa.
- Hay espacio suficiente para la libre circulación del aire de entrada y salida.

Dependiendo de la disposición de los colectores, los aparatos pueden ser «izquierdos» o «derechos». Los aparatos con salidas del intercambiador de calor en el lado izquierdo tienen el mando a la derecha. Los aparatos con salidas del intercambiador de calor en el lado derecho tienen el mando a la izquierda. ¡Las conexiones siempre se realizan en el lado opuesto al mando!

Al montar el aparato en la pared, siga estas instrucciones:
Utilice la plantilla recortándola de la parte trasera de la caja en la que viene embalado el aparato. (Fig. 3)
Con ayuda de la plantilla, marque en la pared la posición de los orificios.
- La distancia mínima entre el suelo y la parte inferior del aparato debe ser de 80 mm.
- Realice los orificios para los tacos con un taladro, respetando la distancia medida entre las ranuras.
- Coloque los tacos. Apriete los tornillos superiores dejando una distancia de 5-7 mm respecto a la pared.
- Desatornille los tornillos situados en la rejilla superior del aparato. (Fig. 4)
- Deslice las palancas situadas en la rejilla inferior.
- Levante la tapa delantera del aparato. (Fig. 6) (Es posible que se caigan los filtros situados en la parte inferior del aparato). Coloque el panel cerca del aparato. Desconecte el cable plano que conecta las dos placas.
- Cuelgue el aparato de los tornillos superiores.
- Inserte los tornillos inferiores en los tacos y apriételos.
- Asegúrese de que el aparato esté nivelado y apriete los tornillos inferiores hasta el final.
- Apriete también los tornillos superiores para que el aparato quede bien fijado a la pared.

Para conectar el aparato al sistema de fluido térmico:
- Utilice una válvula de cierre adecuada (¾") o una llave de paso para conectar el aparato al sistema (Fig. 7, posiciones A y B).
- Coloque correctamente las conexiones hidráulicas.
- Apriete las conexiones con una llave adecuada, sujetando la contraparte para evitar esfuerzos mecánicos.
- Compruebe que no haya fugas de fluido térmico.
- Cubra las conexiones con un material aislante adecuado.

¡ATENCIÓN! Las uniones y conexiones hidráulicas deben estar aisladas térmicamente. Evite el aislamiento parcial de las uniones.
¡ATENCIÓN! No apriete demasiado las uniones para evitar dañar el aislamiento. Para sellar las uniones roscadas de las tuberías, utilice cordeles de cáñamo o productos especiales que se aplican sobre las roscas de ambos elementos. Se recomienda el uso de cinta de teflón cuando haya anticongelante en el circuito hidráulico.

Para purgar el aire del aparato:
Abra todas las válvulas de cierre (manuales o automáticas) A y B.
Comience el llenado abriendo lentamente la llave de llenado de agua del sistema.
Cuando empiece a salir agua por las válvulas de purga del aparato, ciérrelas y siga llenando hasta alcanzar el valor nominal de la instalación. Compruebe las juntas hidráulicas. Se recomienda repetir estas operaciones. Una vez que el aparato haya funcionado durante varias horas, compruebe periódicamente la presión del sistema.

Evacuación de la condensación:
Si es posible, dirija el líquido condensado para que fluya directamente a un canalón o a una tubería de desagüe de agua de lluvia.
Cuando el condensado se evacua directamente a las canalizaciones principales, se recomienda instalar un sifón para evitar que los olores desagradables vuelvan por la tubería hacia la estancia. El arco del sifón debe estar más bajo que la bandeja lateral de condensado.
Si el condensado debe recogerse en un recipiente, este debe estar abierto a la atmósfera y el tubo no debe sumergirse en agua, para evitar problemas de contrapresión que impedirían el drenaje normal.

V. MANEJO DEL APARATO

Panel de control: (Fig. 8)	
[1] Pantalla	[9] Indicador Wi-Fi para activar la conexión inalámbrica
[2] Botón para aumentar la temperatura	[10] Indicador de avería
[3] Botón para bajar la temperatura	[13] Indicador de la primera velocidad del ventilador
[4] Botón ON/OFF para seleccionar el estado de funcionamiento	[14] Indicador de la segunda velocidad del ventilador
[5] Botón MODE para controlar los modos	[15] Indicador de modo automático del ventilador
[6] Botón FAN para controlar la velocidad del ventilador	[16] Indicador del modo nocturno del ventilador
[7] Indicador del modo de calefacción	[17] Indicador de la función BOOST
[8] Indicador del modo de refrigeración	Indicador de teclado bloqueado [debajo de las flechas]

Cuando se ilumina la indicación correspondiente a una función o modo de funcionamiento, significa que dicha función o modo está activado. Si no se pulsan los botones de función durante 60 segundos, el panel de control permanece iluminado, pero con menor intensidad.

1. **Pantalla [1]**

Indicador de la temperatura ambiente.
Al encender el aparato desde el modo STAND BY en modo manual, se muestra la temperatura ambiente. Al ajustar la temperatura, la temperatura seleccionada parpadea durante 10 segundos. A continuación, vuelve a mostrarse la temperatura ambiente.

2. **Ajustes y manejo del aparato:**

2.1. **Encendido/apagado del aparato:**

Botón ON/OFF [4] Cuando el aparato está apagado, al pulsar una vez el botón ON/OFF, el aparato se enciende. En la pantalla se muestra la temperatura ambiente medida. Si el aparato está encendido, al pulsar una vez el botón ON/OFF, el aparato se apagará y pasará al modo STAND BY. En el modo STAND BY, el ventilador no funciona. La válvula de entrada del intercambiador de calor está cerrada.

2.2. **Activación del módulo Wi-Fi:**

Indicador de Wi-Fi para activar la conexión inalámbrica [9] Cuando el aparato está apagado en modo STANDBY. Al mantener pulsado el botón MODE [5] durante 3 segundos, se activa o desactiva el módulo Wi-Fi. Cada vez que se pulsa el botón, se emite un pitido. Durante el proceso de conexión, el indicador Wi-Fi parpadea. Cuando se establece una conexión Wi-Fi estable, el indicador permanece encendido. En caso de que se pierda la conexión a Internet, el indicador comienza a parpadear hasta que se restablezca la conexión.

2.3. **Selección del modo de funcionamiento:**

Botón MODE [5] Con el aparato encendido, al mantener pulsado el botón MODE durante 3 segundos se selecciona uno de los dos modos: Calefacción o Refrigeración. Cada vez que se pulsa el botón se emite un pitido.
Indicador del modo de calefacción [7] En este modo, el aparato funciona como calefactor con un rango de funcionamiento de 16 °C a 30 °C y un intervalo de ajuste de 0,5 °C.
En el modo Calefacción se ejecuta un arranque en caliente. Se trata de una función de control en la que el ventilador no se pone en marcha inmediatamente tras la solicitud de calefacción, sino que espera a que el intercambiador de calor alcance una temperatura determinada. El objetivo es evitar que se introduzca aire frío en la estancia.
- Cuando la temperatura del intercambiador de calor es inferior a 27 °C, el ventilador se detiene.
- Cuando la temperatura del intercambiador de calor supera los 33 °C, el ventilador se pone en marcha a la velocidad mínima.
- Si la temperatura del intercambiador de calor supera los 36 °C, el ventilador se pone en marcha a la velocidad programada.

Indicación del modo de refrigeración [8] En este modo, el aparato funciona como refrigerador con un rango de funcionamiento de 16 °C a 30 °C y un intervalo de ajuste de 0,5 °C.

2.4. **Regulación de la temperatura:**

Botón de flecha hacia arriba [2] Al pulsar este botón, la temperatura aumenta.
Botón de flecha hacia abajo [3] Al pulsar este botón, se reduce la temperatura. Para aumentar o reducir la temperatura, hay que pulsar los botones correspondientes: [2] o [3]. Durante el ajuste de la temperatura, la temperatura seleccionada parpadea. El ajuste de la temperatura deseada se confirma cuando no se pulsa ningún botón durante 10 segundos. Una vez transcurridos esos 10 segundos, la pantalla muestra la temperatura ambiente actual.

2.5. **Regulación de la velocidad del ventilador:**

Botón FAN [6] Con el aparato encendido, al pulsar el botón FAN se controlan las velocidades del ventilador y en la pantalla se muestran las indicaciones correspondientes. Al pulsar este botón se activa uno de los cuatro modos.
- Primera pulsación - Activa la velocidad I del ventilador - **Indicador posición [13]**
- Segunda pulsación - Activa la velocidad II del ventilador - **Indicador posición [14]**
- Tercera pulsación - Modo automático de funcionamiento del ventilador - **Indicador posición [15]**
- Cuarta pulsación - Modo nocturno de funcionamiento del ventilador - **Indicador posición [16]**

Las velocidades del ventilador son 3 fijas y una variable, en función de la necesidad del aparato de compensar la diferencia entre la temperatura medida y la temperatura ajustada.

2.6. **Función BOOST [17]**

La función se activa o desactiva con el aparato encendido manteniendo pulsado el botón FAN durante 3 segundos. Cuando la función está activa, se ilumina el indicador.

En modo Calefacción:
En la pantalla parpadea 30 °C durante 10 segundos, tras lo cual se muestra la temperatura ambiente. En la función BOOST, el aparato se ajusta a una temperatura de 30 °C y a la velocidad máxima del ventilador durante 1 hora. A continuación, vuelve al último modo de funcionamiento configurado.

En modo Refrigeración:
En la pantalla parpadea «16 °C» durante 10 segundos, tras lo cual muestra la temperatura ambiente. En la función BOOST, el aparato se ajusta a una temperatura de 16 °C y a la velocidad máxima del ventilador durante 1 hora. A continuación, vuelve al último modo de funcionamiento configurado.

2.7. **Bloqueo del teclado**

La función se activa con el aparato encendido mediante la combinación de las teclas Flecha arriba [2] y Flecha abajo [3]
Para activar o desactivar la función, hay que pulsar y mantener pulsados los botones al mismo tiempo durante 3 segundos. En la pantalla, debajo de las flechas, aparecerá el símbolo de un

candado. Cuando la función está activada, al pulsar cualquier botón, el indicador situado debajo de las flechas parpadea durante 5 segundos. La función protege los ajustes del aparato frente a acciones involuntarias por parte de personas que no estén familiarizadas con su funcionamiento, niños pequeños o personas con discapacidad.

2.8. **Desactivación del pitido de los botones**

La función se activa con el aparato encendido mediante la combinación de los botones Flecha abajo [3] y Botón ON/OFF [4]

La activación/desactivación de la función se realiza pulsando y manteniendo pulsados simultáneamente los botones durante 3 segundos. Cuando la función está activa, se desactiva el sonido al pulsar los botones.

2.9. **Restablecimiento de los ajustes de fábrica RESET**

Esta función se activa en modo STAND BY pulsando simultáneamente los botones de flecha arriba [2] y FAN [6]

Para restablecer los ajustes de fábrica del aparato, mantenga pulsados ambos botones durante 6 segundos. Al cabo de 3 segundos de mantener pulsados ambos botones, se emite un primer pitido y en la pantalla aparece rSt. En el sexto segundo se oye un segundo pitido y el mensaje «rSt» de la pantalla se desactiva. Todos los indicadores del panel de control se iluminan brevemente, lo que indica que el procedimiento se ha completado con éxito. El aparato permanece en modo STAND BY. Al restablecer los ajustes de fábrica:

- La configuración de Wi-Fi se restablece. Para conectar el aparato a la aplicación móvil, es necesario volver a activar el módulo Wi-Fi. (Véase el punto 2.2)
- Al encenderlo por primera vez tras el RESET, el aparato se configura en el modo: Calefacción con una temperatura ajustada a 24 °C y el ventilador en modo Auto.
- La configuración del aparato para funcionar con la válvula debe repetirse; de lo contrario, el aparato no funcionará con la válvula instalada. (Véase el punto 3)

3. **Funcionamiento del aparato con válvula**

- **Configuración del dispositivo para funcionar con una válvula de dos vías (tres vías)**

Para configurar el aparato para que funcione con una válvula de dos (o tres) vías, con el aparato encendido, mantenga pulsado el botón ON/OFF [4] durante más de 3 segundos. En la pantalla permanecerán iluminados los botones Flecha arriba [2], Flecha abajo [3] y el botón ON/OFF [4]. En la pantalla aparecerá la indicación numérica 000.

Siga estos pasos:

1. Con los botones Flecha arriba [2] y Flecha abajo [3], introduzca el número 007. Pulse el botón ON/OFF [4] para confirmar. En la pantalla aparecerá CY0.
2. Pulse el botón ON/OFF [4]; comenzará a parpadear CY. Pulse ON/OFF una vez más; comenzará a parpadear 0.
3. Con las flechas, seleccione:

- 0 - para el funcionamiento del aparato sin válvula
- 1 - para el funcionamiento del aparato con válvula

4. Pulse el botón ON/OFF [4] para confirmar la selección.

- **Ajuste del comportamiento del ventilador en modo Refrigeración:**

1. Pulse ON/OFF una vez más: comenzará a parpadear CY.
2. Utilice las flechas para desplazarse hasta CF. Pulse ON/OFF: comenzará a parpadear el 0.
3. Utilice las flechas para seleccionar:

- CF = 0: cuando se alcanza la temperatura establecida, la válvula se apaga y el ventilador también se detiene.
- CF = 1: cuando se alcanza la temperatura programada, la válvula se desactiva (se cierra), pero el ventilador sigue funcionando de forma continua.

¡ATENCIÓN! Esta configuración es obligatoria. De lo contrario, el aparato no funcionará con la válvula.

¡ATENCIÓN! Tras realizar un RESET, es necesario repetir la configuración. De lo contrario, el aparato no funcionará con la válvula.

3.1. **Función ANTI-FROST**

Cuando la temperatura ambiente desciende por debajo de los 5 °C, el aparato se pone en modo calefacción. La válvula (si está instalada) situada en la entrada del aparato se abre y el sensor comienza a monitorizar la variación de la temperatura del fluido. Si la temperatura del fluido no sube hasta los 15 grados, esto significa que el sistema de calefacción (por ejemplo, la bomba de calor) no funciona. En tal caso, se muestra un error en la pantalla y en la aplicación móvil.

4. **Indicación de errores [10]**

El indicador se ilumina en rojo. En la pantalla aparece una combinación de letras y números que identifica el problema surgido.

LISTA DE ERRORES Y SUS CÓDIGOS:

No	Código de error	Descripción del error	Indicación en la pantalla	Soluciones
1	**S1 S**	Cortocircuito en el sensor de temperatura ambiente	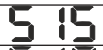	Automático
2	**S1 O**	Circuito abierto del sensor de temperatura ambiente		Automático
3	**S2 S**	Cortocircuito en el sensor de temperatura del intercambiador de calor		Automático
4	**S2 O**	Circuito abierto del sensor de temperatura del intercambiador de calor		Automático
5	**FA n**	Problema en el ventilador		Manual
6	**AF A**	ANTI-FROST con indicador de alarma ⚠		Automático

Si se registran más de dos errores, la pantalla muestra alternativamente los mensajes correspondientes a dichos errores cada 5 segundos mediante el parpadeo del código.

ADVERTENCIAS:

No	Código de advertencia	Descripción de la advertencia	Indicación en la pantalla	Soluciones
1	**AF**	ANTI-FROST sin indicación de alarma		Automático
2	**Hi t**	Temperatura del refrigerante demasiado alta (modo Refrigeración)		Automático
3	**Lo t**	Temperatura del fluido caloportador demasiado baja (modo Calefacción)		Automático
4	**CL F**	Filtro sucio		Manual

Las advertencias indicadas no detienen el funcionamiento del aparato.

La eliminación manual del error o aviso se realiza pulsando el botón ON/OFF [4].

VI. MANTENIMIENTO PERIÓDICO

El mantenimiento rutinario es imprescindible para mantener el aparato en perfecto estado de funcionamiento, seguro y fiable a lo largo de los años. Antes de cualquier intervención de limpieza y mantenimiento, desconecte el aparato de la red eléctrica accionando el interruptor general. Espere a que las piezas se enfríen para evitar el riesgo de quemaduras. No utilice esponjas abrasivas ni productos de limpieza abrasivos o corrosivos para evitar dañar las superficies pintadas. Cuando sea necesario, limpie las superficies exteriores de los fan coil con un paño suave y húmedo.

Limpieza del filtro de aire (Fig. 10)

Si aparece un aviso (filtro sucio con el código «CL F»), es necesario limpiar el filtro del aparato. El filtro se encuentra en la parte inferior del aparato.

Para limpiar el filtro:

- Presione el filtro hacia abajo para que se doble ligeramente;
- Tire del filtro hacia abajo en posición vertical;
- Limpie el filtro con una aspiradora;
- Lave el filtro bajo el grifo sin utilizar detergentes ni disolventes y déjelo secar;
- Vuelva a montar el filtro en el aparato colocando con cuidado la tapa inferior en su ranura;

Está prohibido utilizar el aparato sin filtros.

Compruebe y limpie periódicamente la bandeja de condensación.

Si se acumula polvo o suciedad, existe el riesgo de que se obstruya el orificio de drenaje. Asegúrese de que el orificio esté despejado y permita el drenaje normal del condensado.

Durante el mantenimiento periódico, es necesario limpiar el intercambiador de calor (Fig. 5).

Para acceder a él, se debe desmontar el panel, retirando previamente los tornillos situados debajo del aislamiento.

Solución de averías:

En caso de fuga de agua o de mal funcionamiento, desconecte inmediatamente la alimentación eléctrica y cierre las llaves de paso del agua.

Si se produce alguna de las siguientes anomalías, póngase en contacto con un centro de servicio autorizado o con un técnico cualificado autorizado, pero no realice ninguna reparación por su cuenta.

¡IMPORTANTE! Las intervenciones deben ser realizadas por un instalador cualificado o por un servicio técnico especializado.

Tabla de anomalías y soluciones para solucionarlas.

Problema	Causa	Solución
Activación retardada de la ventilación en relación con la nueva temperatura o los ajustes funcionales.	La válvula del circuito necesita un tiempo para abrirse y, por ello, es necesario que el agua caliente o fría circule por el aparato.	Espere 2 o 3 minutos para que se abra la válvula del circuito.
El aparato no activa la ventilación.	No hay agua caliente ni fría en el sistema.	Compruebe si el calentador de agua o el refrigerador de agua funcionan correctamente.
La ventilación no se activa aunque haya agua caliente o fría en el circuito hidráulico.	La válvula hidráulica permanece cerrada	Desmonte el cuerpo de la válvula y compruebe si se ha restablecido la circulación de agua.
		Compruebe el funcionamiento de la válvula alimentándola por separado con 230 V. Si se activa, el problema puede estar en la unidad de control electrónico.
	El motor del ventilador se ha bloqueado o se ha quemado	Compruebe los bobinados del motor y que el ventilador gira libremente.
	Las conexiones eléctricas no están bien conectadas.	Compruebe las conexiones eléctricas.
El aparato pierde agua durante el calentamiento.	Fugas en las conexiones hidráulicas del sistema.	Compruebe la fuga y apriete bien las conexiones.
	Fugas en el bloque de válvulas.	Compruebe el estado de las juntas.
Hay formaciones de gotas en el panel frontal.	El aislamiento térmico no está bien pegado.	Compruebe que el aislamiento termoacústico esté correctamente colocado, prestando especial atención a la parte delantera, sobre el intercambiador de calor con aletas.
Hay gotas de agua en la rejilla de salida de aire.	En situaciones de alta humedad (>60 %), puede formarse condensación, especialmente con velocidades de ventilación mínimas.	En cuanto la humedad comience a descender, el fenómeno desaparecerá. En cualquier caso, la presencia de algunas gotas de agua en el aparato no significa que haya un fallo.
El aparato solo expulsa agua durante la refrigeración.	El recipiente de condensación está obstruido	Vierta lentamente una botella de agua en la parte inferior de la batería para comprobar el drenaje; si es necesario, limpie el recipiente y/o aumente la inclinación del tubo de drenaje. Compruebe el aislamiento de los tubos.
	El desagüe de la condensación no requiere pendiente para un drenaje adecuado.	
	Las tuberías de conexión y el bloque de válvulas no están correctamente aislados.	Compruebe el estado de los filtros y límpielos si es necesario
El aparato emite un ruido extraño.	El ventilador roza la estructura.	El desequilibrio provoca vibraciones excesivas en la máquina; cambie el ventilador.
	El ventilador está desequilibrado.	Limpie los filtros
	Compruebe si los filtros están obstruidos y límpielos si es necesario	Espere 2 o 3 minutos para abrir la válvula de la línea.

Indicaciones para la protección del medio ambiente:



¡Los electrodomésticos viejos contienen materiales valiosos y, por lo tanto, no deben tirarse junto con la basura doméstica! Le rogamos que colabore activamente en la protección de los recursos y el medio ambiente y que entregue el electrodoméstico en los puntos de recogida habilitados (si los hay).

I. PRÉCAUTIONS IMPORTANTES ET CONSIGNES DE SÉCURITÉ

1. La présente description technique et notice d'utilisation a pour but de vous familiariser avec le produit « ventilo-convecteur » (ci-après dénommé « l'appareil ») et les conditions de son installation et de son utilisation correctes. Ce manuel est également destiné aux techniciens qualifiés qui procéderont à l'installation initiale de l'appareil, à son démontage et à sa réparation en cas de panne.
2. Le respect des consignes contenues dans le présent manuel est avant tout dans l'intérêt de l'acheteur. Il s'agit également de l'une des conditions de garantie mentionnées dans la carte de garantie, permettant à l'acheteur de bénéficier gratuitement du service après-vente sous garantie. Le fabricant décline toute responsabilité pour les dommages causés à l'appareil résultant d'une utilisation et/ou d'une installation non conformes aux indications et instructions contenues dans ce manuel.
3. L'appareil ne peut être installé et mis en service que pour une utilisation conforme à sa destination dans des systèmes de chauffage fermés, conformément à la norme EN12828:2012
4. Cet appareil n'est pas destiné à être utilisé par des personnes (y compris des enfants) ayant des capacités physiques, sensorielles ou mentales réduites, ou manquant d'expérience et de connaissances, à moins qu'elles ne soient surveillées ou formées à l'utilisation de l'appareil par une personne responsable de leur sécurité.
5. Les enfants doivent être surveillés afin de s'assurer qu'ils ne jouent pas avec l'appareil.
6. Le nettoyage et l'entretien par l'utilisateur ne doivent pas être effectués par des enfants sans surveillance.

ATTENTION ! Une installation et un raccordement incorrects de l'appareil peuvent le rendre dangereux pour la santé et la vie des utilisateurs, et peuvent entraîner des conséquences graves et durables pour eux, y compris, mais sans s'y limiter, des blessures physiques et/ou la mort. Cela peut également entraîner des dommages matériels (détérioration et/ou destruction) pour eux-mêmes ainsi que pour des tiers, causés notamment, mais pas exclusivement, par des inondations, des explosions et des incendies. L'installation, le raccordement aux réseaux d'eau et d'électricité, ainsi que la mise en service doivent être effectués exclusivement par des électriciens et des techniciens qualifiés pour la réparation et l'installation du ventilo-convecteur, ayant obtenu leur qualification sur le territoire du pays où l'installation et la mise en service de l'appareil ont lieu, et conformément aux normes et réglementations en vigueur.

ATTENTION : certaines parties de ce produit peuvent devenir très chaudes et provoquer des brûlures. Une attention particulière doit être accordée en présence d'enfants et de personnes vulnérables.

7. L'appareil ne doit pas être placé directement sous une prise de courant !
8. Avant de mettre l'appareil sous tension, vérifiez que la tension indiquée sur la plaque signalétique correspond à la tension fournie à votre domicile.
9. Ces appareils sont conçus à la fois pour la climatisation et le chauffage et sont destinés exclusivement à cet usage, conformément à leurs caractéristiques techniques.
10. En cas de fuite d'eau, placez l'interrupteur principal du système sur « ARRÊT » et fermez les robinets d'eau.
11. Cet appareil doit être utilisé uniquement pour l'usage auquel il est destiné, à savoir le chauffage de locaux d'habitation. Il n'est pas conçu pour un usage commercial. Toute autre utilisation doit être considérée comme incorrecte et donc dangereuse. Le fabricant ne peut être tenu responsable des dommages résultant d'une utilisation incorrecte ou inappropriée. Le non-respect des consignes de sécurité rendra la garantie de l'appareil caduque !
12. Maintenez les objets inflammables, tels que les meubles, les oreillers, le linge de lit, le papier, les vêtements, les rideaux, etc., à une distance d'au moins 100 cm de l'appareil.
13. N'utilisez pas l'appareil dans des lieux où des substances inflammables sont utilisées ou stockées (par exemple : à proximité de gaz inflammables ou d'aérosols) – il existe un risque très élevé d'explosion et d'incendie !
14. N'introduisez pas et ne laissez pas de corps étrangers pénétrer dans les ouvertures de ventilation (d'entrée ou de sortie), car cela provoquerait un choc électrique, un incendie ou une panne de l'appareil.
15. Ne couvrez pas les grilles de protection et ne bloquez pas l'entrée ou la sortie du flux d'air en plaçant l'appareil contre une surface. Tous les objets doivent se trouver à une distance d'au moins 1 mètre de l'appareil, à l'avant et sur les côtés. Le non-respect des règles indiquées peut non seulement entraîner des dysfonctionnements de l'appareil, mais annulera également la garantie, raison pour laquelle le fabricant décline toute responsabilité pour les dommages causés aux personnes, aux animaux et aux biens.

Remarque ! Le raccordement de l'appareil aux systèmes de chauffage et de climatisation doit être effectué conformément à un projet établi par un concepteur agréé et habilité. Le projet doit être mis en œuvre par des installateurs techniques agréés ! La présence d'un TEL PROJET est une condition sine qua non pour la validité de la garantie du fabricant !

RACCORDEMENT AU SYSTÈME HYDRAULIQUE

Le choix et le dimensionnement des raccordements doivent être effectués par un installateur agréé, conformément aux données techniques de l'appareil ainsi qu'aux exigences réglementaires en vigueur sur le territoire du pays concerné. Il convient de noter qu'un dimensionnement incorrect entraînera l'annulation de la garantie du fabricant.
Lors du raccordement de l'appareil au circuit hydraulique, respectez le marquage indicatif de l'entrée du circuit hydraulique.
S'il existe un risque que la température de la pièce descende à 0°C, le ventilo-convecteur doit être vidangé.

Vidange :

1. Interrompez l'alimentation en fluide caloporteur du ventilo-convecteur en arrêtant la pompe de circulation du système. Si des robinets d'arrêt sont installés en amont et en aval de l'échangeur de chaleur, fermez-les.
2. À l'aide d'un tournevis plat, dévissez partiellement la vis du purgeur inférieur afin de réduire la pression dans l'échangeur de chaleur.

ATTENTION ! Le fluide s'écoulera par le tuyau vers le bac de condensats.

3. Dévissez partiellement la vis du purgeur supérieur pour faciliter l'écoulement complet du fluide hors de l'échangeur de chaleur. Le fluide s'écoulera par le purgeur inférieur dans le bac de condensats de sortie.
4. Une fois le fluide évacué, resserrez complètement les vis des deux purgeurs.

RACCORDEMENT AU RÉSEAU ÉLECTRIQUE

Le raccordement au réseau électrique doit être effectué par des installateurs qualifiés. Pour raccorder l'appareil à l'alimentation électrique, suivez le schéma électrique. (Fig. 9)

- 1-Moteur
- 2-Carte d'interface
- 3-Capteur thermique de l'échangeur de chaleur
- 4-Capteur thermique de l'air

L'appareil doit être raccordé au réseau électrique au moyen d'un interrupteur multipolaire dont l'écartement minimal entre les contacts est d'au moins 3 mm, ou d'un dispositif permettant la mise hors tension complète de l'appareil en cas de surtension de catégorie III.

II. DESCRIPTION ET PRINCIPE DE FONCTIONNEMENT

Les ventilo-convecteurs sont conçus comme des appareils terminaux, de sorte à être utilisés en combinaison avec des systèmes à faible production de chaleur tels que : les pompes à chaleur, les chaudières à condensation ou les systèmes intégrés avec des panneaux solaires. Ils assurent un chauffage ou un refroidissement hautement efficace, tout en offrant des options de contrôle de la température ambiante selon les préférences de l'utilisateur

III. CARACTÉRISTIQUES TECHNIQUES ET INFORMATIONS SUR LE PRODUIT

1. Tension nominale : voir la plaque signalétique
2. Fréquence nominale : voir la plaque signalétique
3. Puissance nominale : voir la plaque signalétique
4. Pression nominale : voir plaque signalétique
5. Température minimale et maximale de fonctionnement de l'eau ou du fluide : 5°C - 70°C
6. Pression minimale et maximale de fonctionnement de l'eau ou du fluide : de 0 MPa à 0.8 MPa
7. Informations sur le produit (Tableau 1)

IV. INSTALLATION

ATTENTION ! Évitez d'installer le ventilo-convecteur :

- Dans des espaces exposés à la lumière directe du soleil.
- À proximité de sources de chaleur.

- Dans des locaux humides ou des endroits où il pourrait entrer en contact avec de l'eau.
- Dans des espaces contenant des vapeurs d'huile.
- Dans des espaces soumis à des ondes radio à haute fréquence.

Assurez-vous que :

- Le mur sur lequel l'appareil est monté peut supporter son poids.
- Aucun tuyau ni câble électrique ne passe dans le mur à proximité de l'emplacement d'installation de l'appareil.
- Le mur sur lequel l'installation sera effectuée est plat.
- Il y a suffisamment d'espace pour permettre une libre circulation de l'air entrant et sortant.

En fonction de la disposition des collecteurs, les appareils peuvent être « à gauche » ou « à droite ». Les appareils dont les sorties de l'échangeur de chaleur se trouvent à gauche sont à commande à droite. Les appareils dont les sorties de l'échangeur de chaleur se trouvent à droite sont à commande à gauche. Les raccordements se trouvent toujours du côté opposé à la commande!

Lors du montage de l'appareil au mur, suivez les instructions suivantes :
Utilisez le gabarit découpé à l'arrière du carton d'emballage de l'appareil. (Fig. 3)
À l'aide du gabarit, marquez sur le mur l'emplacement des trous de fixation.

- La distance minimale entre le sol et la partie inférieure de l'appareil doit être de 80 mm.
- Percez les trous pour les chevilles à l'aide d'une perceuse en respectant l'entraxe mesuré entre les fentes de fixation.
- Insérez les chevilles.
- Vissez les vis supérieures en laissant un espace de 5 à 7 mm entre les têtes de vis et le mur.
- Dévissez les vis situées sur la grille supérieure de l'appareil. (Fig. 4)
- Faites coulisser les loquets situés sur la grille inférieure.
- Soulevez le panneau avant de l'appareil. (Fig. 6) (Il est possible que les filtres situés dans la partie inférieure de l'appareil tombent.) Placez le panneau à proximité de l'appareil.
- Débranchez le câble plat reliant les deux cartes électroniques. Suspendez l'appareil aux vis supérieures.
- Insérez les vis inférieures dans les chevilles et serrez-les.
- Assurez-vous que l'appareil est de niveau, puis serrez complètement les vis inférieures.
- Serrez également les vis supérieures afin que l'appareil soit solidement fixé au mur.

Pour raccorder l'appareil au circuit du fluide caloporteur :

- À l'aide d'une vanne d'arrêt appropriée (¾") ou d'un robinet, raccordez l'appareil au système. (Fig. 7, positions A et B)
- Positionnez les raccordements hydrauliques.
- Serrez les raccords à l'aide d'une clé appropriée tout en maintenant la contre-partie avec une contre-clé lors du serrage.
- Vérifiez l'absence de fuite de fluide caloporteur.
- Recouvrez les raccordements d'un matériau isolant.

ATTENTION ! Les raccords et joints hydrauliques doivent être isolés thermiquement. Évitez d'isoler partiellement les raccords.
ATTENTION ! Ne serrez pas trop les raccords afin d'éviter d'endommager l'isolation. Pour étanchéifier les raccords filetés, utilisez de la laine de chanvre ou des produits spéciaux à appliquer sur les filets des deux éléments. L'utilisation de ruban Téflon est recommandée en présence d'antigel dans le circuit hydraulique.

Pour purger l'appareil:

Ouvrez toutes les vannes d'arrêt (manuelles ou automatiques) A et B.
Commencez le remplissage en ouvrant lentement le robinet de remplissage d'eau du système.
Lorsque l'eau commence à s'écouler par les purgeurs de l'appareil, fermez-les et continuez à remplir jusqu'à atteindre la pression nominale du système. Vérifiez les joints hydrauliques. Il est recommandé de répéter ces opérations. Une fois que l'appareil a fonctionné pendant plusieurs heures, vérifiez périodiquement la pression dans le système.

Évacuation des condensats:

Si possible, dirigez le liquide de condensation vers une gouttière ou un tuyau d'évacuation des eaux pluviales.
Lorsque la condensation est évacuée directement vers les canalisations principales, il est recommandé de mettre en place un siphon afin d'empêcher le retour d'odeurs désagréables par le tuyau vers la pièce. La courbe du siphon doit être située plus bas que le bac de récupération de condensation latéral.
Si la condensation doit être collectée dans un récipient, celui-ci doit être ouvert à l'air libre et le tuyau ne doit pas être immergé dans l'eau afin d'éviter des problèmes de contre-pression qui pourraient empêcher l'écoulement normal.

V. UTILISATION DE L'APPAREIL

Panneau de commande: (Fig. 8)	
[1] Écran	[9] Indicateur Wi-Fi pour l'activation de la connexion sans fil
[2] Bouton d'augmentation de la température	[10] Indicateur de dysfonctionnement
[3] Bouton de diminution de la température	[13] Indicateur de la 1ère vitesse du ventilateur
[4] Bouton ON/OFF pour sélectionner le mode de fonctionnement	[14] Indicateur de la vitesse 2 du ventilateur
[5] Bouton MODE pour la sélection des modes	[15] Indicateur du mode de fonctionnement automatique du ventilateur
[6] Bouton FAN pour contrôler la vitesse du ventilateur	[16] Indicateur du mode nuit du ventilateur
[7] Indicateur du mode Chauffage	[17] Indicateur de la fonction BOOST
[8] Indicateur du mode Refroidissement	Indicateur de clavier verrouillé [sous les flèches]

Lorsque l'indicateur correspondant à une fonction ou à un mode de fonctionnement est allumé, cela signifie que la fonction ou le mode de fonctionnement est activé. Si les boutons de commande ne sont pas actionnés pendant 60 secondes, le panneau de commande reste allumé, mais avec une intensité moindre.

1. **Écran [1]**

Indicateur de la température ambiante.
Lorsque l'appareil est mis en marche à partir du mode STAND BY en mode manuel, la température ambiante s'affiche. Lors du réglage de la température, la température souhaitée clignote pendant 10 secondes. Ensuite, la température ambiante s'affiche à nouveau.

2. **Réglages et commande de l'appareil :**

2.1. **Mise en marche/arrêt de l'appareil :**

Bouton ON/OFF [4] Lorsque l'appareil est éteint, une simple pression sur le bouton ON/OFF permet de le mettre en marche. La température ambiante mesurée s'affiche à l'écran. Lorsque l'appareil est allumé, une simple pression sur le bouton ON/OFF permet de l'éteindre et de le mettre en mode STAND BY. En mode STAND BY, le ventilateur ne fonctionne pas. La vanne à l'entrée de l'échangeur de chaleur est fermée.

2.2. **Activation du module Wi-Fi :**

Indicateur Wi-Fi pour l'activation de la connexion sans fil [9] Lorsque l'appareil est éteint et en mode VEILLE. En maintenant le bouton MODE [5] enfoncé pendant 3 secondes, le module Wi-Fi est activé/désactivé. Chaque pression sur le bouton est accompagnée d'un signal sonore. Pendant la connexion, l'indicateur Wi-Fi clignote. Lorsqu'une connexion Wi-Fi stable est établie, l'indicateur reste allumé en permanence. En cas de perte de la connexion Internet, l'indicateur commence à clignoter jusqu'à ce que la connexion soit rétablie.

2.3. **Sélection du mode de fonctionnement :**

Bouton MODE [5] Lorsque l'appareil est allumé, maintenir le bouton MODE enfoncé pendant 3 secondes permet de sélectionner l'un des deux modes : Chauffage ou Refroidissement. Chaque pression sur le bouton est accompagnée d'un signal sonore.
Indicateur du mode Chauffage [7] Dans ce mode, l'appareil fonctionne comme un appareil de chauffage avec une plage de fonctionnement de 16 °C à 30 °C et un pas de réglage de 0,5 °C. En mode Chauffage, un démarrage à chaud est effectué. Il s'agit d'une fonction de commande dans laquelle le ventilateur ne démarre pas immédiatement après une demande de chauffage, mais attend que l'échangeur de chaleur atteigne une température définie. L'objectif est d'éviter d'introduire de l'air froid dans la pièce.
Lorsque la température de l'échangeur thermique est inférieure à 27 °C, le ventilateur s'arrête.
Lorsque la température de l'échangeur thermique dépasse 33 °C, le ventilateur démarre à vitesse minimale.
Si la température de l'échangeur de chaleur dépasse 36 °C, le ventilateur démarre à la vitesse définie.
Indicateur du mode Refroidissement [8] Dans ce mode, l'appareil fonctionne comme un refroidisseur avec une plage de fonctionnement de 16 °C à 30 °C et un pas de réglage de 0,5 °C.

2.4. **Réglage de la température :**

Bouton flèche vers le haut [2] L'actionnement de ce bouton augmente la température.
Bouton flèche vers le bas [3] l'actionnement de ce bouton permet de diminuer la température. L'augmentation et la diminution de la température s'effectuent en appuyant sur les boutons correspondants - [2] ou [3]. Lors du réglage de la température, la température sélectionnée clignote. Le réglage de la température souhaitée est confirmé si aucun bouton n'est actionné pendant 10 secondes. Une fois ces 10 secondes écoulées, la température ambiante actuelle s'affiche à l'écran.

2.5. **Réglage de la vitesse du ventilateur :**

Bouton FAN [6] Lorsque l'appareil est allumé, une pression sur le bouton FAN permet de régler les vitesses du ventilateur, les indications correspondantes s'affichant à l'écran. Une pression sur ce bouton active l'un des quatre modes.

- 1-Première pression - Active la première vitesse du ventilateur - **Indicateur de position [13]**
- 2-Deuxième pression - Active la deuxième vitesse du ventilateur - **Indicateur de position [14]**
- 3-Troisième pression - Mode automatique du ventilateur - **Indicateur de position [15]**
- 4-Quatrième pressi - Mode nuit du ventilateur - **Position de l'indicateur [16]**

Les vitesses du ventilateur sont au nombre de trois fixes et une variable, en fonction de la nécessité pour l'appareil de compenser la différence entre la température mesurée et la température de consigne.

2.6. **Fonction BOOST [17]**

Pour activer/désactiver la fonction lorsque l'appareil est en marche, maintenez le bouton FAN enfoncé pendant 3 secondes. Lorsque la fonction est active, le voyant s'allume.
En mode Chauffage:
30 °C clignote à l'écran pendant 10 secondes, puis la température ambiante s'affiche. En mode BOOST, l'appareil est réglé sur une température de 30 °C et la vitesse maximale du ventilateur pendant 1 heure. Il revient ensuite au dernier mode de fonctionnement configuré.
En mode Refroidissement:
L'écran affiche 16 °C pendant 10 secondes, puis indique la température ambiante. En mode BOOST, l'appareil est réglé sur une température de 16 °C et la vitesse maximale du ventilateur pendant 1 heure. Il revient ensuite au dernier mode de fonctionnement configuré.

2.7. **Verrouillage du clavier**

Cette fonction s'active lorsque l'appareil est allumé en appuyant simultanément sur les touches Flèche vers le haut [2] et Flèche vers le bas [3]
Pour activer ou désactiver cette fonction, appuyez simultanément sur les boutons et maintenez-les enfoncés pendant 3 secondes. Un symbole représentant un cadenas s'affiche sous les flèches à l'écran. Lorsque la fonction est activée, le symbole sous les flèches clignote pendant 5 secondes dès qu'un bouton est enfoncé. Cette fonction protège les réglages de l'appareil contre toute manipulation involontaire par des personnes ne connaissant pas son fonctionnement, des jeunes enfants ou des personnes en situation de handicap.

2.8. **Désactivation du signal sonore des boutons**

La fonction s'active lorsque l'appareil est allumé en appuyant simultanément sur la flèche vers le bas [3] et le bouton ON/OFF [4]
L'activation/la désactivation de la fonction s'effectue en appuyant simultanément sur les boutons et en les maintenant enfoncés pendant 3 secondes. Lorsque la fonction est active, le son émis lors de l'appui sur les boutons est désactivé.

2.9. **Restauration des paramètres d'usine RESET**

Cette fonction s'active en mode STAND BY en appuyant simultanément sur la flèche vers le haut [2] et le bouton FAN [6]
Pour rétablir les réglages d'usine de l'appareil, appuyez sur les deux boutons et maintenez-les enfoncés pendant 6 secondes. Au bout de 3 secondes, un premier signal sonore retentit et « rSt » s'affiche à l'écran. Au bout de 6 secondes, un deuxième signal sonore retentit et le message « rSt » s'éteint à l'écran. Tous les voyants du panneau de commande s'allument brièvement, indiquant que la procédure s'est déroulée avec succès. L'appareil reste en mode STAND BY. Lors de la réinitialisation aux réglages d'usine :

- Les paramètres Wi-Fi sont réinitialisés. Pour connecter l'appareil à l'application mobile, le module Wi-Fi doit être réactivé. (Voir point 2.2)
- Lors de la première mise en marche après la réinitialisation, l'appareil se met en mode : Chauffage avec une température réglée à 24 °C et le ventilateur en mode Auto.
- La configuration de l'appareil pour fonctionner avec une vanne doit être répétée, sinon l'appareil ne fonctionnera pas avec la vanne installée. (Voir point 3)

3. **Fonctionnement de l'appareil avec une vanne**

- **Configuration de l'appareil pour fonctionner avec une vanne à deux voies (trois voies)**

Pour configurer l'appareil pour qu'il fonctionne avec une vanne à deux voies (ou à trois voies), appuyez sur le bouton ON/OFF [4] et maintenez-le enfoncé pendant plus de 3 secondes lorsque l'appareil est allumé. Les boutons Flèche vers le haut [2], Flèche vers le bas [3] et ON/OFF [4] restent allumés sur l'écran. L'écran affiche le code numérique 000.
Procédez comme suit :

1. À l'aide des boutons Flèche vers le haut [2] et Flèche vers le bas [3], entrez le chiffre 007. Appuyez sur le bouton ON/OFF [4] pour confirmer. L'écran affiche CУ0.
2. Appuyez sur le bouton ON/OFF [4], CУ commence à clignoter. Appuyez une nouvelle fois sur ON/OFF : 0 commence à clignoter.
3. À l'aide des flèches, sélectionnez :

- 0 - pour le fonctionnement de l'appareil sans vanne
- 1 - pour le fonctionnement de l'appareil avec une vanne

4. Appuyez sur le bouton ON/OFF [4] pour confirmer votre choix.

Réglage du comportement du ventilateur en mode Refroidissement :

1. Appuyez une nouvelle fois sur ON/OFF — CУ commence à clignoter.
2. Utilisez les flèches pour passer à CF. Appuyez sur ON/OFF — 0 commence à clignoter.
3. À l'aide des flèches, sélectionnez :

- CF = 0 - lorsque la température réglée est atteinte, la vanne se ferme et le ventilateur s'arrête également.
- CF = 1 - lorsque la température de consigne est atteinte, la vanne se désactive (se ferme), mais le ventilateur continue de fonctionner en continu. ATTENTION ! Cette configuration est obligatoire. Dans le cas contraire, l'appareil ne fonctionnera pas avec une vanne.

ATTENTION ! Après avoir effectué une RÉINITIALISATION, la configuration doit être répétée. Sinon, l'appareil ne fonctionnera pas avec la vanne.

3.1. **Fonction ANTI-FROST**

Lorsque la température ambiante descend en dessous de 5 °C, l'appareil passe en mode chauffage. La vanne (si elle est installée) à l'entrée de l'appareil s'ouvre et le capteur commence à surveiller l'évolution de la température du fluide. Si la température du fluide n'atteint pas 15 °C, cela signifie que le système de chauffage (par exemple, la pompe à chaleur) ne fonctionne pas. Dans ce cas, un message d'erreur s'affiche à l'écran et dans l'application mobile.

4. **Indication d'erreur [10]**

Le voyant s'allume en rouge. Une combinaison de lettres et de chiffres s'affiche à l'écran, indiquant le problème survenu.

LISTE DES ERREURS ET DE LEURS CODES :

No	Code d'erreur	Description de l'erreur	Indication à l'écran	Solutions
1	**S1 S**	Court-circuit du capteur de température ambiante		Automatique
2	**S1 O**	Circuit ouvert du capteur de température ambiante		Automatique
3	**S2 S**	Court-circuit du capteur de température de l'échangeur de chaleur	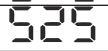	Automatique
4	**S2 O**	Circuit ouvert du capteur de température de l'échangeur de chaleur	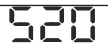	Automatique
5	**FA n**	Problème de ventilateur		Manuel
6	**AF A**	ANTI-GEL avec alarme ⚠		Automatique

Lorsque plus de deux erreurs sont détectées, les messages correspondant à ces erreurs s'affichent en alternance à l'écran toutes les 5 secondes, sous forme de clignotement du code.

AVERTISSEMENTS :

No	Code d'avertissement	Description de l'avertissement	Indication à l'écran	Solutions
1	**AF**	ANTI-FROST sans indication d'alarme		Automatique
2	**Hi t**	Température trop élevée du fluide caloporteur (mode Refroidissement)		Automatique
3	**Lo t**	Température du fluide caloporteur trop basse (mode Chauffage)		Automatique
4	**CL F**	Filtre encrassé		Manuel

Les avertissements indiqués n'interrompent pas le fonctionnement de l'appareil.
Pour effacer manuellement l'erreur / l'avertissement, appuyez sur le bouton ON/OFF [4].

VI. ENTRETIEN PÉRIODIQUE

Un entretien régulier est indispensable pour maintenir l'appareil en parfait état de fonctionnement, ainsi que pour garantir sa sécurité et sa fiabilité au fil des ans. Avant toute opération de nettoyage ou d'entretien, débranchez l'appareil du réseau électrique en coupant le disjoncteur principal. Attendez que les pièces refroidissent pour éviter tout risque de brûlure. N'utilisez pas d'éponges abrasives ni de produits de nettoyage abrasifs ou corrosifs afin d'éviter d'endommager les surfaces peintes. Si nécessaire, nettoyez les surfaces extérieures des ventilo-convecteurs à l'aide d'un chiffon doux et humide.

Nettoyage du filtre à air (Fig. 10)
Lorsqu'un message d'avertissement s'affiche (filtre encrassé, code « CL F »), il est nécessaire de nettoyer le filtre de l'appareil. Le filtre se trouve dans la partie inférieure de l'appareil.

Pour nettoyer le filtre :

- Appuyez sur le filtre pour le plier légèrement ;
- Tirez le filtre vers le bas à la verticale ;
- Nettoyez le filtre à l'aide d'un aspirateur ;
- Lavez le filtre sous l'eau courante sans utiliser de produits chimiques ni de solvants, puis laissez-le sécher;
- Remettez le filtre en place sur l'appareil en insérant délicatement le couvercle inférieur dans son logement ;

Il est interdit d'utiliser l'appareil sans filtres.

Vérifiez et nettoyez régulièrement le bac de condensation.
En cas d'accumulation de poussière ou de saletés, il existe un risque d'obstruction de l'orifice d'évacuation. Assurez-vous que l'orifice est dégagé et permet l'écoulement normal de l'eau de condensation.

Lors de l'entretien périodique, il est nécessaire de nettoyer l'échangeur de chaleur (Fig. 5).
Pour y accéder, il convient de démonter le panneau après avoir retiré les vis situées sous l'isolation.

Dépannage:
En cas de fuite d'eau ou de dysfonctionnement, coupez immédiatement l'alimentation électrique et fermez les robinets d'eau.
Si l'une des anomalies suivantes survient, contactez un centre de service agréé ou une personne qualifiée agréée, mais n'effectuez aucune réparation vous-même.
IMPORTANT ! Les interventions doivent être effectuées par un installateur qualifié ou par un service après-vente spécialisé.
Tableau des anomalies et des solutions pour y remédier.

Tableau des anomalies et des solutions pour y remédier.

Problème	Cause	Solution
Activation retardée de la ventilation par rapport à la nouvelle température ou aux réglages de fonctionnement.	La vanne du circuit a besoin d'un certain temps pour s'ouvrir et, par conséquent, il faut un certain temps pour que l'eau chaude ou froide circule dans l'appareil.	Attendez 2 ou 3 minutes pour que la vanne du circuit s'ouvre.
L'appareil n'active pas la ventilation.	Il n'y a pas d'eau chaude ou froide dans le système.	Vérifiez si le chauffe-eau ou le refroidisseur d'eau fonctionne correctement.
La ventilation ne s'active pas même lorsqu'il y a de l'eau chaude ou froide dans le circuit hydraulique.	La vanne hydraulique reste fermée	Démontez le corps de la vanne et vérifiez si la circulation de l'eau est rétablie.
		Vérifiez le bon fonctionnement de la vanne en l'alimentant séparément en 230 V. Si elle s'actionne, le problème peut provenir de l'unité de commande électronique.
	Le moteur du ventilateur est bloqué ou a grillé.	Vérifiez les bobines du moteur et la rotation libre du ventilateur.
	Les connexions électriques ne sont pas correctement raccordées.	Vérifiez les connexions électriques.
L'appareil fuit de l'eau pendant le chauffage.	Fuites au niveau des raccords hydrauliques du système.	Vérifiez la fuite et resserrez complètement les raccords.
	Fuites au niveau du bloc de vannes.	Vérifiez l'état des joints.
Des gouttes d'eau s'accumulent sur le panneau avant.	L'isolation thermique n'est pas correctement collée.	Vérifiez que l'isolation thermo-acoustique est correctement positionnée, en prêtant attention à cette partie à l'avant, au-dessus de l'échangeur de chaleur à ailettes.
La ventilation ne s'active pas même lorsqu'il y a de l'eau chaude ou froide dans le circuit hydraulique.Des gouttes d'eau sont présentes sur la grille de sortie d'air.	En cas d'humidité élevée (>60 %), de la condensation peut se former, en particulier à des vitesses de ventilation minimales.	Dès que l'humidité commence à baisser, ce phénomène disparaît. Dans tous les cas, la présence de quelques gouttes d'eau dans l'appareil ne signifie pas qu'il est défectueux.
L'appareil évacue de l'eau uniquement pendant le refroidissement.	Le bac de condensation est bouché	Versez lentement une bouteille d'eau dans la partie inférieure de la batterie pour vérifier le drainage ; si nécessaire, nettoyez le bac et/ou augmentez l'inclinaison du tuyau de drainage. Vérifiez l'isolation des tuyaux.
	L'évacuation des condensats ne nécessite pas de pente pour un écoulement correct.	
	Les tuyaux de raccordement et le bloc de vannes ne sont pas bien isolés.	Vérifiez l'état des filtres et nettoyez-les si nécessaire
	Le ventilateur touche la structure.	Le déséquilibre provoque des vibrations excessives de la machine ; remplacez le ventilateur.
	Le ventilateur est déséquilibré.	Nettoyez les filtres
	Vérifiez si les filtres sont bouchés et nettoyez-les si nécessaire	Attendez 2 ou 3 minutes pour ouvrir la vanne de la conduite.

Consignes de protection de l'environnement:



Les anciens appareils électriques contiennent des matériaux précieux et ne doivent donc pas être jetés avec les ordures ménagères ! Nous vous invitons à contribuer activement à la préservation des ressources et de l'environnement en déposant votre appareil dans les points de collecte prévus à cet effet (le cas échéant).

I. MĂSURI DE PRECAUȚIE ȘI INSTRUCȚIUNI DE SIGURANȚĂ IMPORTANTE

1. Prezenta descriere tehnică și instrucțiune de utilizare are scopul de a vă familiariza cu produsul ventiloconvector (denumit în continuare „aparatul") și cu condițiile pentru montarea și utilizarea corectă a acestuia. Instrucțiunile sunt destinate și tehnicienilor autorizați care vor monta inițial aparatul, îl vor demonta și repara în caz de defectare.
2. Respectarea indicațiilor din prezentul manual este în primul rând în interesul cumpărătorului. De asemenea, aceasta este una dintre condițiile de garanție menționate în cartea de garanție, pentru ca cumpărătorul să poată beneficia de service gratuit în garanție. Producătorul nu răspunde pentru defecțiunile aparatului cauzate de o exploatare și/sau o instalare care nu respectă indicațiile și instrucțiunile din acest manual.
3. Aparatul poate fi instalat și pus în funcțiune numai pentru utilizarea conform destinației în sisteme de încălzire închise, în conformitate cu standardul EN12828:2012
4. Acest aparat nu este destinat utilizării de către persoane (inclusiv copii) cu capacități fizice, senzoriale sau mentale reduse sau fără experiență și cunoștințe, cu excepția cazului în care sunt supravegheate sau instruite cu privire la utilizarea aparatului de către o persoană responsabilă pentru siguranța lor.
5. Copiii trebuie supravegheați pentru a se asigura că nu se joacă cu aparatul.
6. Curățarea și întreținerea de către utilizator nu trebuie efectuate de copii nesupravegheați.

ATENȚIE! Instalarea și conectarea incorectă a aparatului îl pot face periculos pentru sănătatea și viața utilizatorilor, putând avea consecințe grave și de durată pentru aceștia, inclusiv, dar fără a se limita la, leziuni fizice și/sau deces. Acest lucru poate duce, de asemenea, la daune materiale (deteriorare și/sau distrugere) ale bunurilor proprii, precum și ale terților, cauzate inclusiv, dar nu exclusiv, de inundații, explozii și incendii.

Instalarea, racordarea la rețeaua de apă și la rețeaua electrică, precum și punerea în funcțiune trebuie efectuate exclusiv de către electricieni autorizați și tehnicieni specializați în repararea și instalarea convectorului cu ventilator, care și-au dobândit calificarea pe teritoriul țării în care se efectuează montarea și punerea în funcțiune a aparatului și în conformitate cu normele și reglementările în vigoare.

ATENȚIE: Anumite părți ale acestui produs se pot încălzi foarte tare și pot provoca arsuri. Trebuie acordată o atenție specială în prezența copiilor și a persoanelor vulnerabile.

7. Aparatul nu trebuie amplasat direct sub o priză!
8. Înainte de a porni aparatul, verificați dacă tensiunea indicată pe plăcuța de identificare corespunde cu tensiunea furnizată la domiciliul dumneavoastră.
9. Aceste aparate sunt proiectate atât pentru climatizare, cât și pentru încălzire și sunt destinate exclusiv acestei utilizări, în conformitate cu caracteristicile lor de funcționare.
10. În cazul unei scurgeri de apă, rotiți comutatorul principal al sistemului în poziția „OPRIT" și închideți robinetele de apă.
11. Acest aparat trebuie utilizat numai în scopul pentru care a fost conceput, și anume pentru încălzirea spațiilor de locuit. Aparatul nu este destinat utilizării în scopuri comerciale. Orice altă utilizare trebuie considerată incorectă și, prin urmare, periculoasă. Producătorul nu poate fi tras la răspundere pentru daunele rezultate din utilizarea incorectă și nejustificată. Nerespectarea informațiilor de siguranță va anula garanția acordată pentru aparat!
12. Țineți obiectele inflamabile, cum ar fi mobilierul, pernele, lenjeria de pat, hârtia, hainele, perdelele etc., la o distanță de cel puțin 100 cm de aparat.
13. Nu utilizați aparatul în locuri unde se utilizează sau se depozitează substanțe inflamabile (de exemplu: în apropierea gazelor inflamabile sau a aerosolilor) – există un risc foarte mare de explozie și incendiu!
14. Nu introduceți și nu permiteți ca obiecte străine să pătrundă în orificiile de ventilație (de intrare sau de ieșire), deoarece acest lucru va provoca un șoc electric, un incendiu sau o defecțiune a aparatului.
15. Nu acoperiți grilele de protecție și nu blocați intrarea sau ieșirea fluxului de aer prin așezarea aparatului lângă o suprafață. Toate obiectele trebuie să se afle la o distanță de cel puțin 1 metru față de aparat, atât în față, cât și lateral. Nerespectarea regulilor menționate nu numai că poate provoca defecțiuni ale aparatului, dar va anula și garanția, motiv pentru care producătorul nu își asumă răspunderea pentru daunele cauzate persoanelor, animalelor și bunurilor.

Atenție! Racordarea aparatului la sistemele de încălzire și răcire se realizează conform unui proiect elaborat de un proiectant autorizat și licențiat. Proiectul trebuie executat de instalatori tehnici autorizați! Existența unui astfel de proiect este o condiție obligatorie pentru recunoașterea garanției de către producător!

CONECTAREA LA SISTEMUL HIDRAULIC

Alegerea și dimensionarea racordurilor trebuie efectuate de un instalator autorizat, în conformitate cu datele tehnice ale aparatului, precum și cu cerințele normative valabile pe teritoriul țării respective. Trebuie să se țină cont de faptul că dimensionarea incorectă va duce la anularea garanției din partea producătorului.
La conectarea aparatului la sistemul hidraulic, trebuie să respectați marcajul indicativ pentru intrarea în sistemul hidraulic.
Dacă există posibilitatea ca temperatura din încăpere să scadă la 0°C, ventiloconvectorul trebuie golit.

Golire:

1. Opriți alimentarea cu fluidul de transfer termic către convectorul cu ventilator, oprind pompa de circulație a sistemului. Dacă sunt instalate robinete de închidere înainte de intrarea și după ieșirea schimbătorului de căldură, închideți-le.
2. Cu o șurubelniță plată, desfaceți parțial șurubul de la purjorul inferior pentru a reduce presiunea din schimbătorul de căldură.

ATENȚIE! Fluidul va curge prin tub în vasul de condens de ieșire.

3. Deșurubați parțial șurubul de la purjorul superior pentru a facilita scurgerea completă a fluidului din schimbătorul de căldură. Fluidul se va scurge prin purjorul inferior în vasul de condens de ieșire.
4. După scurgerea fluidului, strângeți complet șuruburile celor două supape de aerisire.

CONECTAREA LA REȚEAUA ELECTRICĂ

Racordarea la rețeaua electrică trebuie efectuată de instalatori autorizați. Pentru a conecta aparatul la sursa de alimentare, urmați schema electrică. (Fig. 9)

- 1 - Motor
- 2 - Placă de interfață
- 3 - Senzor de temperatură pentru schimbătorul de căldură
- 4 - Senzor de temperatură pentru aerul ambiental

Aparatul trebuie conectat la rețeaua electrică printr-un întrerupător multipolar cu o distanță minimă între contacte de cel puțin 3 mm sau printr-un dispozitiv care permite deconectarea completă a aparatului în condiții de supratensiune de categoria III.

II. DESCRIERE ȘI PRINCIPIU DE FUNCȚIONARE

Convectoarele cu ventilator sunt proiectate ca aparate terminale, astfel încât să fie utilizate în combinație cu sisteme cu generare redusă de căldură, cum ar fi: pompe de căldură, cazane cu condensare sau sisteme integrate cu panouri solare. Acestea asigură încălzire sau răcire de înaltă eficiență, oferind opțiuni de control al temperaturii în încăperi în funcție de preferințele utilizatorului.

III. CARACTERISTICI TEHNICE ȘI INFORMAȚII DESPRE PRODUS

1. Tensiune nominală: vezi plăcuța de identificare
2. Frecvență nominală: vezi plăcuța de identificare
3. Putere nominală: vezi plăcuța de identificare
4. Presiune nominală: vezi plăcuța de identificare
5. Temperatura minimă și maximă de funcționare a apei sau a agentului termic: 5°C - 70°C
6. Presiunea minimă și maximă de funcționare a apei sau a agentului termic: de la 0 MPa la 0.8 MPa
7. Informații despre produs (Tabelul 1)

V. MONTAJ

ATENȚIE! Evitați instalarea convectorului cu ventilator:

- În spații unde vor fi expuse la lumina directă a soarelui.
- În apropierea surselor care emit căldură.

- În încăperi umede sau în locuri unde pot intra în contact cu apa.
- În spații cu vapori de ulei.
- În spații expuse la unde radio de înaltă frecvență.

Asigurați-vă că:

- Peretele pe care este montat aparatul poate suporta greutatea.
- Nu există țevi sau cabluri electrice pe perete, în jurul locului de montare a aparatului.
- Peretele pe care se va efectua montarea este drept.
- Există suficient spațiu pentru circulația liberă a aerului de intrare și de ieșire.

În funcție de dispunerea colectoarelor, aparatele pot fi „stânga" sau „dreapta". Aparatele cu ieșiri ale schimbătorului de căldură pe partea stângă au comanda pe dreapta. Aparatele cu ieșiri ale schimbătorului de căldură pe partea dreaptă au comanda pe stânga. Racordurile sunt întotdeauna pe partea opusă comenzii!

La montarea aparatului pe perete, respectați următoarele instrucțiuni:

Folosiți șablonul decupându-l din partea din spate a cutiei în care este ambalat aparatul. (Fig. 3)

- Distanța minimă dintre podea și partea inferioară a aparatului trebuie să fie de 80 mm.
- Găuriți orificiile pentru diblurile de perete folosind o bormașină, conform distanței măsurate între fante. Introduceți diblurile.
- Strângeți șuruburile superioare, lăsând un spațiu de 5–7 mm față de perete.
- Slăbiți șuruburile situate pe grila superioară a aparatului. (Fig. 4)
- Glisați cheile de fixare aflate pe grila inferioară.
- Ridicați panoul frontal al aparatului. (Fig. 6) (Filtrele aflate în partea inferioară a aparatului pot cădea.) Așezați panoul lângă aparat. Deconectați cablul panglică (ribbon cable) care conectează cele două plăci electronice.
- Agățați aparatul de șuruburile superioare.
- Introduceți șuruburile inferioare în dibluri și strângeți-le.
- Asigurați-vă că aparatul este poziționat perfect orizontal și strângeți complet șuruburile inferioare.
- Strângeți și șuruburile superioare astfel încât aparatul să fie fixat ferm pe perete.

Pentru conectarea aparatului la sistemul cu agent termic:

- Folosind un robinet de închidere adecvat (¾") sau o vană cu sertar, conectați aparatul la instalație. (Fig. 7, pozițiile A și B)
- Poziționați racordurile hidraulice.
- Strângeți racordurile cu o cheie corespunzătoare, utilizând o contrapriză în timpul strângerii.
- Verificați dacă există scurgeri de agent termic.
- Acoperiți racordurile cu material izolator.

ATENȚIE! Racordurile și îmbinările hidraulice trebuie izolate termic. Evitați izolarea parțială a racordurilor.

ATENȚIE! Nu strângeți prea tare racordurile, pentru a evita deteriorarea izolației. Pentru etanșarea racordurilor filetate ale conductelor de apă, utilizați fibre de cânepă sau produse speciale care se aplică pe filetele celor două elemente. Se recomandă utilizarea benzii de teflon atunci când în circuitul hidraulic există antigel.

Pentru a purja aerul din aparat:

Deschideți toate robinetele de închidere (manuale sau automate) A și B.

Începeți umplerea deschizând încet robinetul de umplere cu apă a sistemului.

Când apa începe să iasă din supapele de aerisire ale aparatului, închideți-le și continuați umplerea până când se atinge presiunea nominală a sistemului. Verificați garniturile hidraulice. Se recomandă repetarea acestor operațiuni. După ce aparatul a funcționat câteva ore, verificați periodic presiunea din sistem.

Evacuarea condensului:

Dacă este posibil, direcționați lichidul condensat să curgă direct într-un jgheab sau într-o conductă de evacuare a apei de ploaie.

Când condensul este evacuat direct în canalele principale, se recomandă realizarea unui sifon pentru a preveni revenirea mirosurilor neplăcute prin conductă în încăpere. Curba sifonului trebuie să fie mai jos decât rezervorul lateral de condens.

Dacă condensul trebuie colectat într-un recipient, acesta trebuie să fie deschis către atmosferă, iar conducta nu trebuie să fie scufundată în apă, pentru a evita problemele de contrapresiune care ar împiedica scurgerea normală.

IV. UTILIZAREA APARATULUI

Panou: (Fig. 8)	
[1] Afișaj	[9] Indicator Wi-Fi pentru activarea conexiunii wireless
[2] Buton pentru creșterea temperaturii	[10] Indicator de defecțiune
[3] Buton pentru scăderea temperaturii	[13] Indicator pentru viteza I a ventilatorului
[4] Buton ON/OFF pentru selectarea stării de funcționare	[14] Indicator pentru viteza a II-a a ventilatorului
[5] Buton MODE pentru controlul modurilor	[15] Indicator pentru modul automat de funcționare al ventilatorului
[6] Buton FAN pentru controlul vitezei ventilatorului	[16] Indicator pentru modul de funcționare nocturn al ventilatorului
[7] Indicator pentru modul de încălzire	[17] Indicator pentru funcția BOOST
[8] Indicator pentru modul Răcire	Indicator pentru tastatură blocată [sub săgeți]

Când indicatorul corespunzător funcției/modului de funcționare este aprins, aceasta înseamnă că funcția/modul de funcționare este activat. În cazul în care butoanele funcționale nu sunt acționate timp de 60 de secunde, panoul de control rămâne aprins, dar cu o intensitate mai redusă.

1. **Afișaj [1]**

Indicator pentru temperatura din încăpere.

La pornirea aparatului din modul STAND BY în modul manual, se afișează temperatura din încăpere. La setarea temperaturii, temperatura setată se afișează intermitent timp de 10 secunde. Apoi se afișează din nou temperatura din încăpere.

2. **Setări și comandă a aparatului:**

2.1. **Pornirea/oprirea aparatului:**

Butonul ON/OFF [4] Când aparatul este oprit, o singură apăsare a butonului ON/OFF pornește aparatul. Pe afișaj se afișează temperatura măsurată în încăpere. Când aparatul este pornit, prin apăsarea o singură dată a butonului ON/OFF, aparatul trebuie să se oprească și să intre în modul STAND BY. În modul STAND BY, ventilatorul nu funcționează. Clapeta de la intrarea schimbătorului de căldură este închisă.

2.2. **Activarea modulului Wi-Fi:**

Indicator Wi-Fi pentru activarea conexiunii wireless [9] Când aparatul este oprit în modul STANDBY. Ținând apăsat butonul MODE [5] timp de 3 secunde, modulul Wi-Fi se activează/dezactivează. Fiecare apăsare a butonului este însoțită de un semnal sonor. În timpul conectării, indicatorul Wi-Fi clipește. Când se stabilește o conexiune Wi-Fi stabilă, indicatorul rămâne aprins continuu. În cazul în care conexiunea la internet se pierde, indicatorul începe să clipească până când conexiunea este restabilită.

2.3. **Selectarea modului de funcționare:**

Butonul MODE [5] Când aparatul este pornit, ținând apăsat butonul MODE timp de 3 secunde, se selectează unul dintre cele două moduri: Încălzire/Răcire. Fiecare apăsare a butonului este însoțită de un semnal sonor.

Indicator pentru modul Încălzire [7] În acest mod, aparatul funcționează ca un aparat de încălzire cu un interval de funcționare de 16 °C–30 °C, cu un pas de reglare de 0,5 °C. În modul Încălzire se execută o pornire la cald. Aceasta este o funcție de control în care ventilatorul nu pornește imediat după solicitarea de încălzire, ci așteaptă ca schimbătorul de căldură să atingă o anumită temperatură. Scopul este de a nu introduce aer rece în încăpere.

- La o temperatură a schimbătorului de căldură sub 27 °C, ventilatorul se oprește.
- La o temperatură a schimbătorului de căldură mai mare de 33 °C, ventilatorul pornește la viteză minimă.
- La creșterea temperaturii schimbătorului de căldură peste 36 °C, ventilatorul pornește la viteza setată.

Indicator pentru modul Răcire [8] În acest mod, aparatul funcționează ca răcitor cu un interval de funcționare de 16 °C–30 °C, cu un pas de reglare de 0,5 °C.

2.4. Reglarea temperaturii:

Butonul Săgeată sus [2] Apăsarea acestui buton crește temperatura.

Butonul Săgeată în jos [3] Apăsarea acestui buton duce la scăderea temperaturii. Creșterea și scăderea temperaturii se realizează prin apăsarea butoanelor corespunzătoare – [2] sau [3]. În timpul reglării temperaturii, valoarea setată clipește. Setarea temperaturii dorite se confirmă atunci când nu se apasă niciun buton timp de 10 secunde. După expirarea celor 10 secunde, pe afișaj se vizualizează temperatura curentă a camerei.

2.5. **Reglarea vitezei ventilatorului:**

Butonul FAN [6] Când aparatul este pornit, apăsarea butonului FAN permite controlul vitezei ventilatorului, iar pe afișaj sunt afișate indicațiile corespunzătoare. Apăsarea acestui buton activează unul dintre cele patru moduri.

- Prima apăsare – Activează viteza I a ventilatorului **– Indicator poziția [13]**
- A doua apăsare – Activează viteza II a ventilatorului **– Indicator poziția [14]**
- A treia apăsare – Activează modul automat de funcționare a ventilatorului **– Indicator poziția [15]**
- A patra apăsare – Activează modul de funcționare nocturnă a ventilatorului **– Indicator poziția [16]**

Vitezele ventilatorului sunt 3 fixe și una variabilă, în funcție de necesitatea aparatului de a compensa diferența dintre temperatura măsurată și cea setată.

2.6. **Funcția BOOST [17]**

Activarea/dezactivarea funcției se realizează cu aparatul pornit, prin menținerea apăsată a butonului FAN timp de 3 secunde. Când funcția este activă, indicatorul se aprinde.

În modul Încălzire:

Pe afișaj clipește 30˚C timp de 10 secunde, după care se afișează temperatura din încăpere. În funcția BOOST, aparatul este setat la temperatura de 30˚C și la viteza maximă a ventilatorului, cu o durată de 1 oră. După aceea, se revine la ultimul mod de funcționare configurat.

În modul Răcire:

Pe afișaj clipește 16 °C timp de 10 secunde, după care se afișează temperatura din încăpere. În modul BOOST, aparatul este setat la temperatura de 16 °C și la viteza maximă a ventilatorului timp de 1 oră. După aceea, revine la ultimul mod de funcționare configurat.

2.7. **Blocarea tastaturii**

Funcția se activează când aparatul este pornit, prin combinația de butoane Săgeată sus [2] și Săgeată jos [3]

Activarea/dezactivarea funcției se realizează prin apăsarea simultană și menținerea apăsată timp de 3 secunde a butoanelor. Pe afișaj, sub săgeți, apare simbolul unui lacăt. Când funcția este activată, la apăsarea oricărui buton, indicatorul de sub săgeți clipește timp de 5 secunde. Funcția asigură protecția setărilor aparatului împotriva acțiunilor neintenționate din partea

persoanelor care nu sunt familiarizate cu funcționalitatea aparatului, a copiilor mici sau a persoanelor cu dizabilități.

2.8. **Dezactivarea semnalului sonor al butoanelor**

Funcția se activează cu aparatul pornit, prin combinația de butoane Săgeată în jos [3] și Buton ON/OFF [4]

Activarea/dezactivarea funcției se realizează prin apăsarea simultană și menținerea apăsată timp de 3 secunde a butoanelor. Când funcția este activă, sunetul la apăsarea butoanelor este dezactivat.

2.9. **Revenire la setările din fabrică RESET**

Funcția se activează în modul STAND BY prin apăsarea simultană a butonului Săgeată sus [2] și a butonului FAN [6]

Pentru a restabili setările din fabrică ale aparatului, apăsați și țineți apăsate cele două butoane timp de 6 secunde. La a 3-a secundă de menținere a celor două butoane, se aude un prim semnal sonor și pe afișaj apare rSt. În a 6-a secundă se aude un al doilea semnal sonor, iar mesajul rSt de pe afișaj se dezactivează. Toate indicatoarele de pe panoul de control se aprind pentru scurt timp, ceea ce indică finalizarea cu succes a procedurii. Aparatul rămâne în stare STAND BY. La revenirea la setările din fabrică:

- Setările Wi-Fi sunt resetate. Pentru a conecta aparatul la aplicația mobilă, modulul Wi-Fi trebuie reactivat. (Vezi punctul 2.2)
- La prima pornire după RESET, aparatul se setează în modul: Încălzire cu temperatura setată la 24 °C și ventilatorul în modul Auto.
- Configurația aparatului pentru funcționarea cu supapă trebuie repetată, în caz contrar aparatul nu va funcționa cu supapa montată. (Vezi punctul 3)

3. **Funcționarea aparatului cu supapă**

- **Configurarea aparatului pentru funcționarea cu o supapă cu două căi (trei căi)**

Pentru a configura aparatul pentru funcționarea cu o supapă cu două (trei) căi, cu aparatul pornit, apăsați și mențineți apăsat butonul ON/OFF [4] timp de mai mult de 3 secunde. Pe afișaj vor rămâne aprinse butoanele Săgeată sus [2], Săgeată jos [3] și butonul ON/OFF [4]. Pe afișaj apare indicația numerică 000.

Urmați pașii de mai jos:

1. Cu ajutorul butoanelor Săgeată sus [2] și Săgeată jos [3], introduceți numărul 007. Apăsați butonul ON/OFF [4] pentru confirmare. Pe afișaj se afișează CУ0.
2. Apăsați butonul ON/OFF [4], CУ începe să clipească. Apăsați ON/OFF încă o dată - 0 începe să clipească.
3. Cu ajutorul săgeților, selectați:

- 0 – pentru funcționarea aparatului fără supapă
- 1 - pentru funcționarea aparatului cu supapă

4. Apăsați butonul ON/OFF [4] pentru a confirma selecția.

Setarea comportamentului ventilatorului în modul Răcire:

1. Apăsați din nou butonul ON/OFF — CУ începe să clipească.
2. Folosiți săgețile pentru a trece la CF. Apăsați ON/OFF — 0 începe să clipească.
3. Cu ajutorul săgeților, selectați:

- CF = 0 - la atingerea temperaturii setate, supapa se închide și ventilatorul se oprește.
- CF = 1 – la atingerea temperaturii setate, supapa se oprește (se închide), dar ventilatorul continuă să funcționeze neîntrerupt.

ATENȚIE! Configurarea este obligatorie. În caz contrar, aparatul nu va funcționa cu supapă.

ATENȚIE! După efectuarea RESET-ului, configurația trebuie repetată. În caz contrar, aparatul nu va funcționa cu supapă.

3.1. **Funcția ANTI-FROST**

Atunci când temperatura din încăpere scade sub 5 °C, aparatul se activează în modul de încălzire. Supapa (dacă este instalată) de la intrarea în aparat se deschide, iar senzorul începe să monitorizeze variația temperaturii fluidului. Dacă temperatura fluidului nu crește până la 15 grade, aceasta înseamnă că sistemul de încălzire (de exemplu, pompa de căldură) nu funcționează. În acest caz, se afișează o eroare pe ecran și în aplicația mobilă.

4. Indicator de erori [10]

Indicatorul se aprinde în roșu. Pe afișaj apare o combinație de litere și cifre care indică problema apărută.

LISTA ERORILOR ȘI A CODURILOR CORESPUNZĂTOARE:

No	Codul erorii	Descrierea erorii	Indicație pe afișaj	Soluții
1	**S1 S**	Scurtcircuit la senzorul de temperatură a camerei		Automat
2	**S1 O**	Circuit deschis al senzorului de temperatură a camerei		Automat
3	**S2 S**	Scurtcircuit la senzorul de temperatură al schimbătorului de căldură	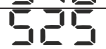	Automat
4	**S2 O**	Circuit deschis al senzorului de temperatură al schimbătorului de căldură	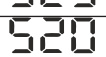	Automat
5	**FA n**	Problemă la ventilator		Manual
6	**AF A**	ANTI-FROST cu indicator de alarmă ⚠	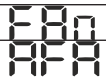	Automat

În cazul înregistrării a mai mult de două erori, mesajele corespunzătoare se afișează alternativ pe ecran la un interval de 5 secunde, prin intermitenta codului.

AVERTISMENTE:

No	Codul avertismentului	Descrierea avertismentului	Indicație pe afișaj	Soluții
1	**AF**	ANTI-FROST fără afișare alarmă		Automat
2	**Hi t**	Temperatură prea ridicată a agentului de transfer termic (modul Răcire)		Automat
3	**Lo t**	Temperatură prea scăzută a agentului termic (modul Încălzire)		Automat
4	**CL F**	Filtru murdar		Manual

Afișarea acestor avertismente nu oprește funcționarea aparatului.

Ștergerea manuală a erorii / avertismentului se efectuează prin apăsarea butonului ON/OFF [4].

V. ÎNTREȚINERE PERIODICĂ

Întreținerea periodică este obligatorie pentru a menține aparatul într-o stare perfectă de funcționare, sigur și fiabil pe parcursul anilor. Înainte de orice operațiune de curățare și întreținere, deconectați aparatul de la rețeaua electrică, oprind întrerupătorul principal. Așteptați ca piesele să se răcească pentru a evita riscul de arsuri. Nu utilizați bureți abrazivi sau detergenți abrazivi și corozivi, pentru a evita deteriorarea suprafețelor vopsite. Când este necesar, curățați suprafețele exterioare ale ventiloconvectoarelor cu o cârpă moale și umedă.

Curățarea filtrului de aer (Fig. 10)

Când se afișează un mesaj de avertizare (filtru murdar cu codul „CL F"), este necesar să curățați filtrul aparatului. Filtrul se află în partea inferioară a aparatului.

Pentru a curăța filtrul:

- Apăsați filtrul în jos pentru a se îndoi ușor;
- Trageți filtrul vertical în jos;
- Curățați filtrul cu ajutorul unui aspirator;
- Spălați filtrul sub jet de apă, fără a utiliza detergenți sau solvenți, apoi lăsați-l să se usuce;
- Montați din nou filtrul în aparat, introducând cu grijă capacul inferior în locașul său.

Este interzisă utilizarea aparatului fără filtre.

Verificați și curățați regulat tava de condens.

În cazul acumulării de praf sau murdărie, există riscul de înfundare a orificiului de scurgere. Asigurați-vă că orificiul este liber și permite scurgerea normală a condensului.

La efectuarea întreținerii periodice, este necesar să se curețe schimbătorul de căldură (Fig. 5)

Pentru a asigura accesul la acesta, trebuie demontat panoul, după îndepărtarea prealabilă a șuruburilor situate sub izolație.

Remedierea defecțiunilor:

În cazul scurgerii de apă sau al funcționării defectuoase, opriți imediat alimentarea cu energie electrică și închideți robinetele de apă.

Dacă apare una dintre următoarele anomalii, contactați un centru de service autorizat sau o persoană calificată autorizată, dar nu efectuați niciun fel de reparații pe cont propriu.

IMPORTANT! Intervențiile trebuie efectuate de un instalator calificat sau de un service specializat.

Tabel cu anomalii și modalități de remediere a acestora.

Problemă	Cauză	Remediere
Activarea întârziată a ventilației în raport cu noua temperatură sau setările funcționale.	Supapa circuitului are nevoie de ceva timp pentru a se deschide și, prin urmare, este necesar un timp pentru ca apa caldă sau rece să circule în aparat.	Așteptați 2 sau 3 minute pentru ca supapa circuitului să se deschidă.
Aparatul nu activează ventilația.	Nu există apă caldă sau rece în sistem.	Verificați dacă boilerul sau răcitorul de apă funcționează corect.
Ventilația nu se activează chiar și atunci când în circuitul hidraulic există apă caldă sau rece.	Supapa hidraulică rămâne închisă	Demontați corpul ventilului și verificați dacă circulația apei a fost restabilită.
		Verificați funcționarea vanei alimentând-o separat la 230 V. Dacă se activează, problema poate fi la unitatea de comandă electronică.
	Motorul ventilatorului s-a blocat sau a ars.	Verificați bobinele motorului și dacă ventilatorul se rotește liber.
	Conexiunile electrice nu sunt conectate corect.	Verificați conexiunile electrice.
Aparatul pierde apă în timpul încălzirii.	Scurgeri la racordurile hidraulice ale sistemului.	Verificați scurgerea și strângeți bine racordurile.
	Scurgeri în blocul de supape.	Verificați starea garniturilor.
Există picături pe panoul frontal.	Izolația termică nu este lipită corect	Verificați poziționarea corectă a izolației termoacustice, acordând atenție acestei părți din față, deasupra schimbătorului de căldură cu aripioare.
Există picături de apă pe grila de ieșire a aerului.	În condiții de umiditate ridicată (>60%), se poate forma condens, în special la viteze minime de ventilație.	Imediat ce umiditatea începe să scadă, fenomenul dispare. În orice caz, prezența câtorva picături de apă în aparat nu înseamnă o defecțiune.
Aparatul scurge apă numai în timpul răcirii.	Recipientul de condens este înfundat	Turnați încet o sticlă de apă în partea inferioară a bateriei pentru a verifica scurgerea; dacă este necesar, curățați rezervorul și/sau măriți înclinarea țevii de scurgere. Verificați izolația țevilor.
	Evacuarea condensului nu necesită o pantă pentru a se scurge corespunzător.	
	Țevile de racordare și blocul de supape nu sunt bine izolate.	Verificați starea filtrelor și curățați-le, dacă este necesar
Aparatul scoate un zgomot ciudat.	Ventilatorul atinge structura.	Dezechilibrul provoacă vibrații excesive ale aparatului; înlocuiți ventilatorul.
	Ventilatorul este dezechilibrat.	Curățați filtrele
	Verificați dacă filtrele sunt înfundate și curățați-le, dacă este necesar	Așteptați 2 sau 3 minute pentru a deschide supapa circuitului.

Instrucțiuni privind protecția mediului:



Aparatele electrice vechi conțin materiale valoroase și, prin urmare, nu trebuie aruncate împreună cu deșeurile menajere! Vă rugăm să contribuiți activ la conservarea resurselor

I. **WAŻNE ŚRODKI OSTROŻNOŚCI I INSTRUKCJE BEZPIECZEŃSTWA**

1. Niniejszy opis techniczny i instrukcja obsługi mają na celu zapoznanie Państwa z produktem – konwektorem wentylacyjnym (zwanym dalej „urządzeniem") oraz warunkami jego prawidłowego montażu i eksploatacji. Instrukcja jest przeznaczona również dla wykwalifikowanych techników, którzy będą montować urządzenie po raz pierwszy, demontować je oraz naprawiać w razie awarii.
2. Przestrzeganie wskazówek zawartych w niniejszej instrukcji leży przede wszystkim w interesie nabywcy. Stanowi to również jeden z warunków gwarancji określonych w karcie gwarancyjnej, umożliwiający nabywcy skorzystanie z bezpłatnej obsługi gwarancyjnej. Producent nie ponosi odpowiedzialności za uszkodzenia urządzenia spowodowane eksploatacją i/lub montażem niezgodnym z wytycznymi i instrukcjami zawartymi w niniejszej instrukcji.
3. Urządzenie może być montowane i uruchamiane wyłącznie do użytku zgodnie z przeznaczeniem w zamkniętych systemach grzewczych zgodnie z normą EN12828:2012
4. Urządzenie to nie jest przeznaczone do użytku przez osoby (w tym dzieci) o ograniczonych zdolnościach fizycznych, sensorycznych lub umysłowych, lub bez doświadczenia i wiedzy, chyba że są one nadzorowane lub poinstruowane w zakresie obsługi urządzenia przez osobę odpowiedzialną za ich bezpieczeństwo.
5. Należy pilnować dzieci, aby nie bawiły się urządzeniem.
6. Czyszczenie i konserwacja przez użytkownika nie powinny być wykonywane przez dzieci bez nadzoru.

UWAGA! Nieprawidłowy montaż i podłączenie urządzenia może stanowić zagrożenie dla zdrowia i życia użytkowników, powodując poważne i trwałe konsekwencje, w tym między innymi obrażenia ciała i/lub śmierć. Może to również doprowadzić do szkód w ich mieniu (uszkodzenia i/lub zniszczenia), a także w mieniu osób trzecich, spowodowanych między innymi zalaniem, wybuchem i pożarem.

Montaż, podłączenie do sieci wodociągowej i elektrycznej oraz uruchomienie powinny być wykonywane wyłącznie przez uprawnionych elektryków oraz techników zajmujących się naprawą i montażem konwektorów wentylacyjnych, którzy uzyskali uprawnienia na terytorium kraju, w którym odbywa się montaż i uruchomienie urządzenia, oraz zgodnie z przepisami i regulacjami.

UWAGA: Niektóre części tego produktu mogą się bardzo nagrzewać i powodować oparzenia. Należy zachować szczególną ostrożność w obecności dzieci i osób szczególnie narażonych.

7. Urządzenia nie należy umieszczać bezpośrednio pod skrzynką przyłączeniową!
8. Przed włączeniem urządzenia – sprawdź, czy napięcie podane na tabliczce znamionowej odpowiada napięciu dostarczanemu do Twojego domu.
9. Urządzenia te zostały zaprojektowane zarówno do klimatyzacji, jak i do ogrzewania i są przeznaczone wyłącznie do tego celu, zgodnie z ich parametrami technicznymi.
10. W przypadku wycieku wody należy ustawić główny wyłącznik systemu w pozycji „WYŁĄCZONE" i zamknąć zawory wody.
11. Urządzenie to należy używać wyłącznie zgodnie z przeznaczeniem, do którego zostało zaprojektowane, tj. do ogrzewania pomieszczeń mieszkalnych. Urządzenie nie jest przeznaczone do użytku komercyjnego. Każde inne użycie należy uznać za niewłaściwe, a co za tym idzie – niebezpieczne. Producent nie ponosi odpowiedzialności za uszkodzenia wynikające z niewłaściwego i nierozsądnego użytkowania. Nieprzestrzeganie informacji dotyczących bezpieczeństwa spowoduje unieważnienie gwarancji na urządzenie!
12. Trzymaj łatwopalne przedmioty, takie jak meble, poduszki, pościel, papier, ubrania, zasłony itp. w odległości co najmniej 100 cm od urządzenia.
13. Nie używaj urządzenia w miejscach, gdzie są używane lub przechowywane substancje łatwopalne (np. w pobliżu łatwopalnych gazów lub aerozoli) – istnieje bardzo duże ryzyko wybuchu i pożaru!
14. Nie wkładaj i nie dopuszczaj do przedostania się ciał obcych do otworów wentylacyjnych (wlotowych lub wylotowych), ponieważ spowoduje to porażenie prądem, pożar lub uszkodzenie urządzenia.
15. Nie zakrywaj krat ochronnych, nie blokuj wlotu ani wylotu strumienia powietrza, ustawiając urządzenie przy jakiejkolwiek powierzchni. Wszystkie przedmioty muszą znajdować się w odległości co najmniej 1 metra od urządzenia z przodu i z boku. Nieprzestrzeganie powyższych zasad może nie tylko spowodować awarie urządzenia, ale także spowoduje utratę gwarancji, w związku z czym producent nie ponosi odpowiedzialności za szkody wyrządzone ludziom, zwierzętom i mieniu.

Uwaga! Podłączenie urządzenia do instalacji grzewczych i chłodniczych musi odbywać się zgodnie z projektem sporządzonym przez uprawnionego i licencjonowanego projektanta. Projekt musi zostać zrealizowany przez uprawnionych instalatorów! Posiadanie TAKIEGO PROJEKTU jest warunkiem koniecznym do uznania gwarancji przez producenta!

PODŁĄCZENIE DO INSTALACJI HYDRAULICZNEJ

Wybór i wymiarowanie przyłączy musi być dokonane przez uprawnionego instalatora zgodnie z danymi technicznymi urządzenia, a także zgodnie z wymogami normatywnymi obowiązującymi na terytorium danego kraju. Należy pamiętać, że nieprawidłowe doborowanie spowoduje utratę gwarancji producenta.
Podczas podłączania urządzenia do instalacji hydraulicznej należy przestrzegać oznaczeń wskazujących wejście do instalacji hydraulicznej.
Jeśli istnieje możliwość spadku temperatury w pomieszczeniu do 0°C, klimakonwektor należy opróżnić.

Opróżnianie:

1. Należy przerwać dopływ płynu grzewczego do konwektora wentylacyjnego poprzez wyłączenie pompy obiegowej systemu. Jeśli przed wlotem i za wylotem wymiennika ciepła zainstalowane są zawory odcinające – należy je zamknąć.
2. Za pomocą płaskiego śrubokręta częściowo odkręć śrubę dolnego odpowietrznika, aby zmniejszyć ciśnienie w wymienniku ciepła.

UWAGA! Płyn będzie wypływał przez rurkę do zbiornika skroplin.

3. Częściowo odkręć śrubę górnego odpowietrznika, aby ułatwić całkowite spuszczenie płynu z wymiennika ciepła. Płyn będzie wypływał przez dolny odpowietrznik do zbiornika skroplin na wylocie.
4. Po spuszczeniu płynu całkowicie dokręć śruby obu odpowietrzników.

PODŁĄCZENIE DO SIECI ELEKTRYCZNEJ

Podłączenie do sieci elektrycznej musi zostać wykonane przez uprawnionych instalatorów. Aby podłączyć urządzenie do zasilania, należy postępować zgodnie ze schematem elektrycznym. (Rys. 9)

- 1 - Silnik
- 2 - Płytka interfejsu
- 3 - Czujnik temperatury wymiennika ciepła
- 4 - Czujnik temperatury powietrza

Urządzenie należy podłączyć do sieci elektrycznej za pomocą wielobiegunowego wyłącznika o minimalnej odległości między stykami wynoszącej co najmniej 3 mm lub za pomocą urządzenia umożliwiającego całkowite odłączenie urządzenia w warunkach przepięcia kategorii III.

II. **OPIS I ZASADA DZIAŁANIA**

Konwektory wentylacyjne zostały zaprojektowane jako urządzenia końcowe, tak aby można je było stosować w połączeniu z systemami o niskiej emisji ciepła, takimi jak: pompy ciepła, kotły kondensacyjne lub zintegrowane systemy z panelami słonecznymi. Zapewniają one wysokowydajne ogrzewanie lub chłodzenie, umożliwiając regulację temperatury w pomieszczeniach zgodnie z preferencjami użytkownika.

III. **PARAMETRY TECHNICZNE I INFORMACJE O PRODUKCIE**

1. Napięcie znamionowe: patrz tabliczka znamionowa
2. Częstotliwość znamionowa: patrz tabliczka znamionowa
3. Moc znamionowa: patrz tabliczka znamionowa
4. Ciśnienie znamionowe: patrz tabliczka znamionowa
5. Minimalna i maksymalna temperatura pracy wody lub płynu: 5°C - 70°C
6. Minimalne i maksymalne ciśnienie robocze wody lub płynu: od 0 MPa do 0.8 MPa
7. Informacje o produkcie (Tab. 1)

IV.**MONTAŻ**

UWAGA! Należy unikać instalowania klimakonwektora:

- W miejscach narażonych na bezpośrednie działanie promieni słonecznych.
- W pobliżu źródeł ciepła.
- W wilgotnych pomieszczeniach lub miejscach, gdzie urządzenie może mieć kontakt z wodą.
- W miejscach występowania oparów oleju.
- W miejscach narażonych na działanie fal radiowych o wysokiej częstotliwości.

Upewnij się, że:

- Ściana, na której montowane jest urządzenie, jest w stanie utrzymać jego ciężar.
- W miejscu montażu oraz w jego pobliżu w ścianie nie przebiegają rury ani przewody elektryczne.
- Ściana, na której będzie montowane urządzenie, jest równa.
- Zapewniona jest wystarczająca przestrzeń do swobodnej cyrkulacji powietrza nawiewanego i wywiewanego.

W zależności od rozmieszczenia kolektorów urządzenia mogą być „lewe" lub „prawe". Urządzenia z przyłączami wymiennika ciepła po lewej stronie mają sterowanie po prawej stronie. Urządzenia z przyłączami wymiennika ciepła po prawej stronie mają sterowanie po lewej stronie. Przyłącza zawsze znajdują się po stronie przeciwnej do sterowania!

Podczas montażu urządzenia na ścianie należy postępować zgodnie z poniższymi instrukcjami:
Wykorzystaj szablon, wycinając go z tylnej ścianki kartonu, w którym zapakowane jest urządzenie. (Rys. 3)
Za pomocą szablonu zaznacz na ścianie położenie otworów.

- Minimalna odległość między podłogą a dolną częścią urządzenia musi wynosić 80 mm.
- Wykonaj otwory pod kołki rozporowe za pomocą wiertarki, zgodnie ze zmierzoną odległością między otworami montażowymi.
- Umieść kołki rozporowe. Wkręć górne śruby, pozostawiając odstęp 5–7 mm od ściany.
- Odkręć śruby znajdujące się w górnej kratce urządzenia. (Rys. 4)
- Przesuń zatrzaski znajdujące się w dolnej kratce.
- Podnieś przednią osłonę urządzenia. (Rys. 6) (Istnieje możliwość, że filtry znajdujące się w dolnej części urządzenia wypadną). Umieść panel obok urządzenia. Odłącz taśmę połączeniową łączącą obie płytki elektroniczne.
- Zawieś urządzenie na górnych śrubach.
- Wkręć dolne śruby w kołki rozporowe i dokręć je.
- Upewnij się, że urządzenie jest wypoziomowane, a następnie całkowicie dokręć dolne śruby.
- Dokręć również górne śruby, tak aby urządzenie było stabilnie i ściśle przymocowane do ściany.

Aby podłączyć urządzenie do instalacji z czynnikiem grzewczym:

- Za pomocą odpowiedniego zaworu odcinającego (¾") lub zaworu zasuwowego podłącz urządzenie do instalacji. (Rys. 7, pozycje A i B)
- Ustaw odpowiednio przyłącza hydrauliczne.
- Dokręć połączenia odpowiednim kluczem, stosując przeciwtrzymanie podczas dokręcania.
- Sprawdź, czy nie występują wycieki czynnika grzewczego.
- Zabezpiecz połączenia materiałem izolacyjnym.

UWAGA! Połączenia hydrauliczne i złącza muszą być izolowane termicznie. Należy unikać częściowej izolacji połączeń.
UWAGA! Nie dokręcaj połączeń zbyt mocno, aby uniknąć uszkodzenia izolacji. Do uszczelnienia gwintowanych połączeń wodociągowych należy używać sznurka konopnego lub specjalnych preparatów, które nakłada się na gwinty obu elementów. Zastosowanie taśmy teflonowej jest zalecane w przypadku obecności płynu niezamarzającego w obwodzie hydraulicznym.

Aby odpowietrzyć urządzenie:

Otworzyć wszystkie zawory odcinające (ręczne lub automatyczne) A i B.
Rozpocząć napełnianie, powoli otwierając zawór do napełniania systemu wodą.
Gdy woda zacznie wypływać z zaworów odpowietrzających urządzenia, należy je zamknąć i kontynuować napełnianie, aż do osiągnięcia wartości nominalnej dla systemu. Należy sprawdzić uszczelki hydrauliczne. Zaleca się powtórzenie tych czynności. Po kilku godzinach pracy urządzenia należy okresowo sprawdzać ciśnienie w układzie.

Odprowadzanie skroplin:

Jeśli to możliwe, skieruj skroploną ciecz bezpośrednio do rynny lub rury odprowadzającej wodę deszczową.
Gdy skropliny są odprowadzane bezpośrednio do głównych kanałów, zaleca się wykonanie syfonu, aby zapobiec cofaniu się nieprzyjemnych zapachów z rury do pomieszczenia. Łuk syfonu powinien znajdować się niżej niż boczna wanna na skropliny.
Jeśli skropliny mają być zbierane do pojemnika, musi on być otwarty na atmosferę, a rura nie może zanurzać się w wodzie, aby uniknąć problemów z ciśnieniem wstecznym, które utrudniałyby normalny odpływ.

V. OBSŁUGA URZĄDZENIA

Panel sterowania: (rys. 8)	
[1] Wyświetlacz	[9] Wskaźnik Wi-Fi do aktywacji połączenia bezprzewodowego
[2] Przycisk zwiększania temperatury	[10] Wskaźnik awarii
[3] Przycisk zmniejszania temperatury	[13] Wskaźnik I prędkości wentylatora
[4] Przycisk ON/OFF do wyboru trybu pracy	[14] Wskaźnik II prędkości wentylatora
[5] Przycisk MODE do sterowania trybami	[15] Wskaźnik automatycznego trybu pracy wentylatora
[6] Przycisk FAN do regulacji prędkości wentylatora	[16] Wskaźnik trybu nocnego wentylatora
[7] Wskaźnik trybu ogrzewania	[17] Wskazanie funkcji BOOST
[8] Wskaźnik trybu chłodzenia	Wskazanie zablokowanej klawiatury [pod strzałkami]

Gdy świeci się odpowiedni wskaźnik funkcji/trybu pracy, oznacza to, że funkcja/tryb pracy jest włączony. W przypadku, gdy przyciski funkcyjne nie są używane przez 60 sekund, panel sterowania pozostaje podświetlony, ale z mniejszą intensywnością.

1. **Wyświetlacz [1]**

Wskaźnik temperatury w pomieszczeniu.
Po włączeniu urządzenia z trybu STAND BY w trybie ręcznym wyświetlana jest temperatura w pomieszczeniu. Podczas ustawiania temperatury zadana wartość mignie przez 10 sekund. Następnie ponownie wyświetlana jest temperatura w pomieszczeniu.

2. **Ustawienia i sterowanie urządzeniem:**

2.1. **Włączanie/wyłączanie urządzenia:**

Przycisk ON/OFF [4] Gdy urządzenie jest wyłączone, jednokrotne naciśnięcie przycisku ON/OFF powoduje jego włączenie. Na wyświetlaczu pojawia się zmierzona temperatura w pomieszczeniu. Gdy urządzenie jest włączone, jednokrotne naciśnięcie przycisku ON/OFF powoduje wyłączenie urządzenia i przełączenie go w tryb STAND BY. W trybie STAND BY wentylator nie działa. Zawór na wlocie wymiennika ciepła jest zamknięty.

2.2. **Aktywacja modułu Wi-Fi:**

Wskaźnik Wi-Fi do włączania połączenia bezprzewodowego [9] Gdy urządzenie jest wyłączone i znajduje się w trybie STAND BY. Przytrzymanie przycisku MODE [5] przez 3 sekundy powoduje włączenie/wyłączenie modułu Wi-Fi. Każde naciśnięcie przycisku sygnalizowane jest sygnałem dźwiękowym. Podczas nawiązywania połączenia wskaźnik Wi-Fi miga. Po ustanowieniu stabilnego połączenia Wi-Fi wskaźnik świeci się światłem ciągłym. W przypadku utraty połączenia z Internetem wskaźnik zaczyna migać, dopóki połączenie nie zostanie przywrócone.

2.3. **Wybór trybu pracy:**

Przycisk MODE [5] Po włączeniu urządzenia należy przytrzymać przycisk MODE przez 3 sekundy, aby wybrać jeden z dwóch trybów: ogrzewanie lub chłodzenie. Każde naciśnięcie przycisku sygnalizowane jest sygnałem dźwiękowym.
Wskazanie trybu ogrzewania [7] W tym trybie urządzenie działa jako grzejnik w zakresie temperatur 16°C–30°C z krokiem regulacji 0,5°C. W trybie ogrzewania realizowany jest start na ciepło. Jest to funkcja sterowania, w której wentylator nie uruchamia się natychmiast po zgłoszeniu zapotrzebowania na ogrzewanie, lecz czeka, aż wymiennik ciepła osiągnie określoną temperaturę. Ma to na celu uniknięcie dostarczania zimnego powietrza do pomieszczenia.

- Gdy temperatura wymiennika ciepła spadnie poniżej 27°C, wentylator wyłącza się.
- Gdy temperatura wymiennika ciepła przekroczy 33°C, wentylator uruchamia się z minimalną prędkością.
- W przypadku wzrostu temperatury wymiennika ciepła powyżej 36°C wentylator uruchamia się z ustawioną prędkością.

Wskazanie trybu chłodzenia [8] W tym trybie urządzenie działa jako chłodziarka w zakresie temperatur 16°C–30°C z krokiem regulacji 0,5°C.

2.4. **Regulacja temperatury:**

Przycisk strzałki w górę [2] Naciśnięcie tego przycisku powoduje wzrost temperatury.
Przycisk strzałki w dół [3] Naciśnięcie tego przycisku powoduje obniżenie temperatury. Zwiększanie i zmniejszanie temperatury odbywa się poprzez naciśnięcie odpowiednich przycisków – [2] lub [3]. Podczas ustawiania temperatury zadana wartość miga. Ustawienie żądanej temperatury jest potwierdzane, gdy przez 10 sekund nie naciska się żadnego przycisku. Po upływie tych 10 sekund na wyświetlaczu pojawia się aktualna temperatura w pomieszczeniu.

2.5. **Regulacja prędkości wentylatora:**

Przycisk FAN [6] Gdy urządzenie jest włączone, naciśnięcie przycisku FAN pozwala sterować prędkością wentylatora, a na wyświetlaczu pojawiają się odpowiednie wskazania. Naciśnięcie tego przycisku aktywuje jeden z czterech trybów.

- Pierwsze naciśnięcie – Włącza I bieg wentylatora **– Wskaźnik pozycja [13]**
- Drugie naciśnięcie – Włącza II bieg wentylatora **– Wskaźnik pozycja [14]**
- Trzecie naciśnięcie – Automatyczny tryb pracy wentylatora **– Wskaźnik pozycja [15]**
- Czwarte naciśnięcie – Nocny tryb pracy wentylatora **– Wskaźnik pozycja [16]**

Prędkości wentylatora to 3 stałe i jedna zmienna, w zależności od potrzeby urządzenia, aby wyrównać różnicę między zmierzoną a ustawioną temperaturą.

2.6. **Funkcja BOOST [17]**

Włączenie/wyłączenie funkcji odbywa się przy włączonym urządzeniu poprzez przytrzymanie przycisku FAN przez 3 sekundy. Gdy funkcja jest aktywna, zapala się wskaźnik.

W trybie ogrzewania:

Na wyświetlaczu przez 10 sekund miga wartość 30˚C, a następnie wyświetlana jest temperatura w pomieszczeniu. W trybie BOOST urządzenie jest ustawione na temperaturę 30˚C i maksymalną prędkość wentylatora na czas 1 godziny. Następnie przywracany jest ostatnio skonfigurowany tryb pracy.

W trybie chłodzenia:

Na wyświetlaczu przez 10 sekund miga wartość 16˚C, po czym wyświetla się temperatura pokojowa. W trybie BOOST urządzenie jest ustawione na temperaturę 16˚C i maksymalną prędkość wentylatora na czas 1 godziny. Następnie powraca do ostatnio skonfigurowanego trybu pracy.

2.7. **Blokada klawiatury**
Funkcja jest dostępna przy włączonym urządzeniu poprzez kombinację przycisków Strzałka w górę [2] i Strzałka w dół [3]
Włączenie/wyłączenie funkcji odbywa się poprzez jednoczesne naciśnięcie i przytrzymanie przycisków przez 3 sekundy. Na wyświetlaczu pod strzałkami pojawia się symbol kłódki. Gdy funkcja jest włączona, po naciśnięciu dowolnego przycisku symbol pod strzałkami miga przez 5 sekund. Funkcja zapewnia ochronę ustawień urządzenia przed przypadkowymi działaniami osób niezaznajomionych z jego obsługą, małych dzieci lub osób niepełnosprawnych.
2.8. **Wyłączanie sygnału dźwiękowego przycisków**
Funkcję tę można włączyć przy włączonym urządzeniu za pomocą kombinacji przycisków strzałka w dół [3] i przycisk ON/OFF [4]
Włączenie/wyłączenie funkcji odbywa się poprzez jednoczesne naciśnięcie i przytrzymanie przycisków przez 3 sekundy. Gdy funkcja jest aktywna, dźwięk przy naciśnięciu przycisków jest wyłączony.
2.9. **Powrót do ustawień fabrycznych RESET**
Funkcję tę uruchamia się w trybie STAND BY, naciskając jednocześnie przycisk strzałki w górę [2] i przycisk FAN [6]
Aby przywrócić ustawienia fabryczne urządzenia, naciśnij i przytrzymaj oba przyciski przez 6 sekund. W trzeciej sekundzie przytrzymania obu przycisków rozlega się pierwszy sygnał dźwiękowy, a na wyświetlaczu pojawia się napis rSt. W 6. sekundzie rozlega się drugi sygnał dźwiękowy, a komunikat rSt na wyświetlaczu znika. Wszystkie wskaźniki na panelu sterowania zapalają się na chwilę, co oznacza, że procedura zakończyła się sukcesem. Urządzenie pozostaje w trybie STAND BY. Przy przywracaniu ustawień fabrycznych:
- Ustawienia Wi-Fi zostaną zresetowane. Aby połączyć urządzenie z aplikacją mobilną, należy ponownie włączyć moduł Wi-Fi. (Zobacz punkt 2.2)
- Przy pierwszym włączeniu po RESET-owaniu urządzenie przechodzi w tryb: Ogrzewanie z ustawioną temperaturą 24°C i wentylatorem w trybie Auto.
- Należy ponownie skonfigurować urządzenie do pracy z zaworem, w przeciwnym razie urządzenie nie będzie działać z zamontowanym zaworem. (Zobacz punkt 3)
-

3. **Praca urządzenia z zaworem**
Konfiguracja urządzenia do pracy z zaworem dwudrogowym (trójdrożnym)
Aby skonfigurować urządzenie do pracy z zaworem dwudrogowym (trójdrożnym), przy włączonym urządzeniu naciśnij i przytrzymaj przycisk ON/OFF [4] przez ponad 3 sekundy. Na wyświetlaczu pozostaną podświetlone przyciski Strzałka w górę [2], Strzałka w dół [3] oraz przycisk ON/OFF [4]. Na wyświetlaczu pojawi się wskazanie cyfrowe 000.
Wykonaj następujące czynności:
1. Za pomocą przycisków strzałka w górę [2] i strzałka w dół [3] wprowadź liczbę 007. Naciśnij przycisk ON/OFF [4] w celu potwierdzenia. Na wyświetlaczu pojawi się CY0.
2. Naciśnij przycisk ON/OFF [4], zacznie migać CY. Naciśnij ON/OFF jeszcze raz – zacznie migać 0.
3. Za pomocą strzałek wybierz:
- 0 – do pracy urządzenia bez zaworu
- 1 – do pracy urządzenia z zaworem
4. **Naciśnij przycisk ON/OFF [4], aby potwierdzić wybór.**

Ustawianie pracy wentylatora w trybie chłodzenia:
1. Naciśnij przycisk ON/OFF jeszcze raz — zacznie migać CY.
2. Za pomocą strzałek przejdź do CF. Naciśnij przycisk ON/OFF — zacznie migać 0.
3. Za pomocą strzałek wybierz:
- CF = 0 – po osiągnięciu ustawionej temperatury zawór wyłącza się, a wentylator również się zatrzymuje.
- CF = 1 – po osiągnięciu zadanej temperatury zawór wyłącza się (zamyka), ale wentylator nadal pracuje w trybie ciągłym.

UWAGA! Konfiguracja ta jest obowiązkowa. W przeciwnym razie urządzenie nie będzie współpracować z zaworem.
UWAGA! Po wykonaniu RESETU konfigurację należy powtórzyć. W przeciwnym razie urządzenie nie będzie działać z zaworem.
3.1. **Funkcja ANTI-FROST**
Gdy temperatura w pomieszczeniu spadnie poniżej 5˚C, urządzenie przechodzi w tryb ogrzewania. Zawór (jeśli jest zamontowany) na wlocie urządzenia otwiera się, a czujnik zaczyna monitorować zmiany temperatury płynu. Jeśli temperatura płynu nie wzrośnie do 15 stopni, oznacza to, że system grzewczy (np. pompa ciepła) nie działa. W takim przypadku na wyświetlaczu i w aplikacji mobilnej pojawia się komunikat o błędzie.
4. **Wskazanie błędów [10]**
Wskaźnik świeci się na czerwono. Na wyświetlaczu pojawia się kombinacja liter i cyfr określająca zaistniały problem.

LISTA BŁĘDÓW I ICH KODÓW:

No	Kod błędu	Opis błędu	Wskazanie na wyświetlaczu	Rozwiązania
1	**S1 S**	Zwarcie czujnika temperatury w pomieszczeniu		Automatycznie
2	**S1 O**	Przerwane połączenie czujnika temperatury w pomieszczeniu		Automatycznie
3	**S2 S**	Zwarcie czujnika temperatury wymiennika ciepła		Automatycznie
4	**S2 O**	Przerwane połączenie czujnika temperatury wymiennika ciepła		Automatycznie
5	**FA n**	Problem z wentylatorem		Ręcznie
6	**AF A**	ANTI-FROST z sygnalizacją alarmową ⚠	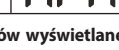	Automatycznie

W przypadku wykrycia więcej niż dwóch błędów na wyświetlaczu komunikaty dotyczące poszczególnych błędów wyświetlane są na przemian w odstępach co 5 sekund poprzez miganie kodu.

OSTRZEŻENIA:

No	Kod ostrzeżenia	Opis ostrzeżenia	Wskazanie na wyświetlaczu	Rozwiązania
1	**AF**	ANTI-FROST bez sygnału alarmowego		Automatycznie
2	**Hi t**	Zbyt wysoka temperatura czynnika chłodniczego (tryb chłodzenia)		Automatycznie
3	**Lo t**	Zbyt niska temperatura czynnika chłodzącego (tryb ogrzewania)		Automatycznie
4	**CL F**	Zabrudzony filtr		Ręcznie

W przypadku wyświetlenia tych ostrzeżeń urządzenie nie zatrzymuje pracy.
Ręczne skasowanie błędu / ostrzeżenia odbywa się poprzez naciśnięcie przycisku ON/OFF [4].

VI. KONSERWACJA OKRESOWA

Regularna konserwacja jest niezbędna, aby urządzenie pozostawało w idealnym stanie technicznym, było bezpieczne i niezawodne przez długie lata. Przed każdą czynnością związaną z czyszczeniem i konserwacją należy odłączyć urządzenie od sieci elektrycznej, wyłączając główny wyłącznik. Należy poczekać, aż części ostygną, aby uniknąć ryzyka poparzenia. Nie używaj gąbek ściernych ani ściernych i żrących środków czyszczących, aby uniknąć uszkodzenia lakierowanych powierzchni. W razie potrzeby wyczyść zewnętrzne powierzchnie konwektorów wentylacyjnych miękką, wilgotną ściereczką.
Czyszczenie filtra powietrza (rys. 10)
W przypadku wyświetlenia komunikatu ostrzegawczego (zanieczyszczony filtr z kodem „CL F") należy wyczyścić filtr urządzenia. Filtr znajduje się w dolnej części urządzenia.
Aby wyczyścić filtr:
- Naciśnij filtr w dół, aby lekko go wygiąć;
- Wyciągnij filtr pionowo w dół;
- Wyczyść filtr za pomocą odkurzacza;
- Opłucz filtr pod bieżącą wodą bez używania detergentów ani rozpuszczalników i pozostaw do wyschnięcia;
- Zamontuj filtr ponownie w urządzeniu, ostrożnie umieszczając dolną osłonę w odpowiednim gnieździe.

Zabrania się użytkowania urządzenia bez zamontowanych filtrów.
Należy regularnie sprawdzać i czyścić miskę kondensacyjną.
W przypadku nagromadzenia się kurzu lub zanieczyszczeń istnieje ryzyko zatkania otworu spustowego. Należy upewnić się, że otwór jest drożny i umożliwia swobodny odpływ skroplin.
Podczas okresowej konserwacji należy wyczyścić wymiennik ciepła (rys. 5).
Aby uzyskać do niego dostęp, należy zdemontować panel, po uprzednim odkręceniu śrub znajdujących się pod izolacją.
Usuwanie usterek:
W przypadku wycieku wody lub nieprawidłowego działania należy natychmiast odłączyć zasilanie elektryczne i zamknąć zawory wody.
W przypadku wystąpienia którejkolwiek z poniższych anomalii należy skontaktować się z autoryzowanym centrum serwisowym lub autoryzowaną wykwalifikowaną osobą, ale nie należy podejmować żadnych działań naprawczych we własnym zakresie.
WAŻNE! Prace serwisowe muszą być wykonywane przez wykwalifikowanego instalatora lub wyspecjalizowany serwis.

Tabela zawierająca nieprawidłowości i sposoby ich usuwania.

Problem	Przyczyna	Rozwiązanie
Opóźnione uruchomienie wentylacji w stosunku do nowej temperatury lub ustawień funkcjonalnych.	Zawór obiegu potrzebuje trochę czasu, aby się otworzyć, w związku z czym potrzeba czasu, aby ciepła lub zimna woda zaczęła krążyć w urządzeniu.	Odczekaj 2 lub 3 minuty, aby zawór obwodu się otworzył.
Urządzenie nie uruchamia wentylacji.	W systemie nie ma ciepłej ani zimnej wody.	Sprawdź, czy bojler lub chłodnica wody działają prawidłowo.
Wentylacja nie włącza się, nawet gdy w obwodzie hydraulicznym jest ciepła lub zimna woda.	Zawór hydrauliczny pozostaje zamknięty	Zdemontuj korpus zaworu i sprawdź, czy przywrócono cyrkulację wody.
		Sprawdź działanie zaworu, zasilając go oddzielnie napięciem 230 V. Jeśli się uruchomi, problem może leżeć w sterowniku elektronicznym.
	Silnik wentylatora zablokował się lub uległ spaleniu.	Sprawdź uzwojenia silnika i swobodny obrót wentylatora.
	Połączenia elektryczne nie są prawidłowo podłączone.	Sprawdź połączenia elektryczne.
Urządzenie przecieka podczas podgrzewania.	Nieszczelności w połączeniach hydraulicznych systemu.	Sprawdź wyciek i całkowicie dokręć połączenia.
	Wyciek w bloku zaworów.	Sprawdź stan uszczelek.
Na przednim panelu widoczne są krople.	Izolacja termiczna nie jest prawidłowo przyklejona	Należy sprawdzić prawidłowe ułożenie izolacji termoakustycznej, zwracając uwagę na tę część z przodu, nad żebrowanym wymiennikiem ciepła.
Na kratce wylotu powietrza widoczne są krople wody.	W warunkach wysokiej wilgotności (>60%) może dochodzić do kondensacji, zwłaszcza przy minimalnych prędkościach wentylacji.	Gdy tylko wilgotność zacznie spadać, zjawisko to ustępuje. W każdym razie obecność kilku kropel wody w urządzeniu nie oznacza awarii.
Urządzenie wypuszcza wodę tylko podczas chłodzenia.	Zbiornik kondensatu jest zatkany	Powoli wylej butelkę wody na dolną część baterii, aby sprawdzić odpływ; w razie potrzeby wyczyść zbiornik i/lub zwiększ nachylenie rury odpływowej. Sprawdź izolację rur.
	Odprowadzanie skroplin nie wymaga nachylenia, aby zapewnić prawidłowy odpływ.	
	Rury łączące i blok zaworów nie są dobrze izolowane.	Sprawdź stan filtrów i wyczyść je, jeśli to konieczne
Urządzenie wydaje dziwny dźwięk.	Wentylator dotyka konstrukcji.	Niewyważenie powoduje nadmierne wibracje urządzenia; wymień wentylator.
	Wentylator jest niewyważony.	Wyczyść filtry
	Sprawdź, czy filtry nie są zatkane i wyczyść je w razie potrzeby	Odczekaj 2 lub 3 minuty, aby otworzyć zawór w obwodzie.

Wskazówki dotyczące ochrony środowiska:



Stare urządzenia elektryczne zawierają cenne surowce, dlatego nie należy ich wyrzucać wraz z odpadami komunalnymi! Prosimy o aktywny wkład w ochronę zasobów i środowiska oraz o oddanie urządzenia do wyznaczonych punktów zbiórki (jeśli takie istnieją).

I. WICHTIGE VORSICHTSMASSNAHMEN UND SICHERHEITSHINWEISE

1. Diese technische Beschreibung und Betriebsanleitung soll Sie mit dem Produkt „Gebläsekonvektor" (im Folgenden als „das Gerät" bezeichnet) sowie mit den Bedingungen für dessen ordnungsgemäße Montage und Betrieb vertraut machen. Die Anleitung richtet sich auch an qualifizierte Techniker, die das Gerät ursprünglich installieren, demontieren und im Falle einer Störung reparieren.
2. Die Einhaltung der Anweisungen in dieser Anleitung liegt in erster Linie im Interesse des Käufers. Gleichzeitig ist dies eine der in der Garantiekarte genannten Garantiebedingungen, damit der Käufer den kostenlosen Garantieservice in Anspruch nehmen kann. Der Hersteller haftet nicht für Schäden am Gerät, die durch einen Betrieb und/oder eine Installation verursacht wurden, die nicht den Anweisungen und Hinweisen in dieser Anleitung entsprechen.
3. Das Gerät darf nur für den bestimmungsgemäßen Gebrauch in geschlossenen Heizungsanlagen gemäß der Norm EN 12828:2012 installiert und in Betrieb genommen werden.
4. Dieses Gerät ist nicht für die Verwendung durch Personen (einschließlich Kinder) mit eingeschränkten körperlichen, sensorischen oder geistigen Fähigkeiten oder ohne Erfahrung und Kenntnisse bestimmt, es sei denn, sie werden von einer für ihre Sicherheit verantwortlichen Person beaufsichtigt oder in die Verwendung des Geräts eingewiesen.
5. Kinder sollten beaufsichtigt werden, um sicherzustellen, dass sie nicht mit dem Gerät spielen.
6. Die Reinigung und Wartung durch den Benutzer darf nicht von Kindern ohne Aufsicht durchgeführt werden.

ACHTUNG! Eine unsachgemäße Montage und ein unsachgemäßer Anschluss des Geräts können eine Gefahr für die Gesundheit und das Leben der Benutzer darstellen und schwerwiegende und dauerhafte Folgen für sie haben, einschließlich, aber nicht beschränkt auf körperliche Verletzungen und/oder den Tod. Dies kann auch zu Schäden an ihrem Eigentum (Beschädigung und/oder Zerstörung) sowie an dem Eigentum Dritter führen, die unter anderem, aber nicht ausschließlich, durch Überschwemmung, Explosion und Brand verursacht werden.

Die Montage, der Anschluss an das Wasser- und Stromnetz sowie die Inbetriebnahme dürfen ausschließlich von qualifizierten Elektrikern und Technikern für die Reparatur und Montage des Gebläsekonvektors durchgeführt werden, die ihre Befugnis in dem Land erworben haben, in dem die Montage und Inbetriebnahme des Geräts erfolgt, und in Übereinstimmung mit den geltenden Vorschriften und Bestimmungen.

ACHTUNG: Einige Teile dieses Produkts können sehr heiß werden und Verbrennungen verursachen. In Anwesenheit von Kindern und schutzbedürftigen Personen ist besondere Vorsicht geboten.

7. Das Gerät darf nicht direkt unter einer Steckdosenleiste aufgestellt werden!
8. Bevor Sie das Gerät einschalten, überprüfen Sie, ob die auf dem Typenschild angegebene Spannung mit der in Ihrem Haushalt verfügbaren Spannung übereinstimmt.
9. Diese Geräte sind sowohl für die Klimatisierung als auch für die Heizung ausgelegt und dürfen gemäß ihren technischen Daten ausschließlich für diesen Zweck verwendet werden.
10. Im Falle eines Wasseraustritts stellen Sie den Hauptschalter des Systems auf „AUS" und schließen Sie die Wasserhähne.
11. Dieses Gerät darf nur für den vorgesehenen Verwendungszweck, d. h. zur Beheizung von Wohnräumen, verwendet werden. Das Gerät ist nicht für gewerbliche Zwecke bestimmt. Jede andere Verwendung gilt als unsachgemäß und ist daher gefährlich. Der Hersteller haftet nicht für Schäden, die durch unsachgemäßen oder unsinnigen Gebrauch entstehen. Die Nichtbeachtung der Sicherheitshinweise führt zum Erlöschen der für das Gerät übernommenen Garantie!
12. Halten Sie brennbare Gegenstände wie Möbel, Kissen, Bettwäsche, Papier, Kleidung, Vorhänge usw. in einem Abstand von mindestens 100 cm vom Gerät entfernt.
13. Verwenden Sie das Gerät nicht an Orten, an denen brennbare Stoffe verwendet oder gelagert werden (z. B. in der Nähe von brennbaren Gasen oder Aerosolen) – es besteht eine sehr hohe Explosions- und Brandgefahr!
14. Stecken Sie keine Fremdkörper in die Lüftungsöffnungen (Einlass oder Auslass) und lassen Sie nicht zu, dass Fremdkörper dort hineingelangen, da dies zu einem Stromschlag, einem Brand oder einer Beschädigung des Geräts führen kann.
15. Decken Sie die Schutzgitter nicht ab und blockieren Sie nicht den Luftein- oder -austritt, indem Sie das Gerät an eine Oberfläche stellen. Alle Gegenstände müssen einen Abstand von mindestens 1 Meter zum Gerät nach vorne und zu den Seiten einhalten. Die Nichtbeachtung der genannten Vorschriften kann nicht nur zu Fehlfunktionen des Geräts führen, sondern führt auch zum Erlöschen der Garantie, weshalb der Hersteller keine Haftung für Schäden an Personen, Tieren und Eigentum übernimmt.

Hinweis! Der Anschluss des Geräts an Heiz- und Kühlsysteme muss gemäß einem von einem qualifizierten und zugelassenen Planer erstellten Plan erfolgen. Der Plan muss von qualifizierten Installateuren ausgeführt werden! Das Vorliegen EINES SOLCHEN PLANS ist eine zwingende Voraussetzung für die Anerkennung der Herstellergarantie!

ANSCHLUSS AN DAS HYDRAULISCHE SYSTEM

Die Auswahl und Dimensionierung der Anschlüsse muss von einem qualifizierten Installateur gemäß den technischen Daten des Geräts sowie gemäß den im jeweiligen Land geltenden gesetzlichen Anforderungen vorgenommen werden. Es ist zu beachten, dass eine falsche Dimensionierung zum Erlöschen der Herstellergarantie führt.
Beim Anschluss des Geräts an das Hydrauliksystem müssen Sie die Kennzeichnung am Eingang des Hydrauliksystems beachten.
Falls die Möglichkeit besteht, dass die Raumtemperatur auf 0°C sinkt, muss der Gebläsekonvektor entleert werden.

Entleerung:

1. Unterbrechen Sie die Zufuhr der Wärmeträgerflüssigkeit zum Gebläsekonvektor, indem Sie die Umwälzpumpe des Systems ausschalten. Falls vor dem Einlass und hinter dem Auslass des Wärmetauschers Absperrventile installiert sind, schließen Sie diese.
2. Lösen Sie mit einem Flachschraubendreher die Schraube am unteren Entlüftungsventil teilweise, um den Druck im Wärmetauscher zu verringern. **ACHTUNG!** Durch das Röhrchen fließt Flüssigkeit in die Kondensatwanne ab.
3. Lösen Sie die Schraube am oberen Entlüftungsventil teilweise, um das vollständige Abfließen der Flüssigkeit aus dem Wärmetauscher zu unterstützen. Die Flüssigkeit fließt durch das untere Entlüftungsventil in den Kondensatablauf.
4. Ziehen Sie nach dem Abfließen des Kältemittels die Schrauben an beiden Entlüftungsventilen wieder fest an.

ANSCHLUSS AN DAS STROMNETZ

Der Anschluss an das Stromnetz muss von qualifizierten Elektroinstallateuren durchgeführt werden. Befolgen Sie zum Anschluss des Geräts an die Stromversorgung den Schaltplan. (Abb. 9)

- 1 – Motor
- 2 – Schnittstellenplatine
- 3 – Temperaturfühler des Wärmetauschers
- 4 – Lufttemperaturfühler

Das Gerät muss über einen mehrpoligen Schalter mit einem Mindestkontaktabstand von mindestens 3 mm oder über eine Vorrichtung, die eine vollständige Abschaltung des Geräts bei Überspannungen der Kategorie III ermöglicht, an das Stromnetz angeschlossen werden.

II. BESCHREIBUNG UND FUNKTIONSPRINZIP

Gebläsekonvektoren sind als Endgeräte konzipiert, um in Kombination mit Systemen mit geringer Wärmeerzeugung eingesetzt zu werden, wie beispielsweise: Wärmepumpen, Brennwertkessel oder integrierte Systeme mit Sonnenkollektoren. Sie sorgen für eine hocheffiziente Heizung oder Kühlung und bieten Optionen zur Regelung der Raumtemperatur nach den Vorlieben des Nutzers.

III. TECHNISCHE DATEN UND PRODUKTINFORMATIONEN

1. Nennspannung: siehe Typenschild
2. Nennfrequenz: siehe Typenschild
3. Nennleistung: siehe Typenschild
4. Nenndruck: siehe Typenschild
5. Minimale und maximale Betriebstemperatur des Wassers oder der Flüssigkeit: 5°C - 70°C
6. Minimaler und maximaler Betriebsdruck des Wassers oder der Flüssigkeit: von 0 MPa bis 0.8 MPa
7. Produktinformationen (Tab. 1)

IV. **MONTAGE**

ACHTUNG! Vermeiden Sie die Installation des Gebläsekonvektors:
- In Bereichen, die direkter Sonneneinstrahlung ausgesetzt sind.
- In der Nähe von Wärmequellen.
- In feuchten Räumen oder an Orten, an denen sie mit Wasser in Kontakt kommen können.
- In Bereichen mit ölhaltigen Dämpfen.
- In Bereichen, die hochfrequenten Funkwellen ausgesetzt sind.

Stellen Sie sicher, dass:
- Die Wand, an der das Gerät befestigt ist, kann das Gewicht tragen.
- An der Wand befinden sich keine durchlaufenden Rohre oder elektrischen Leitungen in der Nähe des Montageortes des Geräts.
- Die Wand, an der die Montage erfolgen soll, ist eben.
- Es ist ausreichend Platz für die freie Zirkulation der Zu- und Abluft vorhanden.

Je nach Anordnung der Kollektoren können die Geräte in einer „linken" oder „rechten" Ausführung ausgeführt sein. Geräte mit den Anschlüssen des Wärmetauschers auf der linken Seite verfügen über eine rechte Bedieneinheit. Geräte mit den Anschlüssen des Wärmetauschers auf der rechten Seite verfügen über eine linke Bedieneinheit. Die Anschlüsse befinden sich immer auf der gegenüberliegenden Seite der Bedieneinheit!

Bei der Wandmontage des Geräts sind folgende Anweisungen zu beachten:
Verwenden Sie die Schablone, indem Sie diese aus der Rückseite des Kartons ausschneiden, in dem das Gerät verpackt ist. (Abb. 3)
Markieren Sie mithilfe der Schablone die Positionen der Bohrlöcher an der Wand.
- Der Mindestabstand zwischen dem Boden und der Unterseite des Geräts muss 80 mm betragen.
- Bohren Sie die Dübellöcher entsprechend dem gemessenen Abstand zwischen den Befestigungsschlitzen.
- Setzen Sie die Dübel ein. Schrauben Sie die oberen Schrauben ein und lassen Sie dabei einen Abstand von 5–7 mm zur Wand.
- Lösen Sie die Schrauben am oberen Gitter des Geräts. (Abb. 4)
- Schieben Sie die Verriegelungen am unteren Gitter zur Seite.
- Heben Sie die Frontabdeckung des Geräts an. (Abb. 6) (Es besteht die Möglichkeit, dass die Filter im unteren Bereich des Geräts herausfallen.)
- Legen Sie die Frontabdeckung in die Nähe des Geräts. Trennen Sie das Flachbandkabel, das die beiden Leiterplatten miteinander verbindet.
- Hängen Sie das Gerät an den oberen Schrauben ein.
- Setzen Sie die unteren Schrauben in die Dübel ein und ziehen Sie sie fest.
- Stellen Sie sicher, dass das Gerät waagerecht ausgerichtet ist, und ziehen Sie die unteren Schrauben vollständig fest.
- Ziehen Sie anschließend auch die oberen Schrauben fest, sodass das Gerät sicher und bündig an der Wand befestigt ist

Anschluss des Geräts an das Heizungs-/Wärmeträgersystem
- Gehen Sie wie folgt vor, um das Gerät an das Wärmeträgersystem anzuschließen:
- Schließen Sie das Gerät mithilfe eines geeigneten Absperrhahns (¾") oder Ventils an das System an. (Abb. 7, Position A und B)
- Positionieren Sie die hydraulischen Anschlüsse.
- Ziehen Sie die Verbindungen mit einem geeigneten Schraubenschlüssel fest und halten Sie dabei mit einem zweiten Schlüssel gegen.
- Überprüfen Sie die Anschlüsse auf Undichtigkeiten bzw. Austritt von Wärmeträgerflüssigkeit.
- Isolieren Sie die Anschlüsse mit geeignetem Dämmmaterial.

ACHTUNG! Die hydraulischen Anschlüsse und Verbindungen müssen wärmeisoliert werden. Vermeiden Sie eine unvollständige Isolierung der Anschlüsse.
ACHTUNG! Ziehen Sie die Verbindungen nicht zu fest an, um eine Beschädigung der Isolierung zu vermeiden. Verwenden Sie zum Abdichten der Gewindeverbindungen Hanfstränge oder spezielle Dichtmittel, die auf die Gewinde beider Teile aufgetragen werden. Die Verwendung von Teflonband wird empfohlen, wenn sich Frostschutzmittel im Hydraulikkreislauf befindet.
So entlüften Sie das Gerät:
Öffnen Sie alle Absperrventile (manuell oder automatisch) A und B.
Beginnen Sie mit dem Befüllen, indem Sie den Wasserzulaufhahn des Systems langsam öffnen.
Sobald Wasser aus den Entlüftungsventilen des Geräts austritt, schließen Sie diese und füllen Sie weiter Wasser nach, bis der Nennwert für das System erreicht ist. Überprüfen Sie die hydraulischen Dichtungen. Es wird empfohlen, diese Vorgänge zu wiederholen. Nachdem das Gerät einige Stunden lang in Betrieb war, überprüfen Sie regelmäßig den Druck im System.
Kondensatablauf:
Leiten Sie das Kondenswasser nach Möglichkeit direkt in eine Regenrinne oder ein Regenwasserabflussrohr.
Wenn das Kondenswasser direkt in die Hauptkanäle abgeleitet wird, empfiehlt es sich, einen Siphon anzubringen, um zu verhindern, dass unangenehme Gerüche durch das Rohr in den Raum zurückgelangen. Der Bogen des Siphons muss tiefer liegen als die seitliche Kondenswasserwanne.
Wenn das Kondenswasser in einem Behälter gesammelt werden soll, muss dieser zur Atmosphäre hin offen sein, und das Rohr darf nicht in Wasser eintauchen, um Probleme mit dem Gegendruck zu vermeiden, die den normalen Abfluss behindern würden.

V. **ARBEIT MIT DEM GERÄT**

Bedienfeld (Abb. 8)	
[1] Display	[9] Wi-Fi-Anzeige zur Aktivierung der WLAN-Verbindung
[2] Taste zum Erhöhen der Temperatur	[10] Fehleranzeige
[3] Taste zum Verringern der Temperatur	[13] Anzeige für die erste Lüftergeschwindigkeit
[4] ON/OFF-Taste zur Auswahl des Betriebsmodus	[14] Anzeige für die zweite Lüftergeschwindigkeit
[5] MODE-Taste zur Steuerung der Betriebsmodi	[15] Anzeige für den automatischen Betriebsmodus des Ventilators
[6] Taste FAN zur Steuerung der Lüftergeschwindigkeit	[16] Anzeige für den Nachtbetrieb des Ventilators
[7] Anzeige für den Heizmodus	[17] Anzeige für die BOOST-Funktion
[8] Anzeige für den Kühlmodus	Anzeige für gesperrte Tastatur [unter den Pfeilen]

Wenn die entsprechende Anzeige für eine Funktion/einen Betriebsmodus leuchtet, bedeutet dies, dass die Funktion/der Betriebsmodus aktiviert ist. Werden die Funktionstasten 60 Sekunden lang nicht betätigt, bleibt das Bedienfeld beleuchtet, jedoch mit geringerer Helligkeit.

1. Display [1]

Anzeige der Raumtemperatur.
Beim Einschalten des Geräts aus dem STANDBY-Modus im manuellen Modus wird die Raumtemperatur angezeigt. Bei der Temperatureinstellung wird die eingestellte Temperatur 10 Sekunden lang blinkend angezeigt. Danach wird wieder die Raumtemperatur angezeigt.

2. **Einstellungen und Bedienung des Geräts:**

2.1. **Ein-/Ausschalten des Geräts:**

Ein-/Aus-Taste [4] Bei ausgeschaltetem Gerät wird das Gerät durch einmaliges Drücken der Ein-/Aus-Taste eingeschaltet. Auf dem Display wird die gemessene Raumtemperatur angezeigt. Bei eingeschaltetem Gerät muss das Gerät durch einmaliges Drücken der ON/OFF-Taste ausgeschaltet und in den STANDBY-Modus versetzt werden. Im STANDBY-Modus läuft der Ventilator nicht. Das Ventil am Eingang des Wärmetauschers ist geschlossen.

2.2. **Aktivierung des WLAN-Moduls:**

WLAN-Anzeige zum Aktivieren der WLAN-Verbindung [9] Bei ausgeschaltetem Gerät im STANDBY-Modus. Durch 3 Sekunden langes Gedrückthalten der MODE-Taste [5] wird das WLAN-Modul aktiviert bzw. deaktiviert. Jeder Tastendruck wird von einem Signalton begleitet. Während des Verbindungsaufbaus blinkt die WLAN-Anzeige. Sobald eine stabile WLAN-Verbindung hergestellt ist, leuchtet die Anzeige dauerhaft. Sollte die Internetverbindung unterbrochen werden, beginnt die Anzeige zu blinken, bis die Verbindung wiederhergestellt ist.

2.3. **Auswahl des Betriebsmodus:**

MODE-Taste [5] Bei eingeschaltetem Gerät wird durch 3 Sekunden langes Gedrückthalten der MODE-Taste einer der beiden Modi „Heizen" oder „Kühlen" ausgewählt. Jedes Drücken der Taste wird von einem Signalton begleitet.
Anzeige für den Heizmodus [7] In diesem Modus arbeitet das Gerät als Heizgerät mit einem Betriebsbereich von 16 °C bis 30 °C und einer Einstellschrittweite von 0,5 °C. Im Heizbetrieb wird ein Warmstart durchgeführt. Dabei handelt es sich um eine Steuerungsfunktion, bei der der Ventilator nicht sofort nach einer Heizanforderung anläuft, sondern wartet, bis der Wärmetauscher eine bestimmte Temperatur erreicht hat. Ziel ist es, keine kalte Luft in den Raum zu leiten.
Bei einer Temperatur des Wärmetauschers unter 27 °C schaltet sich der Ventilator aus.
Bei einer Temperatur des Wärmetauschers über 33 °C startet der Ventilator mit minimaler Drehzahl.
Steigt die Temperatur des Wärmetauschers über 36 °C, läuft der Ventilator mit der eingestellten Drehzahl an.
Anzeige für den Kühlbetrieb [8] In diesem Modus arbeitet das Gerät als Kühler mit einem Betriebsbereich von 16 °C bis 30 °C und einer Einstellschrittweite von 0,5 °C.

2.4. **Temperatureinstellung:**

Aufwärtspfeil-Taste [2] Durch Betätigen dieser Taste wird die Temperatur erhöht.
Abwärts-Taste [3] Durch Betätigen dieser Taste wird die Temperatur verringert. Das Erhöhen und Verringern der Temperatur erfolgt durch Drücken der entsprechenden Tasten – [2] oder [3]. Während der Temperatureinstellung blinkt die eingestellte Temperatur. Die Einstellung der gewünschten Temperatur wird bestätigt, wenn 10 Sekunden lang keine Taste betätigt wird. Nach Ablauf dieser 10 Sekunden wird auf dem Display die aktuelle Raumtemperatur angezeigt.

2.5. **Regulierung der Lüftergeschwindigkeit:**

Taste FAN [6] Bei eingeschaltetem Gerät werden durch Drücken der Taste FAN die Lüfterstufen gesteuert, wobei die entsprechenden Anzeigen auf dem Display erscheinen. Durch Betätigen dieser Taste wird einer der vier Modi aktiviert.
- Erster Tastendruck – Schaltet die erste Lüfterstufe ein – **Anzeige Position [13]**
- Zweiter Tastendruck – Schaltet die zweite Lüfterstufe ein – **Anzeige Position [14]**
- Dritter Tastendruck – Aktiviert den automatischen Lüfterbetrieb – **Anzeige Position [15]**
- Vierter Tastendruck – Aktiviert den Nachtbetrieb des Lüfters – **Anzeige Position [16]**

Es gibt 3 feste Lüfterstufen und eine variable Stufe, je nach Bedarf des Geräts, um die Differenz zwischen der gemessenen und der eingestellten Temperatur auszugleichen.

2.6. **BOOST-Funktion [17]**

Das Aktivieren/Deaktivieren der Funktion erfolgt bei eingeschaltetem Gerät durch 3 Sekunden langes Gedrückthalten der Taste FAN. Bei aktiver Funktion leuchtet die Anzeige auf.
Im Heizbetrieb:
Auf dem Display blinkt 30 °C für 10 Sekunden, danach wird die Raumtemperatur angezeigt. Im BOOST-Modus ist das Gerät auf eine Temperatur von 30 °C und die maximale

Lüftergeschwindigkeit für eine Dauer von 1 Stunde eingestellt. Danach kehrt es zum zuletzt eingestellten Betriebsmodus zurück.
Im Kühlmodus:
Auf dem Display blinkt 16 °C für 10 Sekunden, danach wird die Raumtemperatur angezeigt. Im BOOST-Modus ist das Gerät für 1 Stunde auf eine Temperatur von 16 °C und die maximale Lüftergeschwindigkeit eingestellt. Danach kehrt es zum zuletzt eingestellten Betriebsmodus zurück.

2.7. **Tastatursperre**

Die Funktion wird bei eingeschaltetem Gerät durch die Tastenkombination Pfeil nach oben [2] und Pfeil nach unten [3] ausgeführt.
Das Aktivieren/Deaktivieren der Funktion erfolgt durch gleichzeitiges Drücken und 3 Sekunden langes Halten der Tasten. Auf dem Display erscheint unter den Pfeilen ein Vorhängeschloss-Symbol. Bei aktivierter Funktion blinkt die Anzeige unter den Pfeilen 5 Sekunden lang, wenn eine beliebige Taste gedrückt wird. Die Funktion schützt die Geräteeinstellungen vor unbeabsichtigten Eingriffen durch Personen, die mit der Funktionsweise des Geräts nicht vertraut sind, sowie durch kleine Kinder oder Menschen mit Behinderungen.

2.8. **Deaktivieren des Signaltons der Tasten**

Die Funktion wird bei eingeschaltetem Gerät durch eine Tastenkombination aus der Abwärtspfeiltaste [3] und der ON/OFF-Taste [4] aktiviert
Die Aktivierung/Deaktivierung der Funktion erfolgt durch gleichzeitiges Drücken und 3 Sekunden langes Halten der Tasten. Wenn die Funktion aktiv ist, wird der Ton beim Drücken der Tasten ausgeschaltet.

2.9. **Zurücksetzen auf die Werkseinstellungen RESET**

Die Funktion wird im STANDBY-Modus durch eine Kombination der Tasten „Pfeil nach oben" [2] und „FAN" [6] aktiviert
Um das Gerät auf die Werkseinstellungen zurückzusetzen, halten Sie beide Tasten 6 Sekunden lang gedrückt. Nach 3 Sekunden des Gedrückthaltens der beiden Tasten ertönt ein erster Signalton und auf dem Display erscheint „rSt". In der 6. Sekunde ertönt ein zweiter Signalton und die Anzeige „rSt" erlischt. Alle Anzeigen auf dem Bedienfeld leuchten kurz auf, was den erfolgreichen Abschluss des Vorgangs anzeigt. Das Gerät verbleibt im STANDBY-Modus. Beim Zurücksetzen auf die Werkseinstellungen:
- Die WLAN-Einstellungen werden zurückgesetzt. Um das Gerät mit der mobilen App zu verbinden, muss das WLAN-Modul erneut aktiviert werden. (Siehe Punkt 2.2)
- Beim ersten Einschalten nach dem RESET wird das Gerät in folgenden Modus versetzt: Heizen mit einer eingestellten Temperatur von 24 °C und Lüfter im Auto-Modus.
- Die Konfiguration des Geräts für den Betrieb mit einem Ventil muss wiederholt werden, andernfalls funktioniert das Gerät nicht mit dem eingebauten Ventil. (Siehe Punkt 3)

3. **Betrieb des Geräts mit Ventil**

- **Konfiguration des Geräts für den Betrieb mit einem Zweiwege- (Dreiwege-) Ventil**

Um das Gerät für den Betrieb mit einem Zweiwege- (oder Dreiwege-)Ventil zu konfigurieren, halten Sie bei eingeschaltetem Gerät die ON/OFF-Taste [4] länger als 3 Sekunden gedrückt. Auf dem Display leuchten die Tasten Pfeil nach oben [2], Pfeil nach unten [3] und die ON/OFF-Taste [4] weiterhin. Auf dem Display wird die Ziffernanzeige 000 angezeigt.
Führen Sie die folgenden Schritte aus:
1. Geben Sie mit den Tasten Pfeil nach oben [2] und Pfeil nach unten [3] die Zahl 007 ein. Drücken Sie zur Bestätigung die Taste ON/OFF [4]. Auf dem Display erscheint CY0.
2. Drücken Sie die Taste ON/OFF [4], CY beginnt zu blinken. Drücken Sie ON/OFF noch einmal – 0 beginnt zu blinken.
3. Wählen Sie mit Hilfe der Pfeiltasten:

- 0 – für den Betrieb des Geräts ohne Ventil
- 1 – für den Betrieb des Geräts mit Ventil

4. Drücken Sie die Taste ON/OFF [4], um die Auswahl zu bestätigen.

- **Einstellung des Lüfterverhaltens im Kühlbetrieb:**

1. Drücken Sie noch einmal ON/OFF – CY beginnt zu blinken.
2. Wechseln Sie mit den Pfeiltasten zu CF. Drücken Sie ON/OFF – 0 beginnt zu blinken.
3. Wählen Sie mit den Pfeiltasten:

- CF = 0 – Bei Erreichen der eingestellten Temperatur schaltet sich das Ventil aus und der Ventilator stoppt ebenfalls.
- CF = 1 – Bei Erreichen der eingestellten Temperatur schaltet sich das Ventil aus (schließt), der Ventilator läuft jedoch weiter.

ACHTUNG! Diese Konfiguration ist zwingend erforderlich. Andernfalls funktioniert das Gerät nicht mit einem Ventil.
ACHTUNG! Nach einem RESET muss die Konfiguration wiederholt werden. Andernfalls funktioniert das Gerät nicht mit Ventil.

3.1. **Funktion ANTI-FROST**

Wenn die Raumtemperatur unter 5 °C fällt, schaltet das Gerät in den Heizbetrieb. Das Ventil (sofern vorhanden) am Einlass des Geräts öffnet sich, und der Sensor beginnt, die Temperaturänderung des Mediums zu überwachen. Wenn die Temperatur des Mediums nicht auf 15 Grad ansteigt, bedeutet dies, dass das Heizsystem (z. B. die Wärmepumpe) nicht funktioniert. In diesem Fall wird ein Fehler auf dem Display und in der mobilen App angezeigt.

4. **Fehleranzeige [10]**

Die Anzeige leuchtet rot. Auf dem Display wird eine Kombination aus Buchstaben und Zahlen angezeigt, die das aufgetretene Problem beschreibt.

FEHLERLISTE UND FEHLERCODES:

No	Fehlercode	Fehlerbeschreibung	Anzeige auf dem Display	Lösungen
1	**S1 S**	Kurzschluss am Raumtemperatursensor		Automatisch
2	**S1 O**	Unterbrechung des Raumtemperatursensors		Automatisch
3	**S2 S**	Kurzschluss am Wärmetauscher-Temperatursensor		Automatisch
4	**S2 O**	Unterbrechung des Wärmetauscher-Temperatursensors		Automatisch
5	**FA n**	Problem mit dem Ventilator		Manuell
6	**AF A**	ANTI-FROST mit Alarmanzeige ⚠		Automatisch

Wenn mehr als zwei Fehler registriert werden, wechseln die Meldungen zu den jeweiligen Fehlern im 5-Sekunden-Takt durch Blinken des Codes auf dem Display.

WARNUNGEN:

No	Warnungscode	Beschreibung der Warnung	Anzeige auf dem Display	Lösungen
1	**AF**	ANTI-FROST ohne Alarmanzeige		Automatisch
2	**Hi t**	Zu hohe Temperatur des Kühlmittels (Kühlbetrieb)		Automatisch
3	**Lo t**	Zu niedrige Temperatur des Wärmeträgers (Heizbetrieb)		Automatisch
4	**CL F**	Verschmutzter Filter		Manuell

Bei den angegebenen Warnungen wird der Betrieb des Geräts nicht unterbrochen.
Das manuelle Löschen des Fehlers/der Warnung erfolgt durch Drücken der ON/OFF-Taste [4].

VI. REGELMÄSSIGE WARTUNG

Regelmäßige Wartung ist unerlässlich, um das Gerät über Jahre hinweg in einwandfreiem Betriebszustand zu halten und seine Sicherheit und Zuverlässigkeit zu gewährleisten. Trennen Sie das Gerät vor jeder Reinigungs- und Wartungsmaßnahme vom Stromnetz, indem Sie den Hauptschalter ausschalten. Warten Sie, bis die Teile abgekühlt sind, um Verbrennungsgefahr zu vermeiden. Verwenden Sie keine Scheuerschwämme oder scheuernden und ätzenden Reinigungsmittel, um Beschädigungen der lackierten Oberflächen zu vermeiden. Reinigen Sie die Außenflächen der Gebläsekonvektoren bei Bedarf mit einem weichen, feuchten Tuch.
Reinigung des Luftfilters (Abb. 10)
Wenn eine Warnmeldung angezeigt wird (verschmutzter Filter mit dem Code „CL F"), müssen Sie den Filter des Geräts reinigen. Der Filter befindet sich im unteren Teil des Geräts.
So reinigen Sie den Filter:
- Drücken Sie den Filter nach unten, um ihn leicht zu biegen.
- Ziehen Sie den Filter gerade nach unten heraus.
- Reinigen Sie den Filter mit einem Staubsauger.
- Spülen Sie den Filter unter fließendem Wasser ohne Verwendung von Reinigungsmitteln oder Lösungsmitteln aus und lassen Sie ihn anschließend trocknen.
- Setzen Sie den Filter wieder in das Gerät ein, indem Sie die untere Abdeckung sorgfältig in die dafür vorgesehene Führung einsetzen.

Der Betrieb des Geräts ohne eingesetzte Filter ist verboten.
Überprüfen und reinigen Sie regelmäßig die Kondensatwanne.
Bei Staub- oder Schmutzablagerungen besteht die Gefahr, dass die Ablauföffnung verstopft. Stellen Sie sicher, dass die Öffnung frei ist und das Kondenswasser ungehindert abfließen kann.
Bei der regelmäßigen Wartung muss der Wärmetauscher gereinigt werden (Abb. 5).
Um Zugang zu ihm zu erhalten, muss die Verkleidung demontiert werden, wobei zuvor die unter der Isolierung befindlichen Schrauben entfernt werden müssen.
Behebung von Störungen:
Bei Wasseraustritt oder Fehlfunktionen schalten Sie sofort die Stromversorgung aus und schließen Sie die Wasserhähne.
Sollte eine der folgenden Störungen auftreten, wenden Sie sich an einen autorisierten Kundendienst oder an eine autorisierte Fachkraft, führen Sie jedoch keine Reparaturarbeiten selbst durch.
WICHTIG! Eingriffe dürfen nur von einem qualifizierten Installateur oder einem spezialisierten Kundendienst durchgeführt werden.

Tabelle mit Fehlern und deren Behebung.

Problem	Ursache	Behebung
Verzögerte Aktivierung der Belüftung entsprechend der neuen Temperatur oder den Funktionseinstellungen.	Das Ventil des Kreislaufs benötigt etwas Zeit, um sich zu öffnen, und daher dauert es eine Weile, bis das warme oder kalte Wasser im Gerät zirkuliert.	Warten Sie 2 bis 3 Minuten, bis sich das Ventil des Kreislaufs geöffnet hat.
Das Gerät aktiviert die Belüftung nicht.	Es befindet sich kein warmes oder kaltes Wasser im System.	Überprüfen Sie, ob der Warmwasserboiler oder der Wasserkühler ordnungsgemäß funktioniert.
Die Belüftung wird nicht aktiviert, selbst wenn sich warmes oder kaltes Wasser im Hydraulikkreislauf befindet.	Das Hydraulikventil bleibt geschlossen	Demontieren Sie das Ventilgehäuse und prüfen Sie, ob der Wasserfluss wiederhergestellt ist.
		Überprüfen Sie die Funktionsfähigkeit des Ventils, indem Sie es separat mit 230 V versorgen. Wenn es aktiviert wird, liegt das Problem möglicherweise in der elektronischen Steuerung.
	Der Lüftermotor ist blockiert oder durchgebrannt.	Überprüfen Sie die Wicklungen des Motors und die freie Drehbarkeit des Ventilators.
	Die elektrischen Anschlüsse sind nicht korrekt verbunden.	Überprüfen Sie die elektrischen Anschlüsse.
Das Gerät verliert während des Aufheizens Wasser.	Undichtigkeiten an den Hydraulikanschlüssen des Systems.	Überprüfen Sie die Dichtheit und ziehen Sie die Verbindungen fest an.
	Undichtigkeiten im Ventilblock.	Überprüfen Sie den Zustand der Dichtungen.
Es gibt tropfenförmige Ablagerungen an der Frontblende.	Die Wärmedämmung ist nicht richtig befestigt.	Überprüfen Sie die korrekte Positionierung der thermoakustischen Dämmung und achten Sie dabei besonders auf den Bereich an der Vorderseite über dem Rippenwärmetauscher.
Am Luftaustrittsgitter befinden sich Wassertropfen.	Bei hoher Luftfeuchtigkeit (>60 %) kann sich Kondenswasser bilden, insbesondere bei minimalen Lüftungsgeschwindigkeiten.	Sobald die Luftfeuchtigkeit sinkt, verschwindet dieses Phänomen. In jedem Fall bedeutet das Vorhandensein einiger Wassertropfen im Gerät keine Fehlfunktion.
Das Gerät gibt nur während des Kühlbetriebs Wasser ab.	Der Kondensatbehälter ist verstopft	Gießen Sie langsam eine Flasche Wasser in den unteren Teil des Kühlregals, um den Abfluss zu überprüfen; reinigen Sie gegebenenfalls den Behälter und/oder vergrößern Sie das Gefälle des Abflussrohrs. Überprüfen Sie die Isolierung der Rohre.
	Für den ordnungsgemäßen Abfluss des Kondensats ist kein Gefälle erforderlich.	
	Die Verbindungsrohre und der Ventilblock sind nicht ausreichend isoliert.	Überprüfen Sie den Zustand der Filter und reinigen Sie diese gegebenenfalls.
Das Gerät gibt ein seltsames Geräusch von sich.	Der Lüfter berührt das Gehäuse.	Die Unwucht verursacht übermäßige Vibrationen des Geräts; tauschen Sie den Ventilator aus.
	Der Lüfter ist unausgewuchtet.	Reinigen Sie die Filter
	Überprüfen Sie die Filter auf Verstopfungen und reinigen Sie sie gegebenenfalls	Warten Sie 2 bis 3 Minuten, um das Ventil der Leitung zu öffnen.

Hinweise zum Umweltschutz:



Alte Elektrogeräte enthalten wertvolle Materialien und dürfen daher nicht mit dem Hausmüll entsorgt werden! Wir bitten Sie, aktiv zum Schutz der Ressourcen und der Umwelt beizutragen und das Gerät bei den dafür eingerichteten Rücknahmestellen (sofern vorhanden) abzugeben. Il.

I. BELANGRIJKE VOORZORGSMAATREGELEN EN VEILIGHEIDSINSTRUCTIES

1. Deze technische beschrijving en gebruiksaanwijzing is bedoeld om u vertrouwd te maken met het product ventilatorconvector (hierna in de tekst „het apparaat" genoemd) en de voorwaarden voor de juiste montage en het juiste gebruik ervan. De handleiding is ook bedoeld voor bevoegde technici die het apparaat in eerste instantie zullen installeren, demonteren en repareren in geval van een storing.
2. Het naleven van de aanwijzingen in deze handleiding is in de eerste plaats in het belang van de koper. Tegelijkertijd is het een van de garantievoorwaarden die in de garantiekaart zijn vermeld, zodat de koper gratis gebruik kan maken van de garantieservice. De fabrikant is niet aansprakelijk voor schade aan het apparaat die het gevolg is van gebruik en/of installatie die niet in overeenstemming is met de aanwijzingen en instructies in deze handleiding.
3. Het apparaat mag alleen worden geïnstalleerd en in gebruik worden genomen voor het beoogde doel in gesloten verwarmingssystemen in overeenstemming met de norm EN12828:2012
4. Dit apparaat is niet bedoeld voor gebruik door personen (inclusief kinderen) met verminderde fysieke, zintuiglijke of mentale capaciteiten, of zonder ervaring en kennis, tenzij zij onder toezicht staan of zijn geïnstrueerd over het gebruik van het apparaat door een persoon die verantwoordelijk is voor hun veiligheid.
5. Kinderen moeten onder toezicht staan om ervoor te zorgen dat ze niet met het apparaat spelen.
6. Reiniging en onderhoud door de gebruiker mogen niet worden uitgevoerd door kinderen zonder toezicht.

LET OP! Onjuiste montage en aansluiting van het apparaat kunnen het gevaarlijk maken voor de gezondheid en het leven van gebruikers, met mogelijk ernstige en blijvende gevolgen voor hen, waaronder maar niet beperkt tot lichamelijk letsel en/of de dood. Dit kan ook leiden tot schade aan hun eigendommen (beschadiging en/of vernietiging), evenals aan die van derden, veroorzaakt door onder andere, maar niet uitsluitend, overstroming, explosie en brand.

De installatie, de aansluiting op het water- en elektriciteitsnet en de inbedrijfstelling mogen uitsluitend worden uitgevoerd door bevoegde elektriciens en technici voor de reparatie en installatie van de ventilatorconvector, die hun bevoegdheid hebben verworven in het land waar de installatie en inbedrijfstelling van het apparaat plaatsvinden en in overeenstemming met de geldende normen en voorschriften.

LET OP: Sommige onderdelen van dit product kunnen zeer heet worden en brandwonden veroorzaken. Er moet speciale aandacht worden besteed aan plaatsen waar kinderen en kwetsbare personen aanwezig zijn.

7. Het apparaat mag niet direct onder een stopcontact worden geplaatst!
8. Controleer voordat u het apparaat inschakelt of de op het typeplaatje vermelde spanning overeenkomt met de spanning die bij u thuis wordt geleverd.
9. Deze apparaten zijn ontworpen voor zowel koeling als verwarming en zijn uitsluitend bestemd voor dit gebruik, in overeenstemming met hun technische specificaties.
10. In geval van waterlekkage zet u de hoofdschakelaar van het systeem op „UIT" en sluit u de waterkranen.
11. Dit apparaat mag uitsluitend worden gebruikt voor het doel waarvoor het is ontworpen, namelijk het verwarmen van woonruimten. Het apparaat is niet bedoeld voor commerciële doeleinden. Elk ander gebruik wordt als onjuist en dus gevaarlijk beschouwd. De fabrikant kan niet aansprakelijk worden gesteld voor schade die voortvloeit uit onjuist en onredelijk gebruik. Het niet naleven van de veiligheidsinformatie maakt de garantie op het apparaat ongeldig!
12. Houd brandbare voorwerpen, zoals meubels, kussens, beddengoed, papier, kleding, gordijnen enz. op een afstand van ten minste 100 cm van het apparaat.
13. Gebruik het apparaat niet op plaatsen waar brandbare stoffen worden gebruikt of opgeslagen (bijvoorbeeld in de buurt van brandbare gassen of spuitbussen) – er bestaat een zeer groot risico op explosie en brand!
14. Steek geen vreemde voorwerpen in de ventilatieopeningen (in- of uitlaten) en zorg ervoor dat er geen vreemde voorwerpen in terechtkomen, aangezien dit een elektrische schok, brand of schade aan het apparaat kan veroorzaken.
15. Bedek de beschermroosters niet en blokkeer de luchtstroom niet door het apparaat tegen een oppervlak te plaatsen. Alle voorwerpen moeten zich op een afstand van ten minste 1 meter van het apparaat bevinden, zowel aan de voor- als aan de zijkant. Het niet naleven van de genoemde regels kan niet alleen storingen aan het apparaat veroorzaken, maar maakt ook de garantie ongeldig, waardoor de fabrikant niet aansprakelijk is voor schade aan personen, dieren en eigendommen.

Let op! De aansluiting van het apparaat op verwarmings- en koelsystemen moet plaatsvinden volgens een ontwerp dat is opgesteld door een bevoegde en erkende ontwerper. Het ontwerp moet worden uitgevoerd door bevoegde installateurs! Het bestaan van EEN DERGELIJK ONTWERP is een dwingende voorwaarde voor de erkenning van de fabrieksgarantie!

AANSLUITING OP HET HYDRAULISCHE SYSTEEM

De keuze en dimensionering van de aansluitingen moeten worden uitgevoerd door een bevoegde installateur in overeenstemming met de technische gegevens van het apparaat, evenals in overeenstemming met de wettelijke vereisten die gelden in het betreffende land. Houd er rekening mee dat onjuiste dimensionering leidt tot het vervallen van de fabrieksgarantie.
Bij het aansluiten van het apparaat op het hydraulische systeem moet u rekening houden met de aanduiding voor de ingang van het hydraulische systeem.
Als de kans bestaat dat de kamertemperatuur daalt tot 0°C, moet de ventilatorconvector worden afgetapt.

Aftappen:

1. Onderbreek de toevoer van de warmtedragende vloeistof naar de ventilatorconvector door de circulatiepomp van het systeem uit te schakelen. Als er afsluitkranen zijn geïnstalleerd vóór de inlaat en na de uitlaat van de warmtewisselaar, sluit deze dan.
2. Draai met een platte schroevendraaier de schroef van de onderste ontluchter gedeeltelijk los om de druk in de warmtewisselaar te verlagen.

LET OP! Er zal vloeistof via het buisje in de uitgaande condensbak lopen.

3. Draai de schroef van de bovenste ontluchter gedeeltelijk los om het vloeistof volledig uit de warmtewisselaar te laten lopen. De vloeistof zal via de onderste ontluchter in de uitgaande condensbak lopen.
4. Draai de schroeven van beide ontluchters volledig vast nadat het koelmiddel is weggelopen.

AANSLUITING OP HET ELEKTRICITEITSNET

De aansluiting op het elektriciteitsnet moet worden uitgevoerd door bevoegde installateurs. Volg het elektrisch schema om het apparaat op het stroomnet aan te sluiten. (Afb. 9)

- 1 - Motor
- 2 - Interfaceprintplaat
- 3 - Temperatuursensor warmtewisselaar
- 4 - Luchttemperatuursensor

Het apparaat moet op het elektriciteitsnet worden aangesloten via een meerpolige schakelaar met een minimale contactafstand van ten minste 3 mm of via een inrichting die het apparaat volledig uitschakelt bij overspanning van categorie III.

II. BESCHRIJVING EN WERKING

Ventilatorconvectoren zijn ontworpen als eindapparaten, zodat ze kunnen worden gebruikt in combinatie met systemen met een lage warmteproductie, zoals: warmtepompen, condensatieketels of geïntegreerde systemen met zonnepanelen. Ze zorgen voor zeer efficiënte verwarming of koeling en bieden mogelijkheden om de temperatuur in de ruimtes aan te passen aan de voorkeuren van de gebruiker.

III. TECHNISCHE KENMERKEN EN PRODUCTINFORMATIE

1. Nominale spanning: zie typeplaatje
2. Nominale frequentie: zie typeplaatje
3. Nominaal vermogen: zie typeplaatje
4. Nominale druk: zie typeplaatje
5. Minimale en maximale bedrijfstemperatuur van het water of de vloeistof: 5°C - 70°C
6. Minimale en maximale bedrijfsdruk van het water of de vloeistof: van 0 MPa tot 0.8 MPa
7. Productinformatie (Tabel 1)

IV. INSTALLATIE

LET OP! Vermijd de installatie van de ventilatorconvector:
- In ruimtes waar zij worden blootgesteld aan direct zonlicht.
- In de buurt van warmtebronnen.
- In vochtige ruimtes of op plaatsen waar zij in contact kunnen komen met water.
- In ruimtes met oliedampen.
- In ruimtes die worden blootgesteld aan hoogfrequente radiogolven.

Zorg ervoor dat:
- De muur waarop het apparaat is bevestigd, kan het gewicht dragen.
- Er lopen geen leidingen of elektrische kabels langs de muur, rondom de plaats waar het apparaat wordt gemonteerd.
- De muur waarop de montage plaatsvindt, is vlak.
- Er is voldoende ruimte voor vrije circulatie van de in- en uitgaande lucht.

Afhankelijk van de positie van de collectoren kunnen de toestellen in een „linkse" of „rechtse" uitvoering worden geleverd. Toestellen met de aansluitingen van de warmtewisselaar aan de linkerkant hebben de bediening aan de rechterkant. Toestellen met de aansluitingen van de warmtewisselaar aan de rechterkant hebben de bediening aan de linkerkant. De aansluitingen bevinden zich altijd aan de tegenovergestelde zijde van de bediening!

Volg bij de wandmontage van het toestel de onderstaande instructies:
Gebruik de montagesjabloon door deze uit de achterzijde van de kartonnen verpakking van het toestel te knippen. (Fig. 3)
Markeer met behulp van de sjabloon de posities van de boorgaten op de muur.
- De minimale afstand tussen de vloer en de onderzijde van het toestel moet 80 mm bedragen.
- Boor de gaten voor de pluggen overeenkomstig de gemeten afstand tussen de bevestigingssleuven.
- Plaats de pluggen. Draai de bovenste schroeven in en laat daarbij een afstand van 5–7 mm tot de muur vrij.
- Draai de schroeven van het bovenste rooster van het toestel los. (Fig. 4)
- Schuif de vergrendelingen van het onderste rooster opzij.
- Til het voorpaneel van het toestel op. (Fig. 6) (Het is mogelijk dat de filters aan de onderzijde van het toestel eruit vallen.) Plaats het paneel dicht bij het toestel. Koppel de lintkabel los die de twee printplaten met elkaar verbindt.
- Hang het toestel aan de bovenste schroeven.
- Plaats de onderste schroeven in de pluggen en draai ze vast.
- Controleer of het toestel waterpas hangt en draai de onderste schroeven volledig vast.
- Draai vervolgens ook de bovenste schroeven vast zodat het toestel stevig en vlak tegen de muur is bevestigd.

Aansluiting van het toestel op het warmtedragersysteem
- Sluit het toestel met behulp van een geschikte afsluitkraan (¾") of klep aan op het systeem. (Fig. 7, positie A en B)
- Positioneer de hydraulische aansluitingen.
- Draai de aansluitingen vast met een geschikte sleutel en houd daarbij met een tweede sleutel tegen.
- Controleer op lekkage van de warmtedrager.
- Bedek de aansluitingen met isolatiemateriaal.

LET OP! De hydraulische verbindingen en koppelingen moeten thermisch geïsoleerd worden. Vermijd het gedeeltelijk isoleren van de verbindingen.
LET OP! Draai de verbindingen niet te strak aan om beschadiging van de isolatie te voorkomen. Gebruik hennepvezels of speciale middelen die op de schroefdraad van beide elementen worden aangebracht om de schroefdraadverbindingen af te dichten. Het gebruik van teflontape wordt aanbevolen wanneer er antivries in het hydraulische circuit aanwezig is.
Om het apparaat te ontluchten:
Open alle afsluitkranen (handmatig of automatisch) A en B.
Begin met vullen door de kraan voor het vullen van het systeem met water langzaam te openen.
Zodra er water uit de ontluchtingskleppen van het apparaat begint te stromen, sluit u deze en gaat u door met vullen totdat de nominale waarde voor het systeem is bereikt. Controleer de hydraulische afdichtingen. Het wordt aanbevolen deze handelingen te herhalen. Nadat het apparaat enkele uren heeft gewerkt, controleert u regelmatig de druk in het systeem.
Afvoer van condensaat:
Leid het condenswater indien mogelijk rechtstreeks naar een goot of regenwaterafvoerpijp.
Wanneer condens rechtstreeks naar de hoofdafvoer wordt afgevoerd, is het raadzaam een sifon te plaatsen om te voorkomen dat onaangename geuren via de leiding terug de ruimte in komen. De bocht van de sifon moet lager liggen dan de zijdelingse condensbak.
Als het condenswater in een opvangbak moet worden opgevangen, moet deze in verbinding staan met de buitenlucht en mag de leiding niet in water staan, om te voorkomen dat er tegendruk ontstaat die de normale afvoer zou belemmeren.

V. WERKEN MET HET APPARAAT

Bedieningspaneel (Abb. 8)	
[1] Display	[9] Wi-Fi-indicatie voor het activeren van de draadloze verbinding
[2] Knop om de temperatuur te verhogen	[10] Storingsindicatie
[3] Knop voor het verlagen van de temperatuur	[13] Indicatie voor de eerste ventilatorsnelheid
[4] AAN/UIT-knop voor het selecteren van de bedrijfsmodus	[14] Indicatie voor ventilatorsnelheid II
[5] MODE-knop voor het selecteren van de modi	[15] Indicatie voor automatische ventilatorstand
[6] FAN-knop voor het regelen van de ventilatorsnelheid	[16] Indicatie voor de nachtmodus van de ventilator
[7] Indicatie voor verwarmingsmodus	[17] Indicatie voor BOOST-functie
[8] Indicatie voor koelmodus	Indicatie voor vergrendeld toetsenbord [onder de pijltjes]

Wanneer de betreffende functie-/bedrijfsmodusindicatie brandt, betekent dit dat de functie/bedrijfsmodus is geactiveerd. Als de functietoetsen gedurende 60 seconden niet worden bediend, blijft het bedieningspaneel verlicht, maar met een lagere intensiteit.

1. **Display [1]**

Indicator voor de kamertemperatuur.
Wanneer het apparaat vanuit de stand-bymodus in de handmatige modus wordt ingeschakeld, wordt de kamertemperatuur weergegeven. Bij het instellen van de temperatuur wordt de ingestelde temperatuur gedurende 10 seconden knipperend weergegeven. Daarna wordt opnieuw de kamertemperatuur weergegeven.

2. **Instellingen en bediening van het apparaat:**

2.1. **Het apparaat in- en uitschakelen:**

AAN/UIT-knop [4] Als het apparaat is uitgeschakeld, wordt het door één keer op de AAN/UIT-knop te drukken ingeschakeld. Op het display wordt de gemeten kamertemperatuur weergegeven. Als het apparaat is ingeschakeld, drukt u één keer op de ON/OFF-knop om het apparaat uit te schakelen en in de STAND-BY-modus te zetten. In de STAND-BY-modus werkt de ventilator niet. De klep aan de inlaat van de warmtewisselaar is gesloten.

2.2. **De Wi-Fi-module activeren:**

Wi-Fi-indicator voor het activeren van de draadloze verbinding [9] Wanneer het apparaat is uitgeschakeld en in de stand-bymodus staat. Door de MODE-knop [5] 3 seconden ingedrukt te houden, wordt de Wi-Fi-module in- of uitgeschakeld. Elke keer dat de knop wordt ingedrukt, klinkt er een geluidssignaal. Tijdens het verbinden knippert de Wi-Fi-indicatie. Wanneer er een stabiele Wi-Fi-verbinding tot stand is gebracht, brandt de indicatie continu. Als de internetverbinding wegvalt, begint de indicatie te knipperen totdat de verbinding is hersteld.

2.3. **Keuze van de bedrijfsmodus:**

MODE-knop [5] Als het apparaat is ingeschakeld en u de MODE-knop 3 seconden ingedrukt houdt, kiest u een van de twee modi: Verwarmen/Koelen. Elke keer dat u op de knop drukt, klinkt er een geluidssignaal.

Indicatie voor de verwarmingsmodus [7] In deze modus werkt het apparaat als een verwarmingstoestel met een werkbereik van 16 °C–30 °C en een instelstap van 0,5 °C. In de verwarmingsmodus wordt een warme start uitgevoerd. Dit is een regelfunctie waarbij de ventilator niet onmiddellijk na een verwarmingsaanvraag start, maar wacht tot de warmtewisselaar een bepaalde temperatuur heeft bereikt. Het doel is om geen koude lucht in de ruimte te blazen.
- Bij een temperatuur van minder dan 27 °C aan de warmtewisselaar stopt de ventilator.
- Bij een temperatuur van meer dan 33 °C aan de warmtewisselaar start de ventilator op minimale snelheid.
- Als de temperatuur van de warmtewisselaar boven 36 °C stijgt, start de ventilator op de ingestelde snelheid.

Indicatie voor de koelmodus [8] In deze modus werkt het apparaat als koeler met een werkbereik van 16 °C–30 °C en een instelstap van 0,5 °C.

2.4. **Temperatuurregeling:**

Knop Pijl omhoog [2] Door deze knop in te drukken, wordt de temperatuur verhoogd.
Knop met pijl omlaag [3] Door deze knop in te drukken, wordt de temperatuur verlaagd. De temperatuur kan worden verhoogd of verlaagd door op de betreffende knoppen [2] of [3] te drukken. Tijdens het instellen van de temperatuur knippert de ingestelde temperatuur. De instelling van de gewenste temperatuur wordt bevestigd wanneer er gedurende 10 seconden geen knop wordt ingedrukt. Na afloop van deze 10 seconden wordt de huidige kamertemperatuur op het display weergegeven.

2.5. **Regeling van de ventilatorsnelheid:**

Knop FAN [6] Als het apparaat is ingeschakeld, kunt u met de FAN-knop de ventilatorsnelheden regelen, waarbij de bijbehorende indicaties op het display worden weergegeven. Door deze knop in te drukken, wordt een van de vier modi geactiveerd.
- Eerste druk – schakelt de eerste ventilatorsnelheid in **– indicator positie [13]**
- Tweede druk – schakelt de tweede ventilatorsnelheid in **– indicator positie [14]**
- Derde druk – automatische ventilatorstand **– indicator positie [15]**
- Vierde druk – nachtmodus van de ventilator **– indicator positie [16]**

De ventilatorsnelheden zijn 3 vaste en één variabele, afhankelijk van de behoefte van het apparaat om het verschil tussen de gemeten en de ingestelde temperatuur te compenseren.

2.6. **BOOST-functie [17]**

Het in- en uitschakelen van de functie gebeurt bij ingeschakeld apparaat door de FAN-knop 3 seconden ingedrukt te houden. Bij actieve functie gaat het lampje branden.
In de verwarmingsmodus:
Knippert 30˚C gedurende 10 seconden op het display, waarna de kamertemperatuur wordt weergegeven. In de BOOST-functie is het apparaat ingesteld op een temperatuur van 30˚C en de maximale ventilatorsnelheid gedurende 1 uur. Daarna keert het apparaat terug naar de laatst ingestelde bedrijfsmodus.
In de koelmodus:

Op het display knippert 16 °C gedurende 10 seconden, waarna de kamertemperatuur wordt weergegeven. In de BOOST-functie is het apparaat gedurende 1 uur ingesteld op een temperatuur van 16 °C en de maximale ventilatorsnelheid. Daarna keert het terug naar de laatst ingestelde bedrijfsmodus.

2.7. **Toetsenbordvergrendeling**

Deze functie wordt geactiveerd wanneer het apparaat is ingeschakeld met een combinatie van de pijl-omhoog-toets [2] en de pijl-omlaag-toets [3]

Het in- en uitschakelen van de functie gebeurt door de knoppen tegelijkertijd 3 seconden ingedrukt te houden. Op het display verschijnt onder de pijltjes een hangslotje. Als de functie is ingeschakeld, knippert de indicatie onder de pijltjes 5 seconden lang wanneer een willekeurige knop wordt ingedrukt. De functie beschermt de instellingen van het apparaat tegen onbedoelde handelingen door personen die niet bekend zijn met de werking van het apparaat, kleine kinderen of mensen met een beperking.

2.8. **Het uitschakelen van het geluidssignaal van de knoppen**

De functie wordt geactiveerd bij een ingeschakeld apparaat met een combinatie van de knop Pijl omlaag [3] en de knop ON/OFF [4]

Het in- en uitschakelen van de functie gebeurt door de knoppen tegelijkertijd 3 seconden ingedrukt te houden. Wanneer de functie actief is, wordt het geluid bij het indrukken van de knoppen uitgeschakeld.

2.9. **Terug naar de fabrieksinstellingen RESET**

Deze functie wordt in de STAND-BY-modus geactiveerd door de pijl-omhoog-knop [2] en de FAN-knop [6] tegelijk in te drukken

Om het apparaat terug te zetten naar de fabrieksinstellingen, houdt u beide knoppen 6 seconden ingedrukt. Na 3 seconden ingedrukt houden van beide knoppen klinkt een eerste geluidssignaal en verschijnt rSt op het display. Na 6 seconden klinkt een tweede geluidssignaal en verdwijnt de melding rSt van het display. Alle indicatoren op het bedieningspaneel lichten kort op, wat aangeeft dat de procedure succesvol is voltooid. Het apparaat blijft in de STAND-BY-stand staan. Bij het terugzetten naar de fabrieksinstellingen:

- De wifi-instellingen worden gereset. Om het apparaat met de mobiele app te verbinden, moet de wifi-module opnieuw worden geactiveerd. (Zie punt 2.2)
- Bij de eerste inschakeling na een RESET wordt het apparaat ingesteld op de modus: Verwarming met een ingestelde temperatuur van 24 °C en de ventilator in de modus Auto.
- De configuratie van het apparaat voor gebruik met een klep moet worden herhaald, anders werkt het apparaat niet met de geplaatste klep. (Zie punt 3)

3. **Werking van het apparaat met een klep**

- **Configuratie van het apparaat voor gebruik met een tweeweg- (drieweg-) klep**

Om het apparaat in te stellen voor gebruik met een tweeweg- (drieweg-)klep, houdt u bij ingeschakeld apparaat de ON/OFF-knop [4] langer dan 3 seconden ingedrukt. De knoppen Pijl omhoog [2], Pijl omlaag [3] en de ON/OFF-knop [4] blijven op het display branden. Op het display verschijnt de digitale weergave 000.

Voer de volgende stappen uit:

1. Voer met behulp van de knoppen Pijl omhoog [2] en Pijl omlaag [3] het getal 007 in. Druk op de ON/OFF-knop [4] om te bevestigen. Op het display verschijnt CY0.
2. Druk op de ON/OFF-knop [4], CY begint te knipperen. Druk nogmaals op ON/OFF - 0 begint te knipperen.
3. Selecteer met behulp van de pijltjes:

- 0 - voor gebruik van het apparaat zonder klep
- 1 - voor gebruik van het apparaat met klep

4. Druk op de ON/OFF-knop [4] om de keuze te bevestigen.

- **Instellen van het ventilatorgedrag in de koelmodus:**

1. Druk nogmaals op ON/OFF — CY begint te knipperen.
2. Ga met de pijltjes naar CF. Druk op ON/OFF — 0 begint te knipperen.
3. Selecteer met behulp van de pijltjes:

- CF = 0 - wanneer de ingestelde temperatuur wordt bereikt, schakelt de klep uit en stopt ook de ventilator.
- CF = 1 – zodra de ingestelde temperatuur is bereikt, wordt de klep uitgeschakeld (gesloten), maar blijft de ventilator continu draaien.

LET OP! Deze instelling is verplicht. Anders werkt het apparaat niet met een klep.

LET OP! Na het uitvoeren van een RESET moet de configuratie worden herhaald. Anders werkt het apparaat niet met een klep.

3.1. **Functie ANTI-FROST**

Wanneer de kamertemperatuur onder de 5 °C daalt, schakelt het apparaat over naar de verwarmingsmodus. De klep (indien gemonteerd) aan de inlaat van het apparaat gaat open en de sensor begint de temperatuurverandering van de vloeistof te meten. Als de vloeistoftemperatuur niet stijgt tot 15 graden, betekent dit dat het verwarmingssysteem (bijvoorbeeld de warmtepomp) niet werkt. In dat geval wordt er een foutmelding weergegeven op het display en in de mobiele app.

4. **Foutmelding [10]**

Het lampje brandt rood. Op het display verschijnt een combinatie van letters en cijfers die het opgetreden probleem aangeeft.

LIJST MET FOUTEN EN HUN CODES:

No	Foutcode	Beschrijving van de fout	Weergave op het display	Oplossingen
1	**S1 S**	Kortsluiting in de kamertemperatuursensor	S1S	Automatisch
2	**S1 O**	Open circuit van de kamertemperatuursensor	S1O	Automatisch
3	**S2 S**	Kortsluiting in de sensor voor de temperatuur van de warmtewisselaar	S2S	Automatisch
4	**S2 O**	Open circuit van de temperatuurvoeler van de warmtewisselaar	S2O	Automatisch
5	**FA n**	Probleem met ventilator	FAn	Handmatig
6	**AF A**	ANTI-FROST met alarmindicatie ⚠	AFA	Automatisch

Als er meer dan twee fouten worden geregistreerd, worden de meldingen voor de betreffende fouten om de 5 seconden afwisselend weergegeven door middel van een knipperende code.

WAARSCHUWINGEN:

No	Waarschuwingscode	Beschrijving van de waarschuwing	Weergave op het display	Решения Oplossingen
1	**AF**	ANTI-FROST zonder alarmindicatie	AF	Automatisch
2	**Hi t**	Te hoge temperatuur van de koelvloeistof (koelmodus)	Hit	Automatisch
3	**Lo t**	Te lage temperatuur van de koelvloeistof (verwarmingsmodus)	Lot	Automatisch
4	**CL F**	Vervuild filter	CLF	Handmatig

Bij de genoemde waarschuwingen stopt het apparaat niet met werken.
De foutmelding/waarschuwing kan handmatig worden gewist door op de AAN/UIT-knop [4] te drukken.

VI. PERIODIEK ONDERHOUD

Regelmatig onderhoud is noodzakelijk om het apparaat in perfecte staat te houden en ervoor te zorgen dat het jarenlang veilig en betrouwbaar blijft functioneren. Schakel het apparaat vóór elke reinigings- en onderhoudsbeurt uit door de hoofdschakelaar uit te schakelen. Wacht tot de onderdelen zijn afgekoeld om het risico op brandwonden te vermijden. Gebruik geen schurende sponsjes of schurende en bijtende reinigingsmiddelen om beschadiging van de gelakte oppervlakken te voorkomen. Reinig indien nodig de buitenoppervlakken van de ventilatorconvectoren met een zachte, vochtige doek.

Reiniging van het luchtfilter (Afb. 10)

Als er een waarschuwing wordt weergegeven (vervuild filter met code „CL F"), moet u het filter van het apparaat reinigen. Het filter bevindt zich aan de onderkant van het apparaat.

Om het filter te reinigen:

- Druk het filter naar beneden om het licht te buigen.
- Trek het filter recht naar beneden uit het apparaat.
- Reinig het filter met een stofzuiger.
- Spoel het filter af onder stromend water zonder gebruik van reinigingsmiddelen of oplosmiddelen en laat het vervolgens drogen.
- Plaats het filter terug in het apparaat door de onderkap zorgvuldig in de daarvoor bestemde geleiding te plaatsen.

Het gebruik van het apparaat zonder geïnstalleerde filters is verboden.

Controleer en reinig de condensbak regelmatig.

Bij ophoping van stof of vuil bestaat het risico dat de afvoeropening verstopt raakt. Zorg ervoor dat de opening vrij is en het condenswater normaal kan wegstromen.

Bij het uitvoeren van periodiek onderhoud moet de warmtewisselaar worden gereinigd (Afb. 5)

Om toegang te krijgen tot de warmtewisselaar moet het paneel worden gedemonteerd, waarbij eerst de schroeven onder de isolatie moeten worden verwijderd.

Verhelpen van storingen:

In geval van waterlekkage of een storing moet u onmiddellijk de stroomtoevoer uitschakelen en de waterkranen dichtdraaien.

Als een van de volgende afwijkingen optreedt, neem dan contact op met een erkend servicecentrum of een erkende vakman, maar voer zelf geen reparaties uit.

BELANGRIJK! Werkzaamheden moeten worden uitgevoerd door een gekwalificeerde installateur of een gespecialiseerde service.

Tabel met storingen en oplossingen.

Probleem	Oorzaak	Oplossing
Vertraagde activering van de ventilatie ten opzichte van de nieuwe temperatuur of de functionele instellingen.	De klep van het circuit heeft enige tijd nodig om te openen en daardoor duurt het even voordat het warme of koude water door het apparaat circuleert.	Wacht 2 of 3 minuten totdat de klep van het circuit opengaat.
Het apparaat activeert de ventilatie niet.	Er is geen warm of koud water in het systeem.	Controleer of de boiler of de waterkoeler correct functioneert.
De ventilatie wordt niet geactiveerd, zelfs niet wanneer er warm of koud water in het hydraulische circuit is.	De hydraulische klep blijft gesloten	Demonteer het ventilatorhuis en controleer of de watercirculatie is hersteld.
		Controleer de werking van het ventiel door het afzonderlijk met 230 V te voeden. Als het wordt geactiveerd, kan het probleem in de elektronische besturing liggen.
	De ventilatormotor is geblokkeerd of doorgebrand.	Controleer de wikkelingen van de motor en of de ventilator vrij kan draaien.
	De elektrische aansluitingen zijn niet correct aangesloten.	Controleer de elektrische aansluitingen.
Het apparaat lekt water tijdens het opwarmen.	Lekken in de hydraulische aansluitingen van het systeem.	Controleer de lekkage en draai de aansluitingen goed vast.
	Lekken in het ventielblok.	Controleer de staat van de afdichtingen.
Er zijn druppelvormige afzettingen op het voorpaneel.	De warmte-isolatie is niet goed vastgeplakt	Controleer of de thermisch-akoestische isolatie correct is aangebracht, waarbij u vooral let op het gedeelte aan de voorkant, boven de geribbelde warmtewisselaar.
Er zijn waterdruppels op het rooster bij de luchtuitlaat.	Bij hoge luchtvochtigheid (>60%) kan condensatie ontstaan, vooral bij minimale ventilatiesnelheden.	Zodra de luchtvochtigheid begint te dalen, verdwijnt dit verschijnsel. In ieder geval betekent de aanwezigheid van enkele waterdruppels in het apparaat geen storing.
Het apparaat laat alleen water ontsnappen tijdens het koelen.	De condensbak is verstopt	Giet langzaam een fles water in het onderste deel van de batterij om de afvoer te controleren; reinig indien nodig de bak en/of vergroot de helling van de afvoerbuis. Controleer de isolatie van de leidingen.
	De condensafvoer heeft geen helling nodig om goed te kunnen wegstromen.	
	De verbindingsbuizen en het ventielblok zijn niet goed geïsoleerd.	Controleer de staat van de filters en reinig ze indien nodig
Het apparaat maakt een vreemd geluid.	De ventilator raakt de behuizing.	De onbalans veroorzaakt overmatige trillingen van de machine; vervang de ventilator.
	De ventilator is ongebalanceerd.	Reinig de filters
	Controleer of de filters verstopt zijn en reinig ze indien nodig	Wacht 2 of 3 minuten om de klep van het circuit te openen.

Milieuvoorschriften:



Oude elektrische apparaten bevatten waardevolle materialen en mogen daarom niet bij het huisvuil worden weggegooid! Wij vragen u om actief bij te dragen aan het behoud van hulpbronnen en het milieu en het apparaat in te leveren bij de daarvoor bestemde inzamelpunten (indien aanwezig).

I. IMPORTANTI MISURE DI PRECAUZIONE E ISTRUZIONI DI SICUREZZA

1. La presente descrizione tecnica e le istruzioni per l'uso hanno lo scopo di illustrare il prodotto ventilconvettore (di seguito denominato „l'apparecchio") e le condizioni per il suo corretto montaggio e funzionamento. Le istruzioni sono destinate anche ai tecnici qualificati che installeranno l'apparecchio, lo smonteranno e lo ripareranno in caso di guasto.
2. Il rispetto delle indicazioni contenute nel presente manuale è innanzitutto nell'interesse dell'acquirente. Inoltre, costituisce una delle condizioni di garanzia indicate nella scheda di garanzia, affinché l'acquirente possa usufruire gratuitamente dell'assistenza in garanzia. Il produttore non risponde per danni all'apparecchio causati da un utilizzo e/o un'installazione non conformi alle indicazioni e alle istruzioni contenute nel presente manuale.
3. L'apparecchio può essere installato e messo in funzione solo per l'uso previsto in impianti di riscaldamento chiusi in conformità alla norma EN12828:2012
4. Questo apparecchio non è destinato all'uso da parte di persone (compresi i bambini) con ridotte capacità fisiche, sensoriali o mentali, o prive di esperienza e conoscenza, a meno che non siano sorvegliate o istruite sull'uso dell'apparecchio da una persona responsabile della loro sicurezza.
5. I bambini devono essere sorvegliati per assicurarsi che non giochino con l'apparecchio.
6. La pulizia e la manutenzione da parte dell'utente non devono essere effettuate da bambini senza supervisione.

ATTENZIONE! Un montaggio e un collegamento non corretti dell'apparecchio possono renderlo pericoloso per la salute e la vita degli utenti, con possibili conseguenze gravi e permanenti per loro, incluse, ma non limitate a, lesioni fisiche e/o morte. Ciò può anche causare danni alla loro proprietà (danneggiamento e/o distruzione), nonché a quella di terzi, causati, tra l'altro, da allagamenti, esplosioni e incendi.

L'installazione, l'allacciamento alla rete idrica ed elettrica e la messa in funzione devono essere eseguiti esclusivamente da elettricisti e tecnici qualificati per la riparazione e l'installazione del ventilconvettore, che abbiano acquisito la loro abilitazione nel territorio dello Stato in cui vengono effettuati l'installazione e la messa in funzione dell'apparecchio e in conformità con le norme e i regolamenti vigenti.

ATTENZIONE: Alcune parti di questo prodotto possono diventare molto calde e causare ustioni. È necessario prestare particolare attenzione in presenza di bambini e persone vulnerabili.

7. L'apparecchio non deve essere posizionato direttamente sotto una presa di corrente!
8. Prima di accendere l'apparecchio, verificare che la tensione indicata sulla targhetta corrisponda a quella della rete elettrica domestica.
9. Questi apparecchi sono progettati sia per la climatizzazione che per il riscaldamento e sono destinati esclusivamente a tale uso, in conformità con le loro caratteristiche operative.
10. In caso di perdita d'acqua, portare l'interruttore generale dell'impianto su „OFF" e chiudere i rubinetti dell'acqua.
11. Questo apparecchio deve essere utilizzato esclusivamente per lo scopo per cui è stato progettato, ovvero per il riscaldamento di locali residenziali. L'apparecchio non è destinato a fini commerciali. Qualsiasi altro utilizzo deve essere considerato improprio e quindi pericoloso. Il produttore non può essere ritenuto responsabile per danni derivanti da un uso improprio e irragionevole. Il mancato rispetto delle informazioni di sicurezza renderà nulla la garanzia dell'apparecchio!
12. Tenere oggetti infiammabili, come mobili, cuscini, biancheria da letto, carta, vestiti, tende ecc. ad una distanza di almeno 100 cm dall'apparecchio.
13. Non utilizzare l'apparecchio in luoghi in cui vengono utilizzate o conservate sostanze infiammabili (ad esempio: in prossimità di gas infiammabili o aerosol) – sussiste un rischio molto elevato di esplosione e incendio!
14. Non inserire e non lasciare che corpi estranei entrino nelle aperture di ventilazione (di ingresso o di uscita), poiché ciò causerebbe una scossa elettrica, un incendio o un guasto all'apparecchio.
15. Non coprire le griglie di protezione, non ostruire l'ingresso o l'uscita del flusso d'aria posizionando l'apparecchio contro una superficie. Tutti gli oggetti devono trovarsi ad una distanza di almeno 1 metro dall'apparecchio, sia frontalmente che lateralmente. Il mancato rispetto delle norme indicate non solo può causare malfunzionamenti dell'apparecchio, ma invaliderà la garanzia; pertanto, il produttore non si assume alcuna responsabilità per danni causati a persone, animali e cose.

Attenzione! Il collegamento dell'apparecchio agli impianti di riscaldamento e raffreddamento deve essere effettuato in base a un progetto redatto da un progettista abilitato e autorizzato. Il progetto deve essere realizzato da installatori tecnici abilitati! La presenza di TALE PROGETTO è un requisito indispensabile per il riconoscimento della garanzia da parte del produttore!

COLLEGAMENTO ALL'IMPIANTO IDRAULICO

La scelta e il dimensionamento dei collegamenti devono essere effettuati da un installatore qualificato in conformità con i dati tecnici dell'apparecchio, nonché in conformità con i requisiti normativi vigenti nel territorio del paese in questione. Si tenga presente che un dimensionamento errato comporterà la decadenza della garanzia del produttore.
Quando si collega l'apparecchio all'impianto idraulico, è necessario rispettare la marcatura indicativa relativa all'ingresso dell'impianto idraulico.
Se esiste la possibilità che la temperatura ambiente scenda a 0°C, il fan coil deve essere svuotato.

Svuotamento:

1. Interrompere l'alimentazione del fluido termovettore al ventilconvettore spegnendo la pompa di circolazione dell'impianto. Se sono presenti valvole di intercettazione installate a monte e a valle dello scambiatore di calore, chiuderle.
2. Con un cacciavite piatto, allentare parzialmente la vite dello sfiato inferiore per ridurre la pressione nello scambiatore di calore.

ATTENZIONE! Il fluido fuoriesce dal tubicino nella vaschetta di raccolta della condensa.

3. Svitare parzialmente la vite dello sfiato superiore per facilitare il completo deflusso del fluido dallo scambiatore di calore. Il fluido defluirà attraverso lo sfiato inferiore nella vaschetta di raccolta della condensa.
4. Una volta scaricato il fluido, serrare completamente le viti dei due sfiati.

COLLEGAMENTO ALLA RETE ELETTRICA

Il collegamento alla rete elettrica deve essere effettuato da installatori qualificati. Per collegare l'apparecchio all'alimentazione, seguire lo schema elettrico. (Fig. 9)

- 1 - Motore
- 2 - Scheda di interfaccia
- 3 - Sensore di temperatura dello scambiatore di calore
- 4 - Sensore di temperatura dell'aria

L'apparecchio deve essere collegato alla rete elettrica tramite un interruttore multipolare con una distanza minima tra i contatti di almeno 3 mm oppure tramite un dispositivo che consenta lo spegnimento completo dell'apparecchio in condizioni di sovratensione di categoria III.

II. DESCRIZIONE E PRINCIPIO DI FUNZIONAMENTO

I ventilconvettori sono progettati come apparecchi terminali, in modo da poter essere utilizzati in combinazione con sistemi a bassa generazione di calore come, ad esempio: pompe di calore, caldaie a condensazione o sistemi integrati con pannelli solari. Garantiscono un riscaldamento o un raffreddamento altamente efficiente, offrendo opzioni per il controllo della temperatura degli ambienti in base alle preferenze dell'utente.

III. CARATTERISTICHE TECNICHE E INFORMAZIONI SUL PRODOTTO

1. Tensione nominale: vedere la targhetta
2. Frequenza nominale: vedere la targhetta
3. Potenza nominale: vedere la targhetta
4. Pressione nominale: vedere la targhetta
5. Temperatura minima e massima di esercizio dell'acqua o del fluido: 5°C - 70°C
6. Pressione minima e massima di esercizio dell'acqua o del fluido: da 0 MPa a 0.8 MPa
7. Informazioni sul prodotto (Tab. 1)

IV. INSTALLAZIONE

ATTENZIONE! Evitare l'installazione del ventilconvettore:

- In ambienti esposti alla luce solare diretta.
- In prossimità di fonti di calore.
- In ambienti umidi o in luoghi in cui possa entrare in contatto con l'acqua.
- In ambienti con vapori oleosi.

- In ambienti esposti a onde radio ad alta frequenza.

Assicurarsi che:
- La parete su cui è montato l'apparecchio è in grado di sostenerne il peso.
- Non ci sono tubi o cavi elettrici che passano sulla parete, in prossimità del punto di montaggio dell'apparecchio.
- La parete su cui verrà effettuato il montaggio è piana.
- C'è spazio sufficiente per la libera circolazione dell'aria in entrata e in uscita.

A seconda della disposizione dei collettori, le unità possono essere nella versione "sinistra" o "destra". Le unità con gli attacchi dello scambiatore di calore sul lato sinistro sono dotate di comando sul lato destro. Le unità con gli attacchi dello scambiatore di calore sul lato destro sono dotate di comando sul lato sinistro. I collegamenti si trovano sempre sul lato opposto rispetto al comando!

Per installare l'unità a parete, seguire le istruzioni riportate di seguito:
Utilizzare la dima ritagliandola dal retro della scatola di cartone in cui è imballata l'unità. (Fig. 3)
Con l'aiuto della dima, segnare sulla parete la posizione dei fori.
- La distanza minima tra il pavimento e la parte inferiore dell'unità deve essere di 80 mm.
- Eseguire i fori per i tasselli con un trapano in base alla distanza misurata tra le asole di fissaggio.
- Inserire i tasselli. Avvitare le viti superiori lasciando una distanza di 5–7 mm dalla parete.
- Svitare le viti situate sulla griglia superiore dell'unità. (Fig. 4)
- Far scorrere i fermi situati sulla griglia inferiore.
- Sollevare il pannello frontale dell'unità. (Fig. 6) (È possibile che i filtri situati nella parte inferiore dell'unità cadano.) Posizionare il pannello vicino all'unità. Scollegare il cavo piatto che collega le due schede elettroniche.
- Appendere l'unità alle viti superiori.
- Inserire le viti inferiori nei tasselli e serrarle.
- Assicurarsi che l'unità sia livellata e serrare completamente le viti inferiori.
- Serrare anche le viti superiori in modo che l'unità sia fissata saldamente e aderente alla parete.

Per collegare l'unità al sistema con fluido termovettore:
- Utilizzando una valvola di intercettazione (¾") o una valvola adeguata, collegare l'unità al sistema. (Fig. 7, posizioni A e B)
- Posizionare correttamente i collegamenti idraulici.
- Serrare i raccordi con una chiave adeguata, mantenendo il controserraggio durante l'operazione.
- Verificare l'assenza di perdite del fluido termovettore.
- Rivestire i collegamenti con materiale isolante.

ATTENZIONE! I raccordi e i giunti idraulici devono essere isolati termicamente. Evitare l'isolamento parziale dei raccordi.
ATTENZIONE! Non serrare eccessivamente i raccordi per evitare di danneggiare l'isolamento. Per sigillare i raccordi idraulici filettati, utilizzare cordicelle di canapa o prodotti specifici da applicare sulle filettature di entrambi gli elementi. Si consiglia l'uso di nastro in teflon in presenza di antigelo nel circuito idraulico.

Per spurgare l'aria dall'apparecchio:
Aprire tutte le valvole di intercettazione (manuali o automatiche) A e B.
Iniziare il riempimento aprendo lentamente il rubinetto di riempimento dell'acqua nel sistema.
Quando l'acqua inizia a fuoriuscire dalle valvole di sfiato dell'apparecchio, chiudetele e continuate a riempire fino a raggiungere il valore nominale previsto per l'impianto. Controllate le guarnizioni idrauliche. Si consiglia di ripetere queste operazioni. Dopo che l'apparecchio ha funzionato per alcune ore, controllare periodicamente la pressione nell'impianto.

Scarico della condensa:
Se possibile, convogliare il liquido di condensa direttamente in una grondaia o in un tubo di scarico dell'acqua piovana.
Quando la condensa viene scaricata direttamente nelle fognature principali, si consiglia di realizzare un sifone per impedire il ritorno di odori sgradevoli attraverso il tubo verso l'ambiente. L'arco del sifone deve trovarsi più in basso rispetto alla vaschetta laterale di raccolta della condensa.
Se la condensa deve essere raccolta in un contenitore, questo deve essere aperto all'atmosfera e il tubo non deve essere immerso nell'acqua, per evitare problemi di contropressione che potrebbero impedire il normale deflusso.

V. UTILIZZO DELL'APPARECCHIO

Pannello di controllo: (Fig. 8)	
[1] Display	[9] Indicatore Wi-Fi per l'attivazione della connessione wireless
[2] Pulsante per aumentare la temperatura	[10] Indicatore di malfunzionamento
[3] Pulsante per diminuire la temperatura	[13] Indicatore della prima velocità della ventola
[4] Pulsante ON/OFF per la selezione dello stato di funzionamento	[14] Indicazione della seconda velocità della ventola
[5] Pulsante MODE per la gestione delle modalità	[15] Indicazione della modalità automatica di funzionamento della ventola
[6] Pulsante FAN per il controllo della velocità della ventola	[16] Indicatore della modalità notturna del ventilatore
[7] Indicatore della modalità Riscaldamento	[17] Indicatore della funzione BOOST
[8] Indicatore della modalità Raffreddamento	Indicatore di tastiera bloccata [sotto le frecce]

Quando l'indicatore della funzione/modalità di funzionamento corrispondente è acceso, significa che la funzione/modalità di funzionamento è attivata. Se i pulsanti funzionali non vengono azionati per 60 secondi, il pannello di controllo rimane illuminato, ma con intensità ridotta.

1. **Display [1]**

Indicatore della temperatura ambiente.
All'accensione dell'apparecchio dalla modalità STAND BY in modalità manuale, viene visualizzata la temperatura ambiente. Durante la regolazione della temperatura, la temperatura impostata lampeggia per 10 secondi. Successivamente viene nuovamente visualizzata la temperatura ambiente.

2. **Impostazioni e comando dell'apparecchio:**

2.1. **Accensione/spegnimento dell'apparecchio:**

Pulsante ON/OFF [4] Quando l'apparecchio è spento, premendo una volta il pulsante ON/OFF, l'apparecchio si accende. Sul display viene visualizzata la temperatura ambiente rilevata. Se l'apparecchio è acceso, premendo una volta il pulsante ON/OFF, l'apparecchio si spegne e passa in modalità STAND BY. In modalità STAND BY il ventilatore non funziona. La valvola all'ingresso dello scambiatore di calore è chiusa.

2.2. **Attivazione del modulo Wi-Fi:**

Indicatore Wi-Fi per l'attivazione della connessione wireless [9] Quando l'apparecchio è spento in modalità STANDBY. Tenendo premuto il pulsante MODE [5] per 3 secondi si attiva/disattiva il modulo Wi-Fi. Ogni pressione del pulsante è accompagnata da un segnale acustico. Durante la connessione, l'indicatore Wi-Fi lampeggia. Quando viene stabilita una connessione Wi-Fi stabile, l'indicatore rimane acceso fisso. In caso di perdita della connessione Internet, l'indicatore inizia a lampeggiare fino al ripristino della connessione.

2.3. **Selezione della modalità operativa:**

Pulsante MODE [5] Con l'apparecchio acceso, tenendo premuto il pulsante MODE per 3 secondi, è possibile selezionare una delle due modalità: Riscaldamento/Raffreddamento. Ogni pressione del pulsante è accompagnata da un segnale acustico.

Indicatore della modalità Riscaldamento [7] In questa modalità l'apparecchio funziona come riscaldatore con un intervallo di funzionamento compreso tra 16 °C e 30 °C, con un passo di regolazione di 0,5 °C. In modalità Riscaldamento viene eseguito un avvio a caldo. Si tratta di una funzione di controllo in cui il ventilatore non si avvia immediatamente dopo la richiesta di riscaldamento, ma attende che lo scambiatore di calore raggiunga una determinata temperatura. Lo scopo è quello di non immettere aria fredda nell'ambiente.
- Se la temperatura dello scambiatore di calore scende al di sotto dei 27 °C, il ventilatore si arresta.
- Se la temperatura dello scambiatore di calore supera i 33 °C, il ventilatore si avvia alla velocità minima.
- Se la temperatura dello scambiatore di calore supera i 36 °C, il ventilatore si avvia alla velocità impostata.

Indicazione della modalità Raffreddamento [8] In questa modalità l'apparecchio funziona come refrigeratore con un intervallo di funzionamento compreso tra 16 °C e 30 °C con un passo di regolazione di 0,5 °C.

2.4. **Regolazione della temperatura:**

Pulsante freccia su [2] Premendo questo pulsante si aumenta la temperatura.
Pulsante freccia giù [3] Premendo questo pulsante si riduce la temperatura. L'aumento e la riduzione della temperatura avvengono premendo i pulsanti corrispondenti: [2] o [3]. Durante la regolazione della temperatura, il valore impostato lampeggia. L'impostazione della temperatura desiderata viene confermata quando non si preme alcun pulsante per 10 secondi. Trascorsi questi 10 secondi, sul display viene visualizzata la temperatura ambiente attuale.

2.5. **Regolazione della velocità del ventilatore:**

Pulsante FAN [6] A apparecchio acceso, premendo il pulsante FAN si regolano le velocità del ventilatore e sul display vengono visualizzate le relative indicazioni. Premendo questo pulsante si attiva una delle quattro modalità.
- Prima pressione – Attiva la prima velocità del ventilatore **– Indicatore posizione [13]**
- Seconda pressione – Attiva la seconda velocità del ventilatore **– Indicatore posizione [14]**
- Terza pressione – Attiva la modalità automatica di funzionamento del ventilatore **– Indicatore posizione [15]**
- Quarta pressione – Attiva la modalità notturna di funzionamento del ventilatore **– Indicatore posizione [16]**

Le velocità del ventilatore sono 3 fisse e una variabile a seconda della necessità dell'apparecchio di compensare la differenza tra la temperatura misurata e quella impostata.

2.6. **Funzione BOOST [17]**

L'attivazione/disattivazione della funzione avviene a apparecchio acceso tenendo premuto il pulsante FAN per 3 secondi. Quando la funzione è attiva, l'indicatore si illumina.

In modalità Riscaldamento:
Sul display lampeggia 30˚C per 10 secondi, dopodiché viene visualizzata la temperatura ambiente. In funzione BOOST, l'apparecchio è impostato su una temperatura di 30˚C e sulla massima velocità della ventola per una durata di 1 ora. Successivamente, torna all'ultima modalità di funzionamento configurata.

In modalità Raffreddamento:
Sul display lampeggia 16 °C per 10 secondi, dopodiché viene visualizzata la temperatura ambiente. Nella funzione BOOST, l'apparecchio è impostato su una temperatura di 16 °C e sulla massima velocità della ventola per 1 ora. Successivamente, torna all'ultima modalità di funzionamento configurata.

2.7. **Blocco della tastiera**

La funzione si attiva quando l'apparecchio è acceso con una combinazione dei tasti Freccia su [2] e Freccia giù [3]
L'attivazione/disattivazione della funzione avviene premendo contemporaneamente i pulsanti e tenendoli premuti per 3 secondi. Sul display, sotto le frecce, compare il simbolo di un lucchetto. Quando la funzione è attivata, premendo un pulsante qualsiasi l'indicazione sotto le frecce lampeggia per 5 sec. La funzione garantisce la protezione delle impostazioni

dell'apparecchio da azioni accidentali da parte di persone che non conoscono il funzionamento dell'apparecchio, bambini piccoli o persone con disabilità.

2.8. **Disattivazione del segnale acustico dei pulsanti**

La funzione si attiva quando l'apparecchio è acceso con una combinazione dei pulsanti Freccia giù [3] e Pulsante ON/OFF [4]

L'attivazione/disattivazione della funzione avviene premendo contemporaneamente e tenendo premuti per 3 secondi i pulsanti. Quando la funzione è attiva, il suono alla pressione dei pulsanti viene disattivato.

2.9. **Ritorno alle impostazioni di fabbrica RESET**

La funzione si attiva in modalità STAND BY premendo contemporaneamente il tasto freccia su [2] e il tasto FAN [6]

Per ripristinare le impostazioni di fabbrica dell'apparecchio, tenere premuti entrambi i pulsanti per 6 secondi. Al terzo secondo di pressione dei due pulsanti si avverte un primo segnale acustico e sul display compare la scritta rSt. Al sesto secondo si sente un secondo segnale acustico e il messaggio rSt sul display si disattiva. Tutti gli indicatori sul pannello di controllo si accendono brevemente, a indicare che la procedura è stata completata con successo. L'apparecchio rimane in modalità STAND BY. Al ripristino delle impostazioni di fabbrica:

- Le impostazioni Wi-Fi vengono azzerate. Per collegare l'apparecchio all'app mobile, è necessario riattivare il modulo Wi-Fi. (Vedi punto 2.2)
- Alla prima accensione dopo il RESET, l'apparecchio si imposta in modalità: Riscaldamento con temperatura impostata a 24 °C e ventilatore in modalità Auto.
- La configurazione dell'apparecchio per il funzionamento con la valvola deve essere ripetuta, altrimenti l'apparecchio non funzionerà con la valvola installata. (Vedi punto 3)

3. **Funzionamento dell'apparecchio con valvola**

- **Configurazione dell'apparecchio per il funzionamento con valvola a due vie (a tre vie)**

Per configurare l'apparecchio per il funzionamento con una valvola a due vie (a tre vie), con l'apparecchio acceso, tenere premuto il pulsante ON/OFF [4] per più di 3 secondi. Sul display rimarranno accesi i pulsanti Freccia su [2], Freccia giù [3] e il pulsante ON/OFF [4]. Sul display viene visualizzata l'indicazione numerica 000.

Eseguire i seguenti passaggi:

1. Utilizzando i pulsanti Freccia su [2] e Freccia giù [3], inserire il numero 007. Premere il pulsante ON/OFF [4] per confermare. Sul display viene visualizzato CУ0.
2. Premere il pulsante ON/OFF [4], CУ inizia a lampeggiare. Premere ancora una volta ON/OFF: 0 inizia a lampeggiare.
3. Utilizzando le frecce, selezionare:

- 0 - per il funzionamento dell'apparecchio senza valvola
- 1 - per il funzionamento dell'apparecchio con valvola

4. Premere il pulsante ON/OFF [4] per confermare la selezione.

- **Impostazione del comportamento della ventola in modalità Raffreddamento:**

1. Premere ancora una volta ON/OFF — CУ inizia a lampeggiare.
2. Utilizzare le frecce per passare a CF. Premere ON/OFF: 0 inizia a lampeggiare.
3. Utilizzando le frecce, selezionare:

- CF = 0 - al raggiungimento della temperatura impostata, la valvola si spegne e anche il ventilatore si arresta.
- CF = 1 - al raggiungimento della temperatura impostata, la valvola si disattiva (si chiude), ma il ventilatore continua a funzionare ininterrottamente.

ATTENZIONE! Questa configurazione è obbligatoria. In caso contrario, l'apparecchio non funzionerà con la valvola.

ATTENZIONE! Dopo aver eseguito il RESET, la configurazione deve essere ripetuta. In caso contrario, l'apparecchio non funzionerà con la valvola.

3.1. **Funzione ANTI-FROST**

Quando la temperatura ambiente scende al di sotto dei 5 °C, l'apparecchio si attiva in modalità riscaldamento. La valvola (se installata) all'ingresso dell'apparecchio si apre e il sensore inizia a monitorare la variazione della temperatura del fluido. Se la temperatura del fluido non supera i 15 gradi, significa che l'impianto di riscaldamento (ad esempio la pompa di calore) non funziona. In tal caso, viene visualizzato un errore sul display e nell'app mobile.

4. **Indicazione di errore [10]**

L'indicatore si illumina di rosso. Sul display viene visualizzata una combinazione di lettere e cifre che identifica il problema verificatosi.

ELENCO DEGLI ERRORI E DEI RELATIVI CODICI:

No	Codice errore	Descrizione dell'errore	Indicazione sul display	Soluzioni
1	**S1 S**	Cortocircuito del sensore di temperatura ambiente	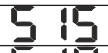	Automatico
2	**S1 O**	Circuito aperto del sensore di temperatura ambiente		Automatico
3	**S2 S**	Cortocircuito del sensore di temperatura dello scambiatore di calore	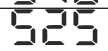	Automatico
4	**S2 O**	Circuito aperto del sensore di temperatura dello scambiatore di calore	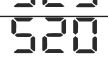	Automatico
5	**FA n**	Problema al ventilatore		Manuale
6	**AF A**	ANTI-FROST con indicatore di allarme ⚠		Automatico

Se vengono rilevati più di due errori, sul display vengono visualizzati a intervalli di 5 secondi i messaggi relativi agli errori in questione tramite il lampeggiamento del codice.

AVVERTENZE:

No	Codice dell'avviso	Descrizione dell'avviso	Indicazione sul display	Soluzioni
1	**AF**	ANTI-FROST senza indicazione di allarme		Automatico
2	**Hi t**	Temperatura del fluido termovettore troppo alta (modalità Raffreddamento)		Automatico
3	**Lo t**	Temperatura del fluido termovettore troppo bassa (modalità Riscaldamento)		Automatico
4	**CL F**	Filtro sporco		Manuale

La presenza di questi avvisi non interrompe il funzionamento dell'apparecchio.
La cancellazione manuale dell'errore/avviso si effettua premendo il pulsante ON/OFF [4].

VI. MANUTENZIONE PERIODICA

La manutenzione ordinaria è indispensabile per mantenere l'apparecchio in perfette condizioni di funzionamento, sicuro e affidabile nel corso degli anni. Prima di qualsiasi intervento di pulizia e manutenzione, scollegare l'apparecchio dalla rete elettrica disattivando l'interruttore generale. Attendere che le parti si raffreddino per evitare il rischio di ustioni. Non utilizzare spugne abrasive o detergenti abrasivi e corrosivi per evitare di danneggiare le superfici verniciate. Quando necessario, pulire le superfici esterne dei ventilconvettori con un panno morbido inumidito.

Pulizia del filtro dell'aria (Fig. 10)

Quando viene visualizzato un avviso (filtro sporco con codice «CL F»), è necessario pulire il filtro dell'apparecchio. Il filtro si trova nella parte inferiore dell'apparecchio.

Per pulire il filtro:

- Premere il filtro verso il basso per piegarlo leggermente;
- Estrarre il filtro verticalmente verso il basso;
- Pulire il filtro con un aspirapolvere;
- Lavare il filtro sotto l'acqua corrente senza utilizzare detergenti o solventi e lasciarlo asciugare;
- Rimontare il filtro sull'apparecchio inserendo con cura il coperchio inferiore nella sua sede;

È vietato utilizzare l'apparecchio senza filtri.

Controllare e pulire regolarmente la vaschetta di raccolta della condensa.

In caso di accumulo di polvere o sporcizia, sussiste il rischio di ostruzione dell'apertura di scarico. Assicurarsi che l'apertura sia libera e consenta il normale deflusso della condensa.

Durante la manutenzione periodica è necessario pulire lo scambiatore di calore (Fig. 5)

Per accedervi, è necessario smontare il pannello, rimuovendo preventivamente le viti situate sotto l'isolamento.

Risoluzione dei guasti:

In caso di perdite d'acqua o di malfunzionamento, scollegare immediatamente l'alimentazione elettrica e chiudere i rubinetti dell'acqua.

Se si verifica una delle seguenti anomalie, contattare un centro di assistenza autorizzato o un tecnico qualificato autorizzato, ma non effettuare alcuna riparazione da soli.

IMPORTANTE! Gli interventi devono essere eseguiti da un installatore qualificato o da un centro di assistenza specializzato.

Tabella delle anomalie e delle soluzioni per risolverle.

Problema	Causa	Risoluzione
Attivazione ritardata della ventilazione rispetto alla nuova temperatura o alle impostazioni funzionali.	La valvola del circuito ha bisogno di un po' di tempo per aprirsi e, di conseguenza, è necessario un po' di tempo affinché l'acqua calda o fredda circoli nell'apparecchio.	Attendere 2 o 3 minuti affinché la valvola del circuito si apra.
L'apparecchio non attiva la ventilazione.	Non c'è acqua calda o fredda nell'impianto.	Verificare che lo scaldabagno o il refrigeratore d'acqua funzionino correttamente.
La ventilazione non si attiva anche quando nel circuito idraulico c'è acqua calda o fredda.	La valvola idraulica rimane chiusa	Smontare il corpo della valvola e verificare se la circolazione dell'acqua è stata ripristinata.
		Verificare il funzionamento della valvola alimentandola separatamente a 230 V. Se si attiva, il problema potrebbe essere nell'unità di controllo elettronica.
	Il motore del ventilatore si è bloccato o è bruciato.	Controllare gli avvolgimenti del motore e la libera rotazione della ventola.
	I collegamenti elettrici non sono collegati correttamente.	Controllare i collegamenti elettrici.
L'apparecchio perde acqua durante il riscaldamento.	Perdite nei collegamenti idraulici del sistema.	Controllare la perdita e serrare bene i collegamenti.
	Perdite nel blocco valvole.	Controllare lo stato delle guarnizioni.
Sono presenti formazioni a goccia sul pannello frontale.	L'isolamento termico non è incollato correttamente	Verificate il corretto posizionamento dell'isolamento termoacustico, prestando attenzione a questa parte nella parte anteriore, sopra lo scambiatore di calore a lamelle.
Sono presenti gocce d'acqua sulla griglia dell'uscita dell'aria.	In condizioni di elevata umidità (>60%) può formarsi della condensa, specialmente a velocità di ventilazione minime.	Non appena l'umidità inizia a diminuire, il fenomeno scompare. In ogni caso, la presenza di alcune gocce d'acqua nell'apparecchio non indica un malfunzionamento.
L'apparecchio scarica acqua solo durante il raffreddamento.	Il recipiente di raccolta della condensa è ostruito	Versare lentamente una bottiglia d'acqua nella parte inferiore della batteria per verificare lo scarico; se necessario, pulire la vaschetta e/o aumentare l'inclinazione del tubo di scarico. Controllare l'isolamento dei tubi.
	Il sistema di scarico della condensa non richiede alcuna pendenza per garantire un corretto deflusso.	
	I tubi di collegamento e il blocco valvole non sono ben isolati.	Controllare lo stato dei filtri e pulirli se necessario
L'apparecchio emette un rumore strano.	La ventola urta contro la struttura.	Lo squilibrio causa vibrazioni eccessive della macchina; sostituire il ventilatore.
	Il ventilatore è sbilanciato.	Pulite i filtri
	Controlla se i filtri sono intasati e puliscili se necessario	Attendere 2 o 3 minuti per aprire la valvola del circuito.

Indicazioni per la tutela dell'ambiente:



I vecchi elettrodomestici contengono materiali preziosi e per questo motivo non devono essere smaltiti insieme ai rifiuti domestici! Vi invitiamo a contribuire attivamente alla tutela delle risorse e dell'ambiente e a consegnare l'elettrodomestico presso i punti di raccolta organizzati (se presenti).

I. VAŽNE MERE OPREZA I UPUTSTVA ZA BEZBEDNOST

1. Ovaj tehnički opis i uputstva za rad imaju za cilj da vas upoznaju sa ventilatorskom kasetom (u daljem tekstu „jedinica“) i uslovima za njenu ispravnu instalaciju i rad. Uputstvo je takođe namenjeno kvalifikovanim tehničarima koji će u početku instalirati jedinicu, kao i onima koji će je demontirati i popravljati u slučaju kvara.
2. Poštovanje uputstava iz ovog priručnika je, pre svega, u najboljem interesu kupca. To je takođe jedan od uslova garancije navedenih u garantnom listu, koji omogućava kupcu da ostvari pravo na besplatan garantni servis. Proizvođač neće biti odgovoran za oštećenje uređaja nastalo upotrebom i/ili instalacijom koja nije u skladu sa smernicama i uputstvima iz ovog priručnika.
3. Uređaj se sme instalirati i pustiti u rad samo za predviđenu upotrebu u zatvorenim sistemima grejanja u skladu sa standardom EN12828:2012.
4. Ova oprema nije namenjena za upotrebu od strane osoba (uključujući decu) sa smanjenim fizičkim, čulnim ili mentalnim sposobnostima, ili nedostatkom iskustva i znanja, osim ako nisu pod nadzorom ili su obučene za upotrebu opreme od strane osobe odgovorne za njihovu bezbednost.
5. Deca moraju biti pod nadzorom kako bi se osiguralo da se ne igraju uređajem.
6. Čišćenje i održavanje koje obavlja korisnik ne smeju da se izvode bez nadzora.

UPOZORENJE! Nepravilna instalacija i priključenje uređaja može predstavljati opasnost po zdravlje i život korisnika, potencijalno izazivajući ozbiljne i trajne posledice, uključujući, ali ne ograničavajući se na fizičke povrede i/ili smrt. Ovo takođe može dovesti do oštećenja ili uništenja njihove imovine, kao i imovine trećih lica, uzrokovanih, između ostalog, poplavom, eksplozijom i požarom. Instalaciju, priključenje na mreže za vodosnabdevanje i električnu energiju, kao i puštanje u rad smeju vršiti isključivo kvalifikovani električari i tehničari ovlašćeni za popravku i ugradnju ventilokonvektorskih jedinica, koji su stekli svoje kvalifikacije u zemlji u kojoj se vrši instalacija i puštanje u rad uređaja, i u skladu sa važećim propisima i standardima. OPREZ: Neki delovi ovog proizvoda mogu postati veoma vrući i izazvati opekotine. Posebnu pažnju treba obratiti kada su prisutna deca i ranjive osobe.

7. Uređaj ne sme biti postavljen direktno ispod utičnice!
8. Pre uključivanja uređaja, proverite da li napon naveden na pločici sa tehničkim podacima odgovara naponu u vašoj električnoj mreži.
9. Ove jedinice su dizajnirane i za hlađenje i za grejanje i namenjene su isključivo u tu svrhu u skladu sa svojim operativnim specifikacijama.
10. U slučaju curenja vode, isključite glavni prekidač sistema na „OFF“ i zatvorite ventile za vodu.
11. Ovaj uređaj se sme koristiti samo za svoju predviđenu svrhu, odnosno za grejanje domaćinstva. Uređaj nije namenjen za komercijalnu upotrebu. Svaka druga upotreba smatra se nepravilnom i samim tim opasnom. Proizvođač ne može biti odgovoran za štetu nastalu nepravilnom ili nerazumnom upotrebom. Nepoštovanje bezbednosnih informacija poništava garanciju za uređaj!
12. Držite zapaljive predmete kao što su nameštaj, jastuci, posteljina, papir, odeća, zavese itd. na udaljenosti od najmanje 100 cm od uređaja.
13. Ne koristite uređaj u prostorijama gde se koriste ili skladište zapaljive supstance (npr. u blizini zapaljivih gasova ili aerosola) – postoji veoma visok rizik od eksplozije i požara!
14. Ne ubacujte i ne dozvolite da strani predmeti uđu u otvore za ventilaciju (ulaz ili izlaz), jer to može dovesti do strujnog udara, požara ili oštećenja uređaja.
15. Ne pokrivajte zaštitne rešetke niti blokirajte protok vazduha postavljanjem uređaja uz neku površinu. Svi predmeti moraju biti udaljeni najmanje 1 metar od prednje strane i bokova uređaja. Nepoštovanje ovih pravila ne samo da može dovesti do nepravilnog rada uređaja, već i poništiti garanciju, a proizvođač neće biti odgovoran za bilo kakvu štetu nanetu ljudima, životinjama ili imovini.

Imajte u vidu! Uređaj mora biti priključen na sisteme za grejanje i hlađenje u skladu sa projektom koji je sastavio kvalifikovani i licencirani projektant. Projekat moraju realizovati kvalifikovani tehnički instalateri! Postojanje TAKVOG PROJEKTA je obavezan uslov za važenje garancije proizvođača!

POVEZIVANJE NA HIDRAULIČNI SISTEM

Izbor i dimenzionisanje priključaka mora da obavi kvalifikovani instalater u skladu sa tehničkim podacima uređaja, kao i u skladu sa propisanim zahtevima koji važe u odgovarajućoj zemlji. Imajte u vidu da će nepravilno određivanje veličine poništiti garanciju proizvođača.
Pri povezivanju uređaja na hidraulični sistem, morate poštovati oznaku koja pokazuje ulaz u hidraulični sistem.
Ako postoji mogućnost da temperatura u prostoriji padne na 0°C, ventilokonvektor mora biti ispražnjen.

Ispuštanje:

1. Zaustavite protok tečnosti za prenos toplote do ventilokonvektorske jedinice isključivanjem cirkulacione pumpe sistema. Ako su pre ulaza i posle izlaza iz izmenjivača toplote ugrađeni zatvarajući ventili, zatvorite ih.
2. Koristeći ravni odvijač, delimično otpustite vijak na donjem ventilu za odzračivanje kako biste smanjili pritisak u izmenjivaču toplote.

PAŽNJA! Tečnost će teći kroz cev u posudu za kondenzat.

3. Delimično otpustite vijak na gornjem ventilu za odzračivanje kako biste omogućili da tečnost potpuno iscuri iz izmenjivača toplote. Tečnost će iscuriti kroz donji ventil za odzračivanje u posudu za kondenzat.
4. Kada se tečnost isprazni, potpuno zategnite vijke na oba ventila za odzračivanje.

POVEZIVANJE NA NAPAJANJE

Priključenje na mrežu moraju da izvrše kvalifikovani električari. Da biste priključili uređaj na mrežu, pratite šemu ožičenja. (Sl. 9)

- 1 - Motor
- 2 - Interfejsna ploča
- 3 - Temperaturni senzor izmenjivača toplote
- 4 - Temperaturni senzor vazduha

Uređaj mora biti priključen na mrežu preko višepolarnog prekidača sa minimalnim razmakom kontakata od najmanje 3 mm ili preko uređaja koji omogućava potpuno isključivanje uređaja u slučaju prenapona kategorije III.

II. OPIS I PRINCIP RADA

Uređaji ventilatorskih kalemova dizajnirani su kao krajnji uređaji za upotrebu u kombinaciji sa sistemima niskog stvaranja toplote kao što su toplotne pumpe, kondenzacione kotlove ili integrisani sistemi solarnih panela. Oni obezbeđuju veoma efikasno grejanje ili hlađenje, nudeći opcije za kontrolu sobne temperature u skladu sa preferencijama korisnika.

III. TEHNIČKE SPECIFIKACIJE I INFORMACIJE O PROIZVODU

1. Nominalni napon: videti tipsku ploču
2. Nominalna frekvencija: pogledajte tipsku ploču
3. Nominalna snaga: pogledajte pločicu sa podacima
4. Nominalni pritisak: pogledajte pločicu sa podacima
5. Minimalna i maksimalna radna temperatura vode ili fluida: 5°C - 70°C
6. Minimalni i maksimalni radni pritisak vode ili fluida: od 0 MPa do 0.8 MPa
7. Informacije o proizvodu (Tabela 1)

IV. INSTALACIJA

PAŽNJA! Izbegavajte instalaciju ventilokonvektora:

- U prostorijama izloženim direktnoj sunčevoj svetlosti.
- U blizini izvora toplote.
- U vlažnim prostorijama ili na mestima gde može doći u kontakt sa vodom.
- U prostorijama sa uljnim isparenjima.
- U prostorijama izloženim visokofrekventnim radio-talacima.

Uverite se da:

- Zid na koji je uređaj montiran može da izdrži njegovu težinu.
- U zidu, u blizini mesta montaže uređaja, nema cevi ili električnih instalacija.
- Zid na kojem će se vršiti montaža bude ravan.
- Postoji dovoljno prostora za slobodnu cirkulaciju ulaznog i izlaznog vazduha.

U zavisnosti od rasporeda kolektora, uređaji mogu biti „levi“ ili „desni“. Uređaji sa priključcima izmenjivača toplote na levoj strani imaju upravljanje sa desne strane. Uređaji sa priključcima izmenjivača toplote na desnoj strani imaju upravljanje sa leve strane. Priključci se uvek nalaze na suprotnoj strani od upravljačke jedinice!

Prilikom montaže uređaja na zid, sledite sledeća uputstva:
Koristite šablon tako što ćete ga iseći sa zadnje strane kartonske ambalaže u kojoj je uređaj upakovan. (Sl. 3)
Pomoću šablona označite položaje rupa na zidu.
- Minimalno rastojanje između poda i donjeg dela uređaja mora biti 80 mm.
- Izbušite rupe za tiplove prema izmerenom rastojanju između montažnih proreza.
- Postavite tiplove. Uvrnite gornje zavrtnje ostavljajući razmak od 5–7 mm od zida.
- Odvrnite zavrtnje koji se nalaze na gornjoj rešetki uređaja. (Sl. 4)
- Pomerite zasune koji se nalaze na donjoj rešetki.
- Podignite prednji poklopac uređaja. (Sl. 6) (Postoji mogućnost da filteri koji se nalaze u donjem delu uređaja ispadnu.) Postavite panel pored uređaja. Odspojite trakasti kabl koji povezuje dve elektronske ploče.
- Okačite uređaj na gornje zavrtnje.
- Umetnite donje zavrtnje u tiplove i pričvrstite ih.
- Uverite se da je uređaj nivelisan i potpuno zategnite donje zavrtnje.
- Zategnite i gornje zavrtnje kako bi uređaj bio čvrsto pričvršćen uz zid.

Za povezivanje uređaja na sistem sa toplotnim medijumom:
- Pomoću odgovarajućeg zapornog ventila (¾") ili slavine povežite uređaj sa sistemom. (Sl. 7, pozicije A i B)
- Postavite hidraulične priključke.
- Zategnite spojeve odgovarajućim ključem, pridržavajući kontraoslonac tokom zatezanja.
- Proverite da nema curenja toplotnog medijuma.
- Prekrijte spojeve izolacionim materijalom.

PREDUZMITE OPREZ! Hidraulički priključci i spojevi moraju biti termički izolovani. Izbegavajte delimičnu izolaciju priključaka.
PAŽNJA! Ne zatežite veze previše da ne biste oštetili izolaciju. Za zaptivanje navojnih spojeva vodovodnih cevi koristite kanap od konoplje ili specijalne smese nanesene na navoje obe komponente. Korišćenje teflonske trake se preporučuje kada u hidrauličnom krugu ima antifriza.
Za otpuštanje vazduha iz uređaja:
Otvorite sve zatvarajuće ventile (ručne ili automatske) A i B.
Počnite sa punjenjem tako što ćete polako otvoriti slavinu da napunite sistem vodom.
Kada voda počne da izlazi iz ventilskih otvora uređaja, zatvorite ih i nastavite sa punjenjem dok sistem ne dostigne navedeni pritisak. Proverite hidraulična zaptivna sredstva. Preporučljivo je ponoviti ove korake. Kada uređaj radi nekoliko sati, periodično proveravajte pritisak u sistemu.
Odvod kondenzata:
Ako je moguće, usmerite kondenzovanu tečnost da teče direktno u oluk ili cev za odvod kišnice.
Kada se kondenzat ispušta direktno u glavne odvode, preporučljivo je ugraditi sifon kako bi se sprečio povratak neprijatnih mirisa kroz cev u prostoriju. Izvijanje sifona mora biti niže od bočne tacne za kondenzat. Ako se kondenzat prikuplja u posudi, ona mora biti otvorena ka atmosferi i cev ne sme biti uronjena u vodu kako bi se izbegli problemi sa povratnim pritiskom koji bi sprečili normalno odvođenje.

V. **KORIŠĆENJE MAŠINE**

Kontrolni panel: (Sl. 8)	
[1] Prikaz	[9] Wi-Fi indikator za aktiviranje bežične veze
[2] Dugme za povećanje temperature	[10] Indikator kvara
[3] Dugme za smanjenje temperature	[13] Indikator brzine ventilatora 1
[4] Dugme ON/OFF za izbor režima rada	[14] Indikator brzine ventilatora 2
[5] TASTERA ZA REŽIM za kontrolu režima	[15] Indikator automatskog režima rada ventilatora
[6] DUGME FAN za kontrolu brzine ventilatora	[16] Indikator režima noćnog rada ventilatora
[7] Indikator režima grejanja	[17] Indikator funkcije BOOST
[8] Indikator režima hlađenja	Indikator zaključavanja tastature [ispod strelica]

Kada je indikator odgovarajuće funkcije/režima rada upaljen, to znači da je funkcija/režim rada aktiviran. Ako se funkcijska dugmad ne pritisnu 60 sekundi, kontrolna tabla ostaje upaljena, ali pri nižem intenzitetu.

1. **Prikaz [1]**

Indikator sobne temperature.
Kada se uređaj uključi iz režima pripravnosti u ručnom režimu, prikazuje se temperatura u prostoriji. Kada se podesi temperatura, podešena temperatura treperi 10 sekundi. Nakon toga, ponovo se prikazuje temperatura u prostoriji.

2. **Podešavanja i rad uređaja:**

2.1. **Uključivanje/isključivanje uređaja:**
Dugme ON/OFF [4] Kada je uređaj isključen, jednim pritiskom na dugme ON/OFF uređaj se uključuje. Na displeju se prikazuje izmerena sobna temperatura. Kada je uređaj uključen, jednim pritiskom na dugme ON/OFF uređaj se isključuje i prelazi u režim STAND BY. U režimu STAND BY ventilator ne radi. Ventil na ulazu u izmenjivač toplote je zatvoren.

2.2. **Aktiviranje Wi-Fi modula:**
Wi-Fi indikacija za aktiviranje bežične veze [9] Kada je uređaj isključen i nalazi se u režimu STAND BY, pritiskom i zadržavanjem dugmeta MODE [5] tokom 3 sekunde aktivira se/deaktivira Wi-Fi modul. Svako pritiskanje dugmeta praćeno je zvučnim signalom. Tokom procesa povezivanja Wi-Fi indikacija treperi. Kada se uspostavi stabilna Wi-Fi veza, indikacija stalno svetli. U slučaju gubitka internet veze, indikacija počinje da treperi sve dok se veza ponovo ne uspostavi.

2.3. **Izbor režima rada**
Dugme MODE [5] Kada je uređaj uključen, pritiskom i držanjem dugmeta MODE tokom 3 sekunde bira se jedan od dva režima rada: Grejanje/Hlađenje. Svako pritiskanje dugmeta praćeno je zvučnim signalom.
Indikacija režima grejanja [7] U ovom režimu uređaj radi kao grejni uređaj u opsegu od 16°C do 30°C, sa korakom podešavanja od 0,5°C. U režimu grejanja aktivna je funkcija toplog starta. To je upravljačka funkcija kod koje ventilator ne pokreće rad odmah nakon zahteva za grejanje, već čeka da izmenjivač toplote dostigne određenu temperaturu. Cilj je da se izbegne uduvavanje hladnog vazduha u prostoriju.
- Na temperaturi izmenjivača ispod 27°C ventilator se zaustavlja.
- Na temperaturi izmenjivača iznad 33°C ventilator počinje da radi minimalnom brzinom.
- Pri porastu temperature izmenjivača iznad 36°C ventilator počinje da radi podešenom brzinom.

Indikacija režima hlađenja [8] U ovom režimu uređaj radi kao rashladni uređaj u opsegu od 16°C do 30°C, sa korakom podešavanja od 0,5°C.

2.4. **Podešavanje temperature**
Dugme Strelica nagore [2] Pritiskom na ovo dugme temperatura se povećava.
Dugme Strelica nadole [3] Pritiskom na ovo dugme temperatura se smanjuje. Povećanje i smanjenje temperature vrši se pritiskom na odgovarajuća dugmad [2] ili [3]. Pri podešavanju temperature zadana temperatura treperi. Podešena vrednost se potvrđuje ako se nijedno dugme ne pritiska tokom 10 sekundi. Nakon isteka tog vremena na displeju se ponovo prikazuje trenutna sobna temperatura.

2.5. **Podešavanje brzine ventilatora**
Dugme FAN [6] Kada je uređaj uključen, pritiskom na dugme FAN upravlja se stepenima brzine ventilatora, a na displeju se prikazuju odgovarajuće indikacije. Pritiskom na ovo dugme aktivira se jedan od četiri režima:
- Prvo pritiskanje – Uključuje I brzinu ventilatora – **indikator pozicija [13]**
- Drugo pritiskanje – Uključuje II brzinu ventilatora **– indikator pozicija [14]**
- Treće pritiskanje – Automatski režim rada ventilatora **– indikator pozicija [15]**
- Četvrto pritiskanje – Noćni režim rada ventilatora **– indikator pozicija [16]**

Ventilator ima tri fiksne brzine i jednu promenljivu brzinu koja zavisi od potrebe uređaja da kompenzuje razliku između izmerene i zadate temperature.

2.6. **Funkcija BOOST [17]**
Aktiviranje/deaktiviranje funkcije vrši se kada je uređaj uključen, pritiskom i zadržavanjem dugmeta FAN tokom 3 sekunde. Kada je funkcija aktivna, indikator svetli.
U režimu grejanja:
Na displeju treperi 30°C tokom 10 sekundi, nakon čega se prikazuje sobna temperatura. U režimu BOOST uređaj je podešen na temperaturu od 30°C i maksimalnu brzinu ventilatora u trajanju od 1 časa. Nakon toga vraća se poslednje konfigurisani režim rada.
U režimu hlađenja:
Na displeju treperi 16°C tokom 10 sekundi, nakon čega se prikazuje sobna temperatura. U režimu BOOST uređaj je podešen na temperaturu od 16°C i maksimalnu brzinu ventilatora u trajanju od 1 časa. Nakon toga vraća se poslednje konfigurisani režim rada.

2.7. **Zaključavanje tastature**
Funkcija se aktivira kada je uređaj uključen kombinacijom dugmadi Strelica nagore [2] i Strelica nadole [3].
Aktiviranje/deaktiviranje vrši se istovremenim pritiskom i zadržavanjem oba dugmeta tokom 3 sekunde. Na displeju se ispod strelica pojavljuje simbol katanca. Kada je funkcija aktivna, pritiskom na bilo koje dugme indikacija ispod strelica treperi 5 sekundi. Funkcija obezbeđuje zaštitu podešavanja uređaja od nenamernih izmena od strane lica koja nisu upoznata sa funkcionalnostima uređaja, male dece ili osoba sa invaliditetom.

2.8. **Isključivanje zvučnog signala tastera**
Funkcija se aktivira kada je uređaj uključen kombinacijom dugmadi Strelica nadole [3] i ON/OFF [4].
Aktiviranje/deaktiviranje vrši se istovremenim pritiskom i zadržavanjem oba dugmeta tokom 3 sekunde. Kada je funkcija aktivna, zvuk pri pritiskanju tastera je isključen.

2.9. **Vraćanje na fabrička podešavanja – RESET**
Funkcija se aktivira u režimu STAND BY kombinacijom dugmadi Strelica nagore [2] i FAN [6].
Da biste vratili fabrička podešavanja, pritisnite i držite oba dugmeta 6 sekundi. Nakon 3 sekunde čuje se prvi zvučni signal i na displeju se prikazuje „rSt". Nakon 6 sekundi čuje se drugi zvučni signal i prikaz „rSt" nestaje. Svi indikatori na kontrolnom panelu kratkotrajno se uključuju, što označava uspešno završen postupak. Uređaj ostaje u režimu STAND BY. Pri vraćanju fabričkih podešavanja:
- Wi-Fi podešavanja se brišu. Za ponovno povezivanje sa mobilnom aplikacijom potrebno je ponovo aktivirati Wi-Fi modul (videti tačku 2.2).
- Pri prvom uključivanju nakon RESET-a uređaj se postavlja u režim Grejanje, sa temperaturom od 24°C i ventilatorom u režimu Auto.
- Konfiguracija uređaja za rad sa ventilom mora se ponoviti, u suprotnom uređaj neće raditi sa ugrađenim ventilom (videti tačku 3).

3. **Rad uređaja sa ventilom**

- **Konfigurisanje uređaja za rad sa dvoputnim (tropotnim) ventilom**

Da biste konfigurisali uređaj za rad sa dvoputnim (tropotnim) ventilom, kada je uređaj uključen pritisnite i držite dugme ON/OFF [4] duže od 3 sekunde. Na displeju će ostati osvetljena dugmad Strelica nagore [2], Strelica nadole [3] i ON/OFF [4]. Na displeju se prikazuje brojčana oznaka 000.
Postupak:
1. Pomoću dugmadi Strelica nagore [2] i Strelica nadole [3] unesite broj 007. Pritisnite ON/OFF [4] za potvrdu. Na displeju se prikazuje CY0.
2. Pritisnite ON/OFF [4] – počinje da treperi CY. Ponovo pritisnite ON/OFF [4] – počinje da treperi 0.
3. Pomoću strelica izaberite:
- 0 – rad uređaja bez ventila
- 1 – rad uređaja sa ventilom
4. **Pritisnite dugme ON/OFF [4] da potvrdite svoj izbor.**

- **Podešavanje ponašanja ventilatora u režimu hlađenja**

1. Ponovo pritisnite ON/OFF – počinje da treperi CY.
2. Strelicama pređite na CF. Pritisnite ON/OFF – počinje da treperi 0.
3. Pomoću strelica izaberite:
- CF = 0 – kada se dostigne zadana temperatura, ventil se isključuje i ventilator se zaustavlja.
- CF = 1 – kada se dostigne zadana temperatura, ventil se isključuje (zatvara), ali ventilator nastavlja neprekidno da radi.

PAŽNJA! Konfiguracija je obavezna. U suprotnom uređaj neće raditi sa ventilom.
PAŽNJA! Nakon RESET-a konfiguracija mora biti ponovo izvršena. U suprotnom uređaj neće raditi sa ventilom.

3.1. **Funkcija ANTI-FROST**

Kada temperatura u prostoriji padne ispod 5°C, uređaj se automatski uključuje u režim grejanja. Ventil (ako je ugrađen) na ulazu u uređaj se otvara i senzor počinje da prati promenu temperature fluida. Ako temperatura fluida ne poraste do 15°C, to znači da sistem grejanja (na primer toplotna pumpa) ne radi. U tom slučaju na displeju i u mobilnoj aplikaciji prikazuje se greška.

4. **Indikacija greške [10]**

Indikator svetli crvenom bojom. Na displeju se prikazuje kombinacija slova i brojeva koja označava nastali problem.

SPISAK GREŠAKA I NJIHOVIH KODOVA

No	Kod greške	Opis greške	Prikaži poruku	Rešenja
1	**S1 S**	Kratak spoj u senzoru za temperaturu prostorije		Automatski
2	**S1 O**	Otvoreno kolo u senzoru za sobnu temperaturu		Automatski
3	**S2 S**	Kratak spoj u senzoru temperature izmenjivača toplote		Automatski
4	**S2 O**	Otvoreno kolo u senzoru temperature izmenjivača toplote		Automatski
5	**FA n**	Kvar ventilatora		Ručno
6	**AF A**	ANTI-FROST sa indikatorom alarma ⚠		Automatski

Ako se otkrije više od dve kvara, poruke za odgovarajuće kvarove se smenjuju u intervalima od 5 sekundi trepereći kod.

UPOZORENJA:

No	Kod upozorenja	Opis upozorenja	Prikaz indikacije	Rešenja
1	**AF**	ANTI-FROST bez indikacije alarma		Automatski
2	**Hi t**	Temperatura rashladnog sredstva previsoka (režim hlađenja)	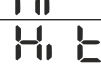	Automatski
3	**Lo t**	Temperatura rashladne tečnosti preniska (režim grejanja)		Automatski
4	**CL F**	Zapušen filter	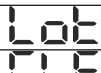	Ručno

Uređaj ne prekida rad kada se prikažu ova upozorenja.
Grešku/upozorenje možete ručno otkloniti pritiskom na dugme ON/OFF [4].

VI. PERIODIČNO ODRŽAVANJE

Redovno održavanje je neophodno da bi uređaj godinama radio besprekorno, bezbedno i pouzdano. Pre nego što obavite bilo kakvo čišćenje ili održavanje, isključite uređaj iz mreže isključivanjem glavnog prekidača. Pustite delove da se ohlade kako biste izbegli rizik od opekotina. Ne koristite abrazivne sunđere ili abrazivna i korozivna sredstva za čišćenje kako ne biste oštetili obojene površine. Po potrebi očistite spoljne površine ventilatorskih kalemova mekom vlažnom krpom.

Čišćenje vazdušnog filtera (sl. 10)

Ako se prikaže upozorenje (začepljen filter, kod „CL F"), morate očistiti filter uređaja. Filter se nalazi na dnu uređaja.
Da biste očistili filter:
- Pritisnite filter nadole da biste ga blago savili;
- Povucite filter pravo nadole;
- Očistite filter usisivačem;
- Isperite filter pod tekućom vodom bez korišćenja deterdženata ili rastvarača, zatim ostavite da se osuši;
- Vratite filter u uređaj pažljivo postavljajući donji poklopac u njegovo ležište.

Zabranjeno je koristiti uređaj bez filtera.

Redovno proveravajte i čistite podlogu za kondenzat.

Ako se nakupi prašina ili prljavština, postoji rizik da se otvor za odvod zapuši. Uverite se da je otvor čist i da kondenzat normalno ističe.

Tokom rutinskog održavanja, razmenik toplote mora biti očišćen (sl. 5).

Da biste do njega došli, uklonite panel tako što ćete prvo ukloniti zavrtnje smeštene ispod izolacije.

Otklanjanje kvarova:

U slučaju curenja vode ili kvara, odmah isključite napajanje i zatvorite ventile za vodu.
Ukoliko dođe do bilo koje od sledećih kvarova, obratite se ovlašćenom servisnom centru ili ovlašćenom kvalifikovanom licu, ali ne pokušavajte sami da vršite popravke.
VAŽNO! Svi radovi moraju biti izvedeni od strane kvalifikovanog instalatera ili specijalizovanog servisnog centra.
Tabela kvarova i kako ih otkloniti.

Tabela kvarova i kako ih otkloniti.

Problem	Uzrok	Rešenje
Odložena aktivacija ventilacije kao odgovor na nove temperaturne ili radne postavke.	Ventil kola treba određeno vreme da se otvori, i kao rezultat toga, potrebno je vreme da se vruća ili hladna voda procirkuliše kroz uređaj.	Sačekajte 2 ili 3 minuta da se ventil u kolu otvori.
Uređaj ne aktivira cirkulaciju.	U sistemu nema tople ili hladne vode.	Proverite da li bojler ili hladnjak za vodu ispravno rade.
Ventilacija se ne aktivira čak i kada u hidrauličnom krugu ima tople ili hladne vode.	Hidraulički ventil ostaje zatvoren.	Uklonite telo ventila i proverite da li je obrt vode obnovljen.
		Proverite ispravnost ventila tako što ćete ga posebno napajati naponom od 230 V. Ako se aktivira, problem može biti u elektronskoj upravljačkoj jedinici.
	Motor ventilatora je zaglavio ili izgoreo.	Proverite namotaje motora i uverite se da ventilator slobodno rotira.
	Električni priključci nisu pravilno povezani.	Proverite električne veze.
Uređaj curi vodu tokom grejanja.	Propuštanja u hidrauličkim vezama sistema.	Proverite curenja i potpuno zategnite priključke.
	Propuštanje u ventilskom bloku.	Proverite stanje zaptivki.
Na prednjoj ploči su kapljice vode.	Toplotna izolacija nije pravilno pričvršćena.	Proverite da li su toplotna i zvučna izolacija pravilno postavljene, obraćajući posebnu pažnju na deo u prednjem delu, iznad rebrastog razmenjivača toplote.
Na rešetki za izlaz vazduha nalaze se kapljice vode.	U uslovima visoke vlažnosti (>60%) može doći do kondenzacije, naročito pri minimalnim brzinama ventilatora.	Čim vlažnost počne da opada, fenomen nestaje. U svakom slučaju, prisustvo nekoliko kapljica vode u uređaju ne ukazuje na kvar.
Uređaj ispušta vodu samo tokom hlađenja.	Pleh za kondenzat je začepljen.	Polako sipajte flašu vode u donji deo kalema da biste proverili odvod; po potrebi očistite tacnu i/ili povećajte nagib odvodne cevi. Proverite izolaciju cevi.
	Odvod kondenzata ne zahteva nagib za pravilno odvođenje.	
	Povezujuće cevi i ventilni blok nisu dobro izolovani.	Proverite stanje filtera i očistite ih po potrebi.
Uređaj pravi čudan zvuk.	Ventilator dodiruje kućište.	Neuravnoteženost izaziva prekomerno vibriranje mašine; zamenite ventilator.
	Ventilator je izbalansiran.	Očistite filtere.
	Proverite filtere da li su začepljeni i očistite ih po potrebi.	Sačekajte 2 ili 3 minuta da otvorite ventil u kolu.

Uputstva za zaštitu životne sredine:

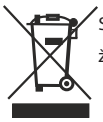

Stari električni uređaji sadrže vredne materijale i zbog toga ih ne treba odlagati sa kućnim otpadom! Molimo vas da aktivno doprinesete očuvanju resursa i zaštiti životne sredine tako što ćete uređaj odneti na naznačene punktove za prikupljanje (gde su dostupni).

I. **ВАЖНИ ПРЕДОХРАНИТЕЛНИ МЕРКИ И УПАТСТВА ЗА БЕЗБЕДНОСТ**

1. Овој технички опис и упатствата за ракување се наменети да ве запознаат со вентилаторската касета (во понатамошниот текст „уредот“) и со условите за нејзина правилна инсталација и работа. Упатството е наменето и за квалификувани техничари кои првично ќе го инсталираат уредот и кои ќе го демонтираат и поправат во случај на дефект.
2. Почитувањето на упатствата во овој прирачник е пред сè во најдобар интерес на купувачот. Тоа е исто така една од условите за гаранција наведени во гарантната картичка, што му овозможува на купувачот да има корист од бесплатна гарантна услуга. Производителот не е одговорен за штета на уредот што е резултат на ракување и/или инсталација што не е во согласност со упатствата и инструкциите во овој прирачник.
3. Апаратот смее да се инсталира и пушти во употреба само за неговата намена во затворени системи за греење во согласност со стандардот EN12828:2012
4. Овој уред не е наменет за употреба од лица (вклучително и деца) со намалени физички, сетилни или ментални способности или со недостаток на искуство и знаење, освен ако не се под надзор или ако не им е упатствано за употреба на уредот од лице одговорно за нивната безбедност.
5. Децата мора да бидат под надзор за да се осигура дека не си играат со уредот.
6. Чистењето и одржувањето од страна на корисникот не смее да се изведува од деца без надзор.

ПРЕДУПРЕДУВАЊЕ! Неправилната инсталација и приклучување на апаратот може да го направи опасен за здравјето и животот на корисниците, потенцијално предизвикувајќи сериозни и трајни последици, вклучувајќи, но не ограничувајќи се на, телесни повреди и/или смрт. Ова исто така може да резултира со оштетување на нивната сопственост (оштетување и/или уништување), како и на сопственоста на трети страни, предизвикано од, вклучувајќи, но не ограничувајќи се на, поплава, експлозија и пожар.

Инсталацијата, приклучувањето на мрежите за водоснабдување и електрична енергија и пуштањето во употреба мора да ги извршуваат исклучиво квалификувани електричари и техничари овластени за поправка и инсталација на вентилаторско-изменувачки единици, кои ги стекнале своите квалификации во земјата каде што се врши инсталацијата и пуштањето во употреба на апаратот, и во согласност со релевантните прописи и стандарди.

ВНИМАНИЕ: Некои делови од овој производ може да станат многу жешки и да предизвикаат изгореници. Треба да се внимава особено каде што има деца и ранливи лица.

7. Апаратот не смее да се поставува директно под приклучок!
8. Пред да го вклучите уредот, проверете дали напонот наведен на плочката со технички податоци одговара на напонот на струјата во вашиот дом.
9. Овие единици се дизајнирани и за ладење и за греење и се наменети исклучиво за таа цел во согласност со нивните оперативни спецификации.
10. Во случај на протекување на вода, префрлете го главниот прекинувач на системот на „OFF“ и затворете ги вентилите за вода.
11. Овој уред смее да се користи само за својата намена, т.е. за греење на домашни простории. Уредот не е наменет за комерцијална употреба. Секоја друга употреба се смета за неправилна и затоа опасна. Производителот не може да се смета за одговорен за штета предизвикана од неправилна или неразумна употреба. Непочитувањето на безбедносните информации ќе ја поништи гаранцијата за уредот!
12. Држете запаливи предмети како мебел, перници, постелнина, хартија, облека, завеси итн. на растојание од најмалку 100 см од уредот.
13. Не го користете апаратот каде што се користат или складираат запаливи супстанции (на пр. во близина на запаливи гасови или аеросоли) – постои многу висок ризик од експлозија и пожар!
14. Не вметнувајте и не дозволувајте странски предмети да влезат во отворите за вентилација (влез или излез), бидејќи тоа може да предизвика електричен удар, пожар или оштетување на апаратот.
15. Не ги покривајте безбедносните решетки ниту го блокирајте протокот на воздух со поставување на апаратот до површина. Сите предмети мора да бидат на растојание од најмалку 1 метар од предната страна и од страните на апаратот. Непочитувањето на овие правила не само што може да предизвика неисправност на апаратот, туку и да ја поништи гаранцијата, а производителот нема да сноси одговорност за каква било штета предизвикана на луѓе, животни или имот.

Ве молиме имајте предвид! Апаратот мора да биде приклучен на системите за греење и ладење во согласност со проект изработен од квалификуван и лиценциран проектант. Проектот мора да биде реализиран од квалификувани технички инсталатери! Постоењето на ТАКОВ ПРОЕКТ е задолжителна услови за валидност на гаранцијата од производителот!

ПОВРЗУВАЊЕ НА ХИДРАУЛИЧНИОТ СИСТЕМ

Изборот и димензионирањето на приклучоците мора да ги изврши квалификуван инсталер во согласност со техничките податоци на апаратот, како и во согласност со регулаторните барања што се применуваат во соодветната земја. Ве молиме имајте предвид дека неправилното димензионирање ќе ја поништи гаранцијата на производителот.
При поврзување на уредот со хидрауличниот систем, мора да ја почитувате ознаката што го означува влезот на хидрауличниот систем.
Ако постои можност температурата во просторијата да падне до 0°C, вентилоконвекторот мора да се испразни.

Испуштање:

1. Запрете го протокот на течноста за пренос на топлина кон вентилаторско-касетната единица со исклучување на циркулационата пумпа на системот. Ако се инсталирани затворачки вентили пред влезот и по излезот од размењувачот на топлина, затворете ги.
2. Со помош на рамен шрафцигер, делумно олабавете го завртката на долниот воздушен отвор за да го намалите притисокот во размењувачот на топлина.

ВНИМАНИЕ! Течноста ќе тече низ цевката во излезната сандарија за кондензат.

3. Делумно олабавете го завртката на горниот воздушен отвор за да помогнете течноста целосно да се исцеди од размењувачот на топлина. Течноста ќе се исцеди низ долниот воздушен отвор во исходната тава за кондензат.
4. Откако течноста ќе се исцеди, целосно зацврстете ги завртките на двата вентила за испуштање на воздух.

ПОВРЗУВАЊЕ НА НАПОЈУВАЊЕТО СО НАПОН

Приклучувањето кон мрежата мора да го извршат квалификувани електричари. За да го приклучите уредот на мрежата, следете го дијаграмот за ожичување. (Сл. 9)

- 1 - Мотор
- 2 - Интерфејсна плочка
- 3 - Температурен сензор на размењувачот на топлина
- 4 - Температурен сензор за воздухот

Апаратот мора да биде приклучен на мрежата преку повеќеположен прекинувач со минимален контакт-размак од најмалку 3 мм, или преку уред што овозможува целосно исклучување на апаратот во случај на пренапон од категорија III.

II. **ОПИС И ПРИНЦИП НА РАБОТА**

Уредите со вентилатор и калеми се дизајнирани како крајни единици за употреба во комбинација со системи со ниско создавање топлина, како што се: топлински пумпи, кондензаторски котли или интегрирани системи со соларни панели. Тие обезбедуваат многу ефикасно греење или ладење, нудејќи опции за контрола на температурата во просторијата според преференциите на корисникот.

III. **ТЕХНИЧКИ СПЕЦИФИКАЦИИ И ИНФОРМАЦИИ ЗА ПРОИЗВОДОТ**

1. Номинално напонување: видете на типската плочка
2. Номинална фреквенција: видете ја плочката со тип
3. Номинална моќност: видете ја плочката со податоци
4. Номинално притискање: видете ја плочката со податоци
5. Минимална и максимална работна температура на водата или флуидот: 5°C - 70°C
6. Минимален и максимален работен притисок на водата или флуидот: од 0 MPa до 0.8 MPa
7. Информации за производот (Табела 1)

IV. **ИНСТАЛАЦИЈА**

ВНИМАНИЕ! Избегнувајте инсталирање на вентилаторскиот конвектор:

- Во простории каде што ќе биде изложен на директна сончева светлина.

- Во близина на извори што емитуваат топлина.
- Во влажни простории или места каде што може да дојде во контакт со вода.
- Во простории со маслени испарувања.
- Во простории изложени на високофреквентни радиобранови.

Проверете дали:

- Ѕидот на кој е монтиран уредот може да ја издржи неговата тежина.
- Нема цевки или електрични проводници што поминуваат низ ѕидот во близина на местото за монтажа на уредот.
- Ѕидот на кој ќе се изврши монтажата е рамен.
- Има доволно простор за непречена циркулација на влезниот и излезниот воздух.

Во зависност од положбата на колекторите, единиците може да бидат „леви" или „десни". Единиците со приклучоци за топлотниот разменувач на левата страна се десничарски. Единиците со приклучоци за топлотниот разменувач на десната страна се левичарски. Приклучоците секогаш се наоѓаат на спротивната страна од контролата!

При монтажа на уредот на ѕид, следете ги овие упатства:
Користете го шаблонот така што ќе го исечете од задниот дел на кутијата во која е спакуван уредот. (Сл. 3)
Со помош на шаблонот, обележете ги позициите на дупките на ѕидот.

- Минималното растојание од подот до долниот дел на уредот мора да биде 80 mm.
- Направете ги отворите за типлите со дупчалка според измереното растојание помеѓу слотовите.
- Поставете ги типлите. Завртете ги горните завртки така што ќе оставите растојание од 5–7 mm од ѕидот.
- Одвртете ги завртките што се наоѓаат на горната решетка на уредот. (Сл. 4)
- Поместете ги заклучувачите што се наоѓаат на долната решетка.
- Подигнете го предниот капак на уредот. (Сл. 6) (Постои можност филтрите што се наоѓаат во долниот дел на уредот да паднат.) Поставете го панелот во близина на уредот. Исклучете го рамниот кабел што ги поврзува двете плочки.
- Закачете го уредот на горните завртки.
- Поставете ги долните завртки во типлите и затегнете ги.
- Проверете дали уредот е нивелиран и целосно затегнете ги долните завртки.
- Затегнете ги и горните завртки така што уредот цврсто ќе се прицврсти за ѕидот.

За да го поврзете уредот со системот за пренос на топлина:

- Со помош на соодветен запорен вентил (¾") или вентил, поврзете го уредот со системот. (Сл. 7, позиција A и B)
- Позиционирајте ги хидрауличните приклучоци.
- Затегнете ги приклучоците со соодветен клуч, при што при затегнувањето држете контра.
- Проверете дали има истекување на топлоносителот.
- Покријте ги приклучоците со изолациски материјал.

ВНИМАНИЕ! Хидрауличките приклучоци и споеви мора да бидат термички изолирани. Избегнувајте делумна изолација на приклучоците.
ВНИМАНИЕ! Не ги затегајте врските премногу за да не ја оштетите изолацијата. За запечатување на навојни споеви на водоводна цевка, користете канап од коноп или специјални соединенија нанесени на навоите на двете компоненти. Се препорачува употреба на тефлонска лента кога во хидрауличното коло има антифриз.

За да го испуштите воздухот од уредот:

Отворете ги сите затворачки вентили (рачни или автоматски) A и B.
Започнете со полнење со бавно отворање на чешмата за да го наполните системот со вода.
Кога водата ќе почне да излегува од вентилните вентили на уредот, затворете ги и продолжете со полнење додека системот не ја достигне наведената температура. Проверете ги хидрауличните заптивки. Препорачливо е да ги повторите овие чекори. Откако уредот ќе работи неколку часа, периодично проверувајте го притисокот во системот.

Одвод на кондензат:

Доколку е можно, насочете ја кондензатната течност да тече директно во олук или во цевка за одвод на дождовница.
Кога кондензатот се испушта директно во главните одводи, се препорачува да се инсталира сифон за да се спречи враќањето на непријатни мириси низ цевката во просторијата. Завитканиот дел на сифонот мора да биде понизок од страничниот сад за кондензат.
Ако кондензатот треба да се собира во сад, тој мора да биде отворен кон атмосферата и цевката не смее да биде потопена во вода за да се избегнат проблеми со повратен притисок кои би спречиле нормално одводнување.

V. УПОТРЕБА НА МАШИНАТА

Контрола панел: (Сл. 8)	
[1] Приказ	[9] Wi-Fi индикатор за активирање на безжична врска
[2] Копче за зголемување на температурата	[10] Индикатор за грешка
[3] Копче за намалување на температурата	[13] Индикатор за брзина на вентилаторот 1
[4] Копче ON/OFF за избор на режим на работа	[14] Индикатор за брзина на вентилатор 2
[5] Копче MODE за контрола на режимот	[15] Индикатор за автоматски режим на вентилаторот
[6] Копче FAN за контрола на брзината на вентилаторот	[16] Индикатор за ноќен режим на вентилаторот
[7] Индикатор за режим на греење	[17] Индикатор за функцијата BOOST
[8] Индикатор за режим на ладење	Индикатор за заклучување на тастатурата [под стрелките]

Кога соодветниот индикатор за функција/работен режим е осветлен, тоа значи дека функцијата/работниот режим е активиран. Ако копчињата за функции не се притиснат 60 секунди, контролната табла останува осветлена, но со помал интензитет.

1. **Приказ [1]**

Индикатор за температурата во просторијата.
Кога уредот се вклучува од состојба на готовност (STANDBY) во рачен режим, се прикажува температурата на просторијата. Кога температурата е поставена, поставената температура трепка 10 секунди. Потоа повторно се прикажува температурата на просторијата.

2. **Поставки и ракување со уредот:**

2.1. **Вклучување/исклучување на уредот:**

Копче ON/OFF [4] Кога уредот е исклучен, со еднократно притискање на копчето ON/OFF тој се вклучува. Измерената собна температура се прикажува на дисплејот. Кога уредот е вклучен, притискањето на копчето ON/OFF еднаш го исклучува уредот и го поставува во режим на чекање (STANDBY). Вентилаторот не работи во режим на чекање. Вентилот на влезот на разменувачот на топлина е затворен.

2.2. **Активирање на Wi-Fi модулот:**

Wi-Fi индикатор за активирање на безжичната врска [9] Кога уредот е исклучен и е во режим на мирување. Со задржување на копчето MODE [5] притиснато 3 секунди се активира или деактивира Wi-Fi модулот. Секое притискање на копчето е придружено со звучен сигнал. За време на поврзувањето, индикаторот за Wi-Fi трепка. Кога ќе се воспостави стабилна Wi-Fi конекција, индикаторот останува вклучен. Ако се изгуби интернет-конекцијата, индикаторот почнува да трепка додека не се обнови конекцијата.

2.3. **Избирање на работниот режим:**

Копче MODE [5] Кога уредот е вклучен, задржете го копчето MODE притиснато 3 секунди за да изберете еден од двата режима: греење или ладење. Секое притискање на копчето е придружено со звучен сигнал.

Индикатор за режим на греење [7] Во овој режим, уредот работи како грејач со работен опсег од 16°C–30°C и чекор на прилагодување од 0,5°C. Во режим на греење се изведува топол старт. Ова е контролна функција при која вентилаторот не се вклучува веднаш по барањето за греење, туку чека разменувачот на топлина да достигне одредена температура. Целта е да се спречи внесување на ладен воздух во просторијата.

- Кога температурата на разменувачот на топлина падне под 27°C, вентилаторот застанува.
- Кога температурата на разменувачот на топлина надминува 33°C, вентилаторот се вклучува на минимална брзина.
- Ако температурата на топлотниот разменувач се зголеми над 36°C, вентилаторот се вклучува на зададената брзина.

Индикатор за режим на ладење [8] Во овој режим, уредот работи како ладилник со работен опсег од 16°C–30°C и чекор на прилагодување од 0,5°C.

2.4. **Контрола на температурата:**

Копче со стрелка нагоре [2] Со притискање на ова копче температурата се зголемува.
Копче со стрелка надолу [3] Притискањето на ова копче ја намалува температурата. Температурата се зголемува или намалува со притискање на соодветните копчиња – [2] или [3]. При поставување на температурата, поставената температура трепка. Пожелната поставка на температурата се потврдува кога не се притиска ниту едно копче 10 секунди. Откако ќе поминат овие 10 секунди, на дисплејот се прикажува тековната собна температура.

2.5. **Контрола на брзината на вентилаторот:**

Копче ВЕНЦА [6] Кога уредот е вклучен, со притискање на копчето ВЕНЦА се контролира брзината на вентилаторот, а соодветните индикатори се појавуваат на дисплејот. Со притискање на ова копче се активира еден од четирите режими.

- Прво притискање – Вклучува I брзина на вентилаторот **– индикатор позиција [13]**
- Второ притискање – Вклучува II брзина на вентилаторот **– индикатор позиција [14]**
- Трето притискање – Автоматски режим на работа на вентилаторот **– индикатор позиција [15]**
- Четврто притискање – Ноќен режим на работа на вентилаторот **– индикатор позиција [16]**

Постојат 3 фиксни брзини на вентилаторот и една променлива брзина, во зависност од потребата на апаратот да ја компензира разликата помеѓу измерената и зададената температура.

2.6. **Функција BOOST [17]**

За да ја активирате или деактивирате функцијата додека уредот е вклучен, притиснете и задржете го копчето FAN 3 секунди. Кога функцијата е активна, индикаторското светло ќе светне.

Во режим на греење:

Екранот трепка 30˚C во текот на 10 секунди, а потоа ја прикажува собната температура. Во режимот BOOST, уредот е поставен на температура од 30˚C и максимална брзина на вентилаторот во текот на 1 час. Потоа се враќа на последниот избран работен режим.

Во режим на ладење:

Екранот трепка со 16 °C во текот на 10 секунди, по што ја прикажува температурата во просторијата. Во BOOST режим, уредот е поставен на температура од 16 °C и на максимална брзина на вентилаторот во текот на 1 час. Потоа се враќа во последниот избран режим на работа.

2.7. **Локација на тастатурата**
Оваа функција се активира кога уредот е вклучен со истовремено притискање на копчињата со стрелка нагоре [2] и стрелка надолу [3].
За да ја овозможите или оневозможите функцијата, притиснете и задржете ги двете копчиња истовремено 3 секунди. На дисплејот под стрелките ќе се појави симбол на катанец. Кога функцијата е вклучена, притискањето на кое било копче предизвикува индикаторот под стрелките да трепка 5 секунди. Функцијата ги штити поставките на апаратот од случајни промени од страна на лица не запознаени со работата на апаратот, мали деца или лица со попреченост.
2.8. **Оневозможување на звучниот сигнал на копчето**
Оваа функција се активира кога апаратот е вклучен со истовремено притискање на копчето со стрелка надолу [3] и копчето ON/OFF [4].
Функцијата се активира/деактивира со истовремено притискање и држење на копчињата 3 секунди. Кога функцијата е активна, звукот при притискање на копчињата е оневозможен.
2.9. **Враќање на фабричките поставки RESET**
Оваа функција се активира во режим на готовност (STANDBY) со истовремено притискање на копчињата со стрелка нагоре [2] и FAN [6].
За да го вратите уредот на фабрички поставки, притиснете и задржете ги двете копчиња 6 секунди. На 3-тата секунда се слуша прв бип и на дисплејот се појавува‚rSt'. По 6 секунди, се слуша втор бип и пораката rSt на дисплејот исчезнува. Сите индикатори на контролната табла накратко светнуваат, што укажува дека процедурата е успешно завршена. Апаратот останува во режим на подготвеност. При враќање на фабричките поставки:
- Wi-Fi поставките се ресетирани. За да го поврзете уредот со мобилната апликација, Wi-Fi модулот мора да се реактивира. (Види дел 2.2)
- Кога ќе се вклучи првпат по ресетирање, уредот стандардно се поставува во следниот режим: греење поставено на 24°C со вентилаторот во автоматски режим.
- Уредот мора да се реконфигурира за да работи со вентилот; во спротивно, уредот нема да работи со инсталираниот вентил. (Видете го делот 3)

3. **Работа на уредот со вентил**
- **Конфигурирање на уредот за работа со двонасочен (тронасочен) вентил**

За да ја конфигурирате единицата да работи со двоен (троен) вентил, со вклучена единица, притиснете и задржете го копчето ON/OFF [4] повеќе од 3 секунди. Копчињата со стрелка нагоре [2], стрелка надолу [3] и ON/OFF [4] ќе останат осветлени на дисплејот. Дисплејот ќе го прикаже дигиталното отчитување 000.
Следете ги овие чекори:
1. Користете ги копчињата со стрелка нагоре [2] и стрелка надолу [3] за да го внесете бројот 007. Притиснете го копчето ON/OFF [4] за да потврдите. На дисплејот ќе се прикаже CУ0.
2. Притиснете го копчето ON/OFF [4]; CУ почнува да трепка. Притиснете ON/OFF повторно – 0 почнува да трепка.
3. Користете ги стрелките за да изберете:
- 0 – за работа на апаратот без вентил
- 1 - за работа на апаратот со вентил

4. Притиснете го копчето ON/OFF [4] за да го потврдите вашиот избор.
- **Поставување на однесувањето на вентилаторот во режим на ладење:**

1. Притиснете ON/OFF повторно — CУ почнува да трепка.
2. Користете ги стрелките за да се движите до CF. Притиснете ON/OFF — 0 почнува да трепка.
3. Користете ги стрелките за да изберете:
- CF = 0 – кога ќе се достигне зададената температура, вентилот се исклучува и вентилаторот исто така застанува.
- CF = 1 – кога ќе се достигне зададената температура, вентилот се исклучува (се затвора), но вентилаторот продолжува да работи непрекинато.

ПРЕДУПРЕДУВАЊЕ! Оваа конфигурација е задолжителна. Во спротивно, уредот нема да работи со вентил.
ВНИМАНИЕ! По извршување на RESET, конфигурацијата мора да се повтори. Во спротивно, уредот нема да работи со вентил.
3.1. Функција ПРОТИВ ЗАМРЗНУВАЊЕ
Кога температурата во просторијата падне под 5°C, уредот се префрла во режим на греење. Вентилот (ако е инсталиран) на влезот на уредот се отвора и сензорот почнува да ги следи промените во температурата на течноста. Ако температурата на течноста не се зголеми на 15 степени, тоа значи дека системот за греење (на пр. топлинска пумпа) не работи. Во тој случај, на екранот и во мобилната апликација се прикажува грешка.
4. Индикација за грешка [10]
Индикаторот свети во црвено. На дисплејот се појавува комбинација од букви и броеви, која го идентификува проблемот што настанал.

СПИСОК НА ГРЕШКИ И НИВНИТЕ КОДОВИ:

No	Код на грешка	Опис на грешката	Прикажи порака	Решенија
1	**S1 S**	Кратко спојување во сензорот за температура на просторијата		Автоматски
2	**S1 O**	Отворено коло во сензорот за собна температура		Автоматски
3	**S2 S**	Кратко спојување во сензорот за температура на разменувачот на топлина		Автоматски
4	**S2 O**	Отворено коло во сензорот за температура на разменувачот на топлина		Автоматски
5	**FA n**	Неисправност на вентилаторот		Рачно
6	**AF A**	АНТИ-МРАЗ со индикатор за аларм ⚠	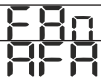	Автоматски

Ако се откријат повеќе од две грешки, пораките за соодветните грешки се менуваат на секои 5 секунди со трепкање на кодот.

ПРЕДУПРЕДУВАЊА:

No	Код за предупредување	Опис на предупредувањето	Прикажување на индикација	Решенија
1	**AF**	АНТИ-МРАЗ без индикација за аларм		Автоматски
2	**Hi t**	Превисока температура на ладилникот (Режим на ладење)		Автоматски
3	**Lo t**	Температурата на ладилникот е прениска (режим на греење)		Автоматски
4	**CL F**	Запушен филтер		Рачно

Уредот не престанува да работи кога се прикажани овие предупредувања.
Грешката/предупредувањето може рачно да се отстрани со притискање на копчето ON/OFF [4].

VI. ПЕРИОДИЧНО ОДРЖУВАЊЕ

Редовното одржување е неопходно за да се одржи уредот во совршена работна состојба, безбеден и сигурен низ годините. Пред да извршите какво било чистење или одржување, исклучете го уредот од струја со исклучување на главното прекинувач. Оставете ги деловите да се изладат за да го избегнете ризикот од изгореници. Не користете абразивни сунѓери или абразивни и корозивни средства за чистење за да избегнете оштетување на обоените површини. По потреба, исчистете ги надворешните површини на вентилаторските единици со мека влажна крпа.
Чистење на воздушниот филтер (Сл. 10)
Ако се прикаже предупредување (запушен филтер, код„CL F"), мора да го исчистите филтерот на апаратот. Филтерот се наоѓа на дното на апаратот.
За да го исчистите филтерот:
- Притиснете го филтерот надолу за малку да го свиткате;
- Извлечете го филтерот право надолу;
- Исчистете го филтерот со правосмукалка;
- Исплакнете го филтерот под течна вода без користење детергенти или растворувачи, а потоа оставете го да се исуши;
- Вратете го филтерот во уредот, внимателно поставувајќи го долниот капак во неговото лежиште;

Забрането е користење на апаратот без филтри.
Редовно проверувајте ја и чистете ја тавата за кондензат.
Ако се наталожат прашина или нечистотија, постои ризик од запушување на отворот за одвод. Осигурајте се дека отворот е чист и овозможува кондензатот нормално да се одводнува.
За време на рутинско одржување, разменувачот на топлина мора да се исчисти (Сл. 5)
За да пристапите до него, отстранете го панелот така што прво ќе ги отстраните завртките сместени под изолацијата.
Отстранување на проблеми:
Во случај на протекување вода или дефект, веднаш исклучете го напојувањето и затворете ги вентилите за вода.
Ако се појави некоја од следниве неисправности, контактирајте овластен сервисен центар или овластено квалификувано лице, но не обидувајте се сами да вршите поправки.
ВАЖНО! Секоја работа мора да ја изврши квалификуван инсталер или специјализиран сервисен центар.

Табела на недостатоци и како да се исправат.

Проблем	Причина	Решение
Задоцнето активирање на вентилацијата како одговор на новите температурни или работни поставки.	Вентилот на колото бара одредено време за отворање, и како резултат, потребна е временска пауза за топлата или студената вода да циркулира низ уредот.	Почекајте 2 или 3 минути за вентилот во колот да се отвори.
Апаратот не ја активира циркулацијата.	Во системот нема топла или студена вода.	Проверете дали котелот или ладилникот за вода работат правилно.
Вентилацијата не се активира дури и кога има топла или ладна вода во хидрауличниот круг.	Моторот на вентилаторот е заглавен или изгорен. Електричните приклучоци не се правилно поврзани.	Отстранете го телото на вентилот и проверете дали е обновена циркулацијата на водата.
		Проверете ја исправноста на вентилот така што ќе го напојувате одделно со 230 V. Доколку се активира, проблемот може да биде во електронската управувачка единица.
	Моторот на вентилаторот е заглавен или изгорен.	Проверете ги намотките на моторот и уверете се дека вентилаторот се врти слободно.
	Електричните приклучоци не се правилно поврзани.	Проверете ги електричните приклучоци.
Апаратот протекува вода за време на греењето.	Процедувања во хидрауличките приклучоци на системот.	Проверете дали има протекување и целосно затегнете ги приклучоците.
	Процеси на вентилен блок.	Проверете ја состојбата на заптивките.
На предниот панел има капки вода.	Топлотната изолација не е правилно прицврстена	Проверете дали термичката и акустичната изолација се правилно поставени, обрнувајќи особено внимание на предниот дел, над ребрастиот топлотен разменувач.
Има капки вода на решетката за излез на воздух.	При висока влажност (>60%) може да се формира кондензат, особено при минимални брзини на вентилаторот.	Штом влажноста почне да опаѓа, феноменот исчезнува. Во секој случај, присуството на неколку капки вода во уредот не укажува на дефект.
Единицата испушта вода само за време на ладење.	Пандата за кондензат е затнато	Полека истурете шише вода во долниот дел на калемот за да ја проверите одводот; по потреба, исчистете ја тавата и/или зголемете го наклонот на одводната цевка. Проверете ја изолацијата на цевките.
	Одводот на кондензатот не бара наклон за правилно одводнување.	
	Поврзувачките цевки и вентилниот блок не се добро изолирани.	Проверете ја состојбата на филтрите и исчистете ги ако е потребно
Апаратот прави чуден звук.	Вентилаторот допира до куќиштето.	Нерамнотежата предизвикува прекумерно вибрирање на машината; заменете го вентилаторот.
	Вентилаторот е небалансиран.	Исчистете ги филтрите
	Проверете дали филтрите се затнати и исчистете ги ако е потребно	Почекајте 2 или 3 минути за да се отвори вентилот на колото.

Упатства за заштита на животната средина:



Старите електрични апарати содржат вредни материјали и затоа не треба да се фрлаат со домашниот отпад! Ве замолуваме да играте активна улога во зачувувањето на ресурсите и заштитата на животната средина со тоа што ќе го однесете апаратот до назначените собирачки пунктови (каде што се достапни).

I. VAŽNE MJERE OPREZA I SIGURNOSNE UPUTE

1. Ovaj tehnički opis i upute za rad namijenjeni su da vas upoznaju s ventilatorsko-kondenzatorskom jedinicom (u daljnjem tekstu „jedinica“) i uvjetima za njezinu pravilnu instalaciju i rad. Priručnik je također namijenjen kvalificiranim tehničarima koji će u početku instalirati jedinicu te je rastaviti i popraviti u slučaju kvara.
2. Poštivanje uputa iz ovog priručnika prije svega je u najboljem interesu kupca. To je također jedan od uvjeta jamstva navedenih na jamstvenoj kartici, koji kupcu omogućuje da ostvari besplatnu jamstvenu uslugu. Proizvođač ne snosi odgovornost za oštećenja uređaja nastala uporabom i/ili instalacijom koja nije u skladu s uputama i smjernicama iz ovog priručnika.
3. Uređaj smije biti instaliran i pušten u rad samo za svoju namijenjenu uporabu u zatvorenim grijanim sustavima u skladu sa standardom EN12828:2012
4. Ovaj uređaj nije namijenjen za upotrebu osobama (uključujući djecu) sa smanjenim tjelesnim, osjetilnim ili mentalnim sposobnostima ili nedostatkom iskustva i znanja, osim ako nisu pod nadzorom ili ih je u upotrebi uređaja uputila osoba odgovorna za njihovu sigurnost.
5. Djeca moraju biti nadzirana kako bi se osiguralo da se ne igraju s uređajem.
6. Čišćenje i održavanje koje provodi korisnik ne smiju obavljati djeca bez nadzora.

UPOZORENJE! Neispravna instalacija i priključivanje uređaja mogu predstavljati opasnost za zdravlje i život korisnika, uzrokujući potencijalno ozbiljne i trajne posljedice, uključujući, ali ne ograničavajući se na tjelesne ozljede i/ili smrt. To također može dovesti do oštećenja njihove imovine (oštećenje i/ili uništenje), kao i imovine trećih strana, uzrokovanih, između ostalog, poplavom, eksplozijom i požarom.

Ugradnju, priključak na vodovodnu i električnu mrežu te puštanje u rad smiju obavljati isključivo kvalificirani električari i tehničari ovlašteni za popravak i ugradnju ventilatorskih kaseta, koji su stekli svoje kvalifikacije u zemlji u kojoj se obavljaju instalacija i puštanje uređaja u rad te u skladu s relevantnim propisima i normama.

UPOZORENJE: Neki dijelovi ovog proizvoda mogu se jako zagrijati i uzrokovati opekline. Posebnu pažnju treba posvetiti mjestima gdje su prisutna djeca i ranjive osobe.

7. Uređaj se ne smije postavljati izravno ispod utičnice!
8. Prije uključivanja uređaja provjerite odgovara li napon naznačen na pločici s podacima o proizvodu naponu u vašem domu.
9. Ove jedinice su dizajnirane za hlađenje i grijanje te su namijenjene isključivo u tu svrhu u skladu sa svojim operativnim specifikacijama.
10. U slučaju curenja vode, prebacite glavni prekidač sustava na ‚OFF‘ i zatvorite vodene ventile.
11. Ovaj uređaj smije se koristiti samo za namjenu za koju je predviđen, tj. za grijanje stambenih prostora. Uređaj nije namijenjen komercijalnoj upotrebi. Svaka druga upotreba smatra se nepravilnom i stoga opasnom. Proizvođač ne može biti smatran odgovornim za štetu nastalu nepravilnom ili nerazumnom upotrebom. Nepoštivanje sigurnosnih informacija poništit će jamstvo za uređaj!
12. Držite zapaljive predmete poput namještaja, jastuka, posteljine, papira, odjeće, zavjesa itd. najmanje 100 cm udaljene od uređaja.
13. Ne koristite uređaj na mjestima gdje se koriste ili pohranjuju zapaljive tvari (npr. u blizini zapaljivih plinova ili aerosola) – postoji vrlo visok rizik od eksplozije i požara!
14. Ne ubacujte i ne dopustite ulazak stranih predmeta u ventilacijske otvore (ulaz ili izlaz), jer to može uzrokovati električni udar, požar ili oštećenje uređaja.
15. Ne prekrivajte sigurnosne rešetke niti blokirajte protok zraka postavljanjem uređaja uz površinu. Svi predmeti moraju biti udaljeni najmanje 1 metar od prednje strane i bočnih strana uređaja. Nepridržavanje ovih pravila može ne samo uzrokovati neispravnost uređaja, već i poništiti jamstvo, a proizvođač neće biti odgovoran za bilo kakvu štetu nanesenu ljudima, životinjama ili imovini.

Napomena! Uređaj se mora priključiti na sustave grijanja i hlađenja u skladu s projektom koji je izradio kvalificirani i licencirani projektant. Projekt moraju provesti kvalificirani tehnički instalateri! Postojanje TAKVOG PROJEKTA je obvezan uvjet za valjanost jamstva proizvođača!

POVEZIVANJE NA HIDRAULIČKI SISTEM

Odabir i dimenzioniranje priključaka mora provesti kvalificirani instalater u skladu s tehničkim podacima uređaja, kao i u skladu s propisnim zahtjevima važećim u dotičnoj zemlji. Imajte na umu da će pogrešno dimenzioniranje poništiti jamstvo proizvođača. Prilikom priključivanja uređaja na hidraulički sustav, morate poštovati oznaku koja označava ulaz hidrauličkog sustava. Ako postoji mogućnost da temperatura u prostoriji padne na 0°C, ventilokonvektor mora biti ispražnjen.

Ispuštanje:

1. Zaustavite protok tekućine za prijenos topline do ventilatorske kasete isključivanjem cirkulacijske pumpe sustava. Ako su ispred ulaza i iza izlaza izmjenjivača topline ugrađeni zatvarači, zatvorite ih.
2. Pomoću ravnog odvijača djelomično olabavite vijak na donjem ventilacijskom otvoru kako biste smanjili tlak u izmjenjivaču topline.

OPREZ! Tekućina će teći kroz cijev u odvodnik kondenzata.

3. Djelomično olabavite vijak na gornjem ventilacijskom otvoru kako biste pomogli da se tekućina potpuno ispusti iz izmjenjivača topline. Tekućina će se slivati kroz donji ventilacijski otvor u odvodnu posudu za kondenzat.
4. Nakon što se tekućina ispusti, potpuno zategnite vijke na oba odzračna ventila.

POVEZANJE NA NAPOJNJU ZA ELEKTRICNU ENERGIJU

Priključak na mrežu mora izvršiti kvalificirani električar. Da biste priključili uređaj na mrežu, slijedite shemu ožičenja. (Sl. 9)

- 1 - Motor
- 2 - Sučeljna pločica
- 3 - Temperaturni senzor izmjenjivača topline
- 4 - Temperaturni senzor zraka

Uređaj mora biti priključen na mrežu preko višekutnog prekidača s minimalnim kontaktnim razmakom od najmanje 3 mm ili preko uređaja koji omogućuje potpuno odspajanje uređaja u slučaju prenaponske kategorije III.

II. OPIS I NAČELO RADA

Ventilatorsko-izmjenjivačke jedinice dizajnirane su kao terminalne jedinice za upotrebu u kombinaciji s niskotemperaturnim sustavima kao što su: toplinske pumpe, kondenzacijski kotlovi ili integrirani sustavi sa solarnim panelima. Osiguravaju vrlo učinkovito grijanje ili hlađenje, nudeći mogućnosti za upravljanje temperaturom prostorije prema željama korisnika.

III. TEHNIČKE SPECIFIKACIJE I INFORMACIJE O PROIZVODU

1. Nominimalni napon: vidi tipsku ploču
2. Nominalna frekvencija: pogledajte tipnu ploču
3. Nominalna snaga: pogledajte ploču s podacima
4. Nominirani tlak: pogledajte pločicu s podacima
5. Minimalna i maksimalna radna temperatura vode ili fluida: 5°C - 70°C
6. Minimalni i maksimalni radni tlak vode ili fluida: od 0 MPa do 0.8 MPa
7. Informacije o proizvodu (Tablica 1)

IV. MONTAŽA

PAŽNJA! Izbjegavajte ugradnju ventilokonvektora:

- U prostorima gdje će biti izložen izravnoj sunčevoj svjetlosti.
- U blizini izvora topline.
- U vlažnim prostorijama ili na mjestima gdje može doći u kontakt s vodom.
- U prostorima s uljnim isparavanjima.
- U prostorima izloženima visokofrekventnim radiovalovima.

Uvjerite se da:

- Zid na koji se uređaj montira može podnijeti njegovu težinu.
- U zidu, u blizini mjesta montaže uređaja, nema cijevi ili električnih vodova.
- Zid na koji će se uređaj montirati bude ravan.
- Postoji dovoljno prostora za slobodnu cirkulaciju ulaznog i izlaznog zraka.

Ovisno o položaju razvodnika, jedinice mogu biti ‚lijevo‘ ili ‚desno‘. Jedinice s priključcima izmjenjivača topline na lijevoj strani su za desnu ruku. Jedinice s priključcima izmjenjivača topline na desnoj strani su za lijevu ruku. Priključci su uvijek na suprotnoj strani od upravljača!

Prilikom montaže uređaja na zid, slijedite ove upute:

Upotrijebite predložak tako da ga izrežete s stražnje strane kutije u kojoj je uređaj zapakiran. (Sl. 3)

Pomoću predloška označite položaje rupa na zidu.
- Minimalna udaljenost od poda do donjeg dijela uređaja mora biti 80 mm.
- Izbušite otvore za tiple prema izmjerenom razmaku između utora.
- Umetnite tiple. Zavrnite gornje vijke tako da ostavite razmak od 5 – 7 mm od zida.
- Odvijte vijke koji se nalaze na gornjoj rešetki uređaja. (Sl. 4)
- Pomaknite zasune koji se nalaze na donjoj rešetki.
- Podignite prednji poklopac uređaja. (Sl. 6) (Postoji mogućnost da filtri smješteni u donjem dijelu uređaja ispadnu.) Postavite prednju ploču u blizinu uređaja. Odspojite plosnati kabel koji povezuje dvije tiskane pločice.
- Objesite uređaj na gornje vijke.
- Umetnite donje vijke u tiple i pritegnite ih.
- Provjerite je li uređaj poravnat (niveliran) te do kraja pritegnite donje vijke.
- Pritegnite i gornje vijke kako bi uređaj bio čvrsto pričvršćen za zid.

Za spajanje uređaja na sustav s ogrjevnim/rashladnim medijem:
- Pomoću odgovarajućeg zapornog ventila (¾") ili ventila spojite uređaj na sustav. (Sl. 7, pozicije A i B)
- Postavite hidrauličke priključke u odgovarajući položaj.
- Pritegnite spojeve odgovarajućim ključem, pridržavajući kontramaticu tijekom zatezanja.
- Provjerite ima li curenja medija.
- Prekrijte spojeve izolacijskim materijalom.

PAŽNJA! Hidraulične spojke i spojevi moraju biti toplinski izolirani. Izbjegavajte djelomičnu izolaciju spojeva.
OPREZ! Nemojte prekomjerno zatezati spojeve kako biste izbjegli oštećenje izolacije. Za brtvljenje navojnih spojeva vodovodnih cijevi upotrijebite konopljeno užad ili posebne spojeve nanesene na navoje obje komponente. Upotreba teflonske trake preporučuje se kada se u hidrauličkom krugu nalazi antifriz.

Za zračenje uređaja:
Otvorite sve zatvarače (ručne ili automatske) A i B.
Počnite puniti polako otvarajući slavinu kako biste napunili sustav vodom.
Kada voda počne izlaziti iz ventilskih otvora uređaja, zatvorite ih i nastavite puniti dok sustav ne dosegne naznačeni tlak. Provjerite hidraulične brtve. Preporučljivo je ponoviti ove korake. Nakon što je uređaj radio nekoliko sati, povremeno provjeravajte tlak sustava.

Odvod kondenzata:
Ako je moguće, usmjerite kondenziranu tekućinu da teče izravno u oluk ili cijev za odvod oborinskih voda.
Kada se kondenzat odvodi izravno u glavne odvodne cijevi, preporučuje se ugradnja sifona kako bi se spriječio povrat neugodnih mirisa kroz cijev u prostoriju. Zavoje sifona moraju biti niži od bočne posude za kondenzat.
Ako se kondenzat prikuplja u spremniku, on mora biti otvoren prema atmosferi i cijev ne smije biti uronjena u vodu kako bi se izbjegli problemi s povratnim tlakom koji bi spriječili normalno odvodnjavanje.

V. **KORIŠTENJE STROJA**

Upravljanje panel: (Sl. 8)	
[1] Prikaz	[9] Wi-Fi indikator za aktivaciju bežične veze
[2] Tipka za povećanje temperature	[10] Pokazatelj kvara
[3] Tipka za smanjenje temperature	[13] Indikator brzine ventilatora 1
[4] ON/OFF tipka za odabir radnog načina	[14] Indikator brzine ventilatora 2
[5] Tipka MODE za upravljanje načinom rada	[15] Indikator automatskog načina rada ventilatora
[6] Tipka FAN za upravljanje brzinom ventilatora	[16] Indikator noćnog načina rada ventilatora
[7] Indikator načina grijanja	[17] Indikator funkcije BOOST
[8] Indikator načina hlađenja	Indikator zaključavanja tipkovnice [ispod strelica]

Kada je indikator relevantne funkcije/rada osvijetljen, to znači da je funkcija/rad aktiviran. Ako se tipke funkcija ne pritisnu 60 sekundi, kontrolna ploča ostaje osvijetljena, ali slabijim intenzitetom.

1. **Prikaz [1]**

Indikator sobne temperature.
Kada se jedinica uključi iz stanja pripravnosti u ručnom načinu rada, prikazuje se temperatura prostorije. Kada se temperatura postavi, postavljena temperatura treperi 10 sekundi. Nakon toga se ponovno prikazuje temperatura prostorije.

2. **Postavke i rad uređaja:**

2.1. **Uključivanje/isključivanje uređaja:**

Tipka ON/OFF [4] Kada je uređaj isključen, jednim pritiskom tipke ON/OFF uključuje se. Na zaslonu se prikazuje izmjerena temperatura prostorije. Kada je uređaj uključen, jednim pritiskom na gumb ON/OFF uređaj se isključuje i prebacuje u stanje pripravnosti (STANDBY). Ventilator u stanju pripravnosti ne radi. Ventil na ulazu izmjenjivača topline je zatvoren.

2.2. **Aktivacija Wi-Fi modula:**

Wi-Fi indikator za aktivaciju bežične veze [9] Kada je uređaj isključen i u načinu STANDBY. Pritiskom i držanjem gumba MODE [5] 3 sekunde aktivira se ili deaktivira Wi-Fi modul. Svaki pritisak gumba popraćen je zvučnim signalom. Tijekom povezivanja Wi-Fi indikator treperi. Kada se uspostavi stabilna Wi-Fi veza, indikator ostaje upaljen. Ako se izgubi internetska veza, indikator počinje treperiti dok se veza ne uspostavi.

2.3. **Odabir načina rada:**

Tipka MODE [5] Kada je jedinica uključena, pritisnite i držite tipku MODE 3 sekunde kako biste odabrali jedan od dva načina rada: grijanje ili hlađenje. Svaki pritisak tipke popraćen je zvučnim signalom.

Indikator načina grijanja [7] U ovom načinu rada jedinica radi kao grijač s radnim rasponom od 16 °C do 30 °C i korak podešavanja od 0,5 °C. U načinu grijanja provodi se topli start. To je kontrolna funkcija pri kojoj ventilator ne pokreće odmah nakon zahtjeva za grijanje, već čeka da izmjenjivač topline dosegne određenu temperaturu. Cilj je spriječiti ulazak hladnog zraka u prostoriju.
- Kada temperatura izmjenjivača topline padne ispod 27 °C, ventilator se isključuje.
- Kada temperatura izmjenjivača topline premaši 33 °C, ventilator se uključuje na minimalnu brzinu.
- Ako temperatura izmjenjivača topline poraste iznad 36 °C, ventilator se uključuje na postavljenoj brzini.

Indikator načina hlađenja [8] U ovom načinu jedinica radi kao hladnjak s radnim rasponom od 16 °C do 30 °C i korak podešavanja od 0,5 °C.

2.4. **Kontrola temperature:**

Tipka sa strelicom prema gore [2] Pritiskom na ovu tipku temperatura se povećava.
Tipka sa strelicom prema dolje [3] Pritiskom na ovu tipku smanjuje se temperatura. Temperatura se povećava ili smanjuje pritiskom na odgovarajuće tipke – [2] ili [3]. Prilikom podešavanja temperature, postavljena temperatura treperi. Poželjna postavka temperature potvrđuje se ako se nijedno dugme ne pritišće 10 sekundi. Nakon isteka tih 10 sekundi na zaslonu se prikazuje trenutna temperatura prostorije.

2.5. **Kontrola brzine ventilatora:**

Tipka FAN [6] Kada je uređaj uključen, pritiskom na tipku FAN upravlja se brzinom ventilatora, a na zaslonu se pojavljuju odgovarajući indikatori. Pritiskom na ovu tipku aktivira se jedan od četiri načina rada.
- Prvo pritiskanje – Uključuje I. brzinu ventilatora **– indikator položaj [13]**
- Drugo pritiskanje – Uključuje II. brzinu ventilatora **– indikator položaj [14]**
- Treće pritiskanje – Automatski način rada ventilatora **– indikator položaj [15]**
- Četvrto pritiskanje – Noćni način rada ventilatora **– indikator položaj [16]**

Postoje 3 fiksne brzine ventilatora i jedna varijabilna brzina, ovisno o potrebi uređaja da nadoknadi razliku između izmjerene i postavljene temperature.

2.6. **Funkcija BOOST [17]**

Da biste aktivirali ili deaktivirali funkciju dok je uređaj uključen, pritisnite i držite gumb FAN 3 sekunde. Kada je funkcija aktivna, indikatorska svjetiljka se pali.

U načinu grijanja:
Ekran blinka 30 °C tijekom 10 sekundi, a zatim prikazuje temperaturu u prostoriji. U načinu rada BOOST jedinica je postavljena na temperaturu od 30 °C i maksimalnu brzinu ventilatora na 1 sat. Nakon toga se vraća na posljednji odabrani način rada.

U načinu hlađenja:
Ekran blinka s oznakom 16 °C tijekom 10 sekundi, nakon čega prikazuje temperaturu u prostoriji. U BOOST načinu rada jedinica je postavljena na temperaturu od 16 °C i maksimalnu brzinu ventilatora na 1 sat. Zatim se vraća u posljednji odabrani način rada.

2.7. **Zaključavanje tipkovnice**

Ova se funkcija aktivira kada se uređaj uključi istovremenim pritiskom na tipke sa strelicom prema gore [2] i strelicom prema dolje [3].
Da biste omogućili ili onemogućili funkciju, istovremeno pritisnite i držite oba gumba 3 sekunde. Na zaslonu ispod strelica pojavit će se simbol lokota. Kada je funkcija omogućena, pritiskanjem bilo kojeg gumba pokazatelj ispod strelica treperi 5 sekundi. Funkcija štiti postavke uređaja od slučajnih promjena od strane osoba koje nisu upoznate s radom uređaja, male djece ili osoba s invaliditetom.

2.8. **Onemogućavanje zvučnog signala tipki**

Ova se funkcija aktivira uključivanjem uređaja istovremenim pritiskom na tipke strelica prema dolje [3] i ON/OFF [4].
Funkcija se aktivira/deaktivira istovremenim pritiskom i držanjem tipki 3 sekunde. Kada je funkcija aktivna, zvuk pri pritisku tipki je isključen.

2.9. **Obnova tvorničkih postavki RESET**

Ova se funkcija aktivira u načinu STANDBY istovremenim pritiskom tipki Strelica gore [2] i Ventilator [6]
Da biste vratili uređaj na tvorničke postavke, pritisnite i držite oba gumba 6 sekundi. Nakon 3 sekunde čuje se prvi bip i na zaslonu se pojavljuje ‚rSt'. Nakon 6 sekundi čuje se drugi bip i poruka rSt na zaslonu nestaje. Svi indikatori na upravljačkoj ploči nakratko se osvijetle, što označava da je postupak uspješno dovršen. Uređaj ostaje u načinu STANDBY. Prilikom vraćanja na tvorničke postavke:
- Wi-Fi postavke su resetirane. Da biste povezali uređaj s mobilnom aplikacijom, Wi-Fi modul mora biti ponovno aktiviran. (Vidi odjeljak 2.2)
- Prilikom prvog uključivanja nakon RESETA, uređaj se prema zadanim postavkama vraća u sljedeći način rada: grijanje postavljeno na 24 °C s ventilatorom u automatskom načinu rada.

- Uređaj se mora ponovno konfigurirati za rad s ventilom; u suprotnom uređaj neće raditi s ugrađenim ventilom. (Vidi odjeljak 3)

3. **Rad jedinice s ventilom**

- **Konfiguriranje uređaja za rad s dvoputnim (troputnim) ventilom**

Da biste konfigurirali jedinicu za rad s dvoputnim (troputnim) ventilom, s uključenom jedinicom pritisnite i držite tipku ON/OFF [4] dulje od 3 sekunde. Na zaslonu će ostati osvijetljena tipka Strelica gore [2], tipka Strelica dolje [3] i tipka ON/OFF [4]. Na zaslonu će se prikazati digitalni prikaz 000.
Slijedite ove korake:
1. Koristite tipke sa strelicom prema gore [2] i strelicom prema dolje [3] za unos broja 007. Pritisnite tipku ON/OFF [4] za potvrdu. Na zaslonu će se prikazati CY0.
2. Pritisnite tipku ON/OFF [4]; CY će početi treptati. Ponovno pritisnite ON/OFF – 0 će početi treptati.
3. Koristite strelice za odabir:

- 0 – za rad uređaja bez ventila
- 1 - za rad uređaja s ventilom

4. Pritisnite gumb ON/OFF [4] da potvrdite svoj odabir.

- **Postavljanje rada ventilatora u načinu hlađenja:**

1. Ponovno pritisnite ON/OFF — CY počinje treptati.
2. Koristite strelice za kretanje do CF. Pritisnite ON/OFF — 0 počinje treptati.
3. Koristite tipke sa strelicama za odabir:

- CF = 0 – kada se dosegne zadana temperatura, ventil se isključuje i ventilator također prestaje raditi.
- CF = 1 – kada se dostigne zadana temperatura, ventil se isključuje (zatvara), ali ventilator nastavlja raditi neprekidno.

UPOZORENJE! Ova konfiguracija je obavezna. U suprotnom, jedinica neće raditi s ventilom.
PAŽNJA! Nakon izvođenja RESET-a, konfiguraciju je potrebno ponoviti. U suprotnom, jedinica neće raditi s ventilom.

3.1. **Funkcija ANTI-FROST**

Kada temperatura prostorije padne ispod 5 °C, jedinica prelazi u način grijanja. Ventil (ako je ugrađen) na ulazu jedinice se otvara i senzor počinje pratiti promjene temperature tekućine. Ako temperatura tekućine ne poraste na 15 °C, to znači da grijani sustav (npr. toplinska pumpa) ne radi. U tom slučaju na zaslonu i u mobilnoj aplikaciji prikazuje se pogreška.

4. **Indikacija pogreške [10]**

Pokazatelj svijetli crveno. Na zaslonu se pojavljuje kombinacija slova i brojeva koja identificira problem koji se pojavio.

POPIS GREŠKI I NJIHOVIH KODOVA:

No	Kod pogreške	Opis pogreške	Prikaz poruke	Rješenja
1	**S1 S**	Kratki spoj u senzoru temperature prostorije	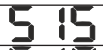	Automatski
2	**S1 O**	Otvoreni krug u senzoru sobne temperature		Automatski
3	**S2 S**	Kratki spoj u senzoru temperature izmjenjivača topline		Automatski
4	**S2 O**	Otvoreni krug u senzoru temperature izmjenjivača topline		Automatski
5	**FA n**	Kvar ventilatora		Ručno
6	**AF A**	ANTI-FROST s indikatorom alarma ⚠		Automatski

Ako se otkrije više od dvije greške, poruke za pojedine greške izmjenjuju se svakih 5 sekundi bljeskanjem koda.

UPOZORENJA:

No	Kod upozorenja	Opis pogreške	Prikaz poruke	Rješenja
1	**AF**	ANTI-FROST bez indikacije alarma		Automatski
2	**Hi t**	Temperatura rashladne tekućine previsoka (Način hlađenja)		Automatski
3	**Lo t**	Temperatura rashladne tekućine preniska (način grijanja)		Automatski
4	**CL F**	Zagušen filtar		Ručno

Uređaj ne prestaje raditi kada se prikažu ova upozorenja.
Grešku/upozorenje možete ručno ukloniti pritiskom na tipku ON/OFF [4].

VI. PERIODIČNO ODRŽAVANJE

Redovito održavanje ključno je za održavanje uređaja u savršenom radnom stanju, sigurnog i pouzdanog tijekom godina. Prije čišćenja ili održavanja isključite uređaj iz struje isključivanjem glavnog prekidača. Ostavite dijelove da se ohlade kako biste izbjegli rizik od opeklina. Ne koristite abrazivne spužve ili abrazivna i korozivna sredstva za čišćenje kako biste izbjegli oštećenje obojenih površina. Po potrebi očistite vanjske površine ventilatorskih jedinica mekanom vlažnom krpom.
Čišćenje filtra zraka (slika 10)
Ako se prikaže upozorenje (zagušen filter, kod‚CL F'), morate očistiti filter uređaja. Filter se nalazi na dnu uređaja.
Za čišćenje filtra:

- Pritisnite filtar prema dolje kako biste ga lagano savili.
- Izvucite filtar ravno prema dolje.
- Očistite filtar usisavačem.
- Isperite filtar pod tekućom vodom bez upotrebe deterdženata ili otapala, a zatim ga ostavite da se osuši.
- Vratite filtar u uređaj, pažljivo postavljajući donji poklopac u njegovo ležište.

Zabranjeno je koristiti uređaj bez filtara.
Redovito provjeravajte i čistite posudu za kondenzat.
Ako se nakupi prašina ili prljavština, postoji rizik da se otvora za odvod začepi. Provjerite je li otvor čist i omogućuje li normalan odtok kondenzata.
Tijekom rutinskog održavanja izmjenjivač topline mora se očistiti (Sl. 5)
Za pristup njemu uklonite ploču tako da prvo odvrnete vijke smještene ispod izolacije.
Otklanjanje poteškoća:
U slučaju curenja vode ili kvara, odmah isključite napajanje i zatvorite vodene ventile.
Ako se pojavi bilo koja od sljedećih kvarova, obratite se ovlaštenom servisnom centru ili ovlaštenoj kvalificiranoj osobi, ali nemojte sami pokušavati popravke.
VAŽNO! Svaki rad mora obaviti kvalificirani instalater ili ovlašteni servisni centar.

Tablica kvarova i kako ih otkloniti.

Problem	Uzrok	Rješenje
Odgođena aktivacija ventilacije kao odgovor na novu temperaturu ili funkcionalne postavke.	Ventil kruga treba neko vrijeme da se otvori, i kao rezultat toga, treba vremena da vruća ili hladna voda kruži kroz uređaj.	Pričekajte 2 ili 3 minute da se ventil u krugu otvori.
Uređaj ne aktivira cirkulaciju.	U sustavu nema tople ili hladne vode.	Provjerite radi li bojler ili rashladnik vode ispravno.
Ventilacija se ne aktivira čak ni kada u hidrauličkom krugu ima tople ili hladne vode.	Hidraulični ventil ostaje zatvoren	Demontirajte tijelo ventila i provjerite je li cirkulacija vode ponovno uspostavljena.
		Provjerite ispravnost ventila tako da ga zasebno napojite naponom od 230 V. Ako se aktivira, problem može biti u elektroničkoj upravljačkoj jedinici.
	Motor ventilatora je zapeo ili je izgorjelo.	Provjerite namotaje motora i osigurajte da se ventilator slobodno okreće.
	Električne veze nisu ispravno spojene.	Provjerite električne priključke.
Uređaj curi vodu tijekom grijanja.	Procurivanja u hidrauličkim priključcima sustava.	Provjerite curenja i potpuno zategnite spojeve.
	Procurivanje u ventilskom bloku.	Provjerite stanje brtvi.
Na prednjoj ploči nalaze se kapljice vode.	Topletna izolacija nije pravilno pričvršćena	Provjerite je li toplinska i akustična izolacija pravilno postavljena, obraćajući posebnu pažnju na prednji dio iznad rebrastog izmjenjivača topline.
Na rešetki izlaza zraka nalaze se kapljice vode.	Pri visokoj vlažnosti zraka (>60 %) može doći do stvaranja kondenzata, osobito pri minimalnim brzinama ventilatora.	Čim vlaga počne opadati, fenomen nestaje. U svakom slučaju, prisutnost nekoliko kapi vode u jedinici ne ukazuje na kvar.
Uređaj ispušta vodu samo tijekom hlađenja	Posuda za kondenzaciju je začepljena	Polako ulijte bocu vode na dno zavojnice kako biste provjerili odvodnju; po potrebi očistite posudu i/ili povećajte nagib odvodne cijevi. Provjerite izolaciju cijevi.
	Odvod kondenzata ne zahtijeva nagib za osiguranje pravilnog odvodnje.	
	Priključne cijevi i ventilski blok nisu dobro izolirani.	Provjerite stanje filtara i očistite ih ako je potrebno
Uređaj proizvodi neobičan zvuk.	Ventilator dodiruje kućište.	Neravnoteža uzrokuje prekomjerno vibriranje uređaja; zamijenite ventilator.
	Ventilator je neuravnotežen.	Očistite filtre
	Provjerite filtere na začepljenja i očistite ih ako je potrebno	Pričekajte 2 ili 3 minute da se otvori ventil kruga.

Upute za zaštitu okoliša:



Stari električni uređaji sadrže vrijedne materijale i stoga ih ne biste smjeli odlagati s kućnim otpadom! Molimo vas da aktivno sudjelujete u očuvanju resursa i zaštiti okoliša tako da uređaj odnesete na označena mjesta za prikupljanje (ako su dostupna).

AL

I. MASAT E RËNDËSISHME PARANDALUESE DHE UDHËZIMET PËR SIGURI

1. Ky përshkrim teknik dhe udhëzimet e përdorimit kanë për qëllim t'ju njohin me njësinë ventilator-kondensator (në vijim e quajtur ‚njësia') dhe kushtet për instalimin dhe funksionimin e saj të saktë. Ky manual është gjithashtu i destinuar për teknikë të kualifikuar që do ta instalojnë fillimisht njësinë, dhe që do ta çmontojnë dhe riparojnë në rast të një defekti.
2. Zbatimi i udhëzimeve në këtë manual është, para së gjithash, në interesin më të mirë të blerësit. Gjithashtu, është një nga kushtet e garancisë të përcaktuara në kartën e garancisë, duke i mundësuar blerësit të përfitojë nga shërbimi falas i garancisë. Prodhuesi nuk do të jetë përgjegjës për dëmtimet e pajisjes që rezultojnë nga përdorimi dhe/ose instalimi që nuk përputhet me udhëzimet dhe instruksionet e këtij manuali.
3. Pajisja mund të instalohet dhe të vihet në funksion vetëm për përdorimin e saj të destinuar në sisteme të mbyllura ngrohjeje në përputhje me standardin EN12828:2012
4. Ky aparat nuk është i destinuar për t'u përdorur nga persona (përfshirë fëmijët) me aftësi të reduktuara fizike, sensoriale ose mendore, ose pa përvojë dhe njohuri, përveç nëse ata mbikëqyren ose u është mësuar përdorimi i aparatit nga një person përgjegjës për sigurinë e tyre.
5. Fëmijët duhet të mbikëqyren për t'u siguruar që nuk luajnë me pajisjen.
6. Pastrimi dhe mirëmbajtja nga përdoruesi nuk duhet të kryhet nga fëmijët pa mbikëqyrje.

KËRKOHET PARALAJMËRIM! Instalimi dhe lidhja e pasaktë e pajisjes mund ta bëjnë atë të rrezikshme për shëndetin dhe jetën e përdoruesve, duke shkaktuar pasoja serioze dhe të qëndrueshme, përfshirë, por pa u kufizuar në, lëndime fizike dhe/ose vdekje. Kjo gjithashtu mund të shkaktojë dëme në pronën e tyre (dëmtim dhe/ose shkatërrim), si dhe në pronën e palëve të treta, të shkaktuara nga, përfshirë por pa u kufizuar në, përmbytje, shpërthim dhe zjarr.

Instalimi, lidhja me rrjetet e furnizimit me ujë dhe energji elektrike, dhe vënia në punë duhet të kryhen ekskluzivisht nga elektricistë dhe teknikë të kualifikuar të autorizuar për të riparuar dhe instaluar njësitë fan coil, të cilët kanë marrë kualifikimet e tyre brenda vendit ku po kryhen instalimi dhe vënia në punë e pajisjes, dhe në përputhje me rregulloret dhe standardet përkatëse.

KËRKOHET KËRKUESHMËRI: Disa pjesë të këtij produkti mund të nxehen shumë dhe të shkaktojnë djegie. Duhet të tregohet kujdes i veçantë kur fëmijët dhe personat e ndjeshëm janë të pranishëm.

7. Pajisja nuk duhet të vendoset direkt nën një prizë!
8. Para ndezjes së pajisjes, kontrolloni që tensioni i treguar në pllakën e të dhënave të përputhet me tensionin e rrjetit në shtëpinë tuaj.
9. Këto njësi janë projektuar për kondicionim dhe ngrohje të ajrit dhe janë të destinuara vetëm për këtë qëllim në përputhje me specifikimet e tyre operative.
10. Në rast rrjedhjeje uji, fikni çelësin kryesor të sistemit në ‚OFF' dhe mbyllni valvulat e ujit.
11. Ky pajisje duhet të përdoret vetëm për qëllimin e paracaktuar, dmth për ngrohjen e ambienteve shtëpiake. Pajisja nuk është e destinuar për përdorim komercial. Çdo përdorim tjetër konsiderohet i papërshtatshëm dhe, rrjedhimisht, i rrezikshëm. Prodhuesi nuk mund të mbahet përgjegjës për dëmet që rrjedhin nga përdorimi i papërshtatshëm ose i paarsyeshëm. Mosrespektimi i informacionit të sigurisë do të anulojë garancinë e pajisjes!
12. Mbani sende të ndezshme si mobilje, jastëkë, çarçafë, letër, veshje, perde, etj. të paktën 100 cm larg pajisjes.
13. Mos e përdorni pajisjen aty ku përdoren ose ruhen substanca të ndezshme (p.sh. pranë gazrave të ndezshëm ose aerosoleve) – ekziston një rrezik shumë i lartë për shpërthim dhe zjarr!
14. Mos futni dhe mos lejoni që objekte të huaja të hyjnë në hapjet e ventilimit (hyrja ose dalja), pasi kjo do të shkaktojë goditje elektrike, zjarr ose dëmtim të pajisjes.
15. Mos mbuloni grillat e sigurisë ose bllokoni rrjedhën e ajrit duke vendosur pajisjen ngjitur me një sipërfaqe. Të gjitha objektet duhet të jenë të paktën 1 metër larg pjesës së përparme dhe anëve të pajisjes. Mosrespektimi i këtyre rregullave jo vetëm që mund të shkaktojë keqfunksionim të pajisjes, por gjithashtu anulon garancinë, dhe prodhuesi nuk do të jetë përgjegjës për asnjë dëmtim të shkaktuar njerëzve, kafshëve ose pronës.

Shënim! Lidhja e pajisjes me sistemet e ngrohjes dhe ftohjes duhet të kryhet në përputhje me një projekt të hartuar nga një projektues i kualifikuar dhe i licencuar. Projekti duhet të zbatohet nga instalues teknikë të kualifikuar! Ekzistenca e NJË PROJEKTI TË TILLË është një kusht i detyrueshëm që garancia e prodhuesit të jetë e vlefshme!

LIDHJA ME SISTEMIN HIDRAULIK

Zgjedhja dhe përmasimi i lidhjeve duhet të kryhet nga një instalues i kualifikuar në përputhje me të dhënat teknike të pajisjes, si dhe në përputhje me kërkesat rregullatore të zbatueshme në vendin përkatës. Ju lutemi vini re se madhësia e gabuar do të anulojë garancinë e prodhuesit.
Kur lidheni pajisjen me sistemin hidraulik, duhet të respektoni shënimin që tregon hyrjen e sistemit hidraulik.
Nëse ekziston mundësia që temperatura e dhomës të bjerë në 0°C, ventilokonvektori duhet të zbrazet.

Shkarkimi:

1. Ndalo rrjedhën e lëngut të transferimit të nxehtësisë drejt njësisë me bobinë ventilatori duke fikur pompën e qarkullimit të sistemit. Nëse janë instaluar valvula mbyllëse para hyrjes dhe pas daljes së shkëmbyesit të nxehtësisë, mbyllini ato.
2. Me një çelës me teh të sheshtë, lironi pjesërisht vidën në ventilin e poshtëm të ajrit për të ulur presionin në shkëmbyesin e nxehtësisë.

KËRKUESHË! Lëngu do të rrjedhë përmes tubit në tavën e kondensatit të daljes.

3. Lëshojeni pjesërisht vidën në ventilin e sipërm të ajrit për të ndihmuar që lëngu të kullojë plotësisht nga shkëmbyesi i nxehtësisë. Lëngu do të kullojë përmes ventilit të poshtëm të ajrit në tavën e kondensatit të daljes.
4. Pasi lëngu të jetë kulluar, ngushtoni plotësisht vidat e të dy valvulave të ajrosjes.

LIDHJA ME FURNIZIMIN E RRYMËS ELEKTRIKE

Lidhja me rrjetin elektrik duhet të kryhet nga elektricistë të kualifikuar. Për të lidhur pajisjen me rrjetin, ndiq skemën e kabllimit. (Fig. 9)

- 1 - Motori
- 2 - Paneli i kontrollit
- 3 - Sensori i temperaturës së shkëmbyesit të nxehtësisë
- 4 - Sensori i temperaturës së ajrit

Pajisja duhet të lidhet me rrjetin elektrik përmes një çelësi shumëpolësh me një hapësirë minimale kontakti prej të paktën 3 mm, ose përmes një pajisjeje që lejon shkëputjen e plotë të saj në rast të mbintencionit të kategorisë III.

II. PËRSHKRIMI DHE PARIMI I FUNKSIONIMIT

Unitet me ventilator dhe bobinë janë projektuar si njësi terminale për t'u përdorur në kombinim me sisteme me gjenerim të ulët të nxehtësisë, si pompat e nxehtësisë, bojlerët kondensues ose sistemet e integruara të paneleve diellore. Ato ofrojnë ngrohje ose ftohje shumë efikase, duke ofruar mundësi për kontrollin e temperaturës së dhomës sipas preferencave të përdoruesit.

III. SPECIFIKIME TEKNIKE DHE INFORMACION PËR PRODUKTIN

1. Tensioni nominal: shih pllakën e tipit
2. Frekuenca nominale: shih pllakën e tipit
3. Fuqi e vlerësuar: shih targën
4. Presioni nominal: shih pllakën e emërtimit
5. Temperatura minimale dhe maksimale e punës së ujit ose lëngut: 5°C - 70°C
6. Presioni minimal dhe maksimal i punës së ujit ose lëngut: nga 0 MPa deri në 0.8 MPa
7. Informacioni i produktit (Tabela 1)

IV. INSTALIMI

KËRKOJINI KUJDES! Shmangni instalimin e njësisë fan-coil:

- Në zonat ku do të jenë të ekspozuara ndaj dritës së diellit të drejtpërdrejtë.
- Pranë burimeve që emetojnë nxehtësi.
- Në dhoma të lagështa ose vende ku mund të vijnë në kontakt me ujin.
- Në zona të ekspozuara ndaj valëve radio me frekuencë të lartë.

Sigurohuni që:

- Muri në të cilin është montuar pajisja mund të mbajë peshën.
- Nuk ka tuba ose kabllo elektrike që kalojnë përgjatë murit pranë vendit të instalimit.
- Muri në të cilin do të instalohet pajisja është i rrafshët.

- Ka hapësirë të mjaftueshme për qarkullimin e lirë të ajrit që hyn dhe del.

Në varësi të pozicionit të manifoldëve, njësitë mund të jenë ‚Majtas' ose ‚Djathtas'. Njësitë me lidhjet e shkëmbyesit të nxehtësisë në anën e majtë janë për dore të djathtë. Njësitë me lidhjet e shkëmbyesit të nxehtësisë në anën e djathtë janë për dore të majtë. Lidhjet janë gjithmonë në anën e kundërt të kontrollit!
Kur montoni njësinë në një mur, ndiqni këto udhëzime:
Përdorni modelin duke e prerë nga pjesa e pasme e kutisë në të cilën është paketuar pajisja. (Fig. 3)
Me modelin, shënoni pozicionet e vrimave në mur.
- Distanca minimale nga dyshemeja deri në pjesën e poshtme të pajisjes duhet të jetë 80 mm.
- Bëni vrimat për prizat murale me një dremel, sipas distancës së matur midis vrimave.
- Futni prizat murale. Ngushtoni vidat e sipërme, duke lënë një hapësirë prej 5–7 mm nga muri.
- Lironi vidat e grilës së sipërme të pajisjes. (Fig. 4)
- Lëvizni çelësat që ndodhen në grilën e poshtme.
- Ngrini mbulesën e përparme të pajisjes. (Fig. 6) (Filtrat në pjesën e poshtme të pajisjes mund të bien.) Vendosni panelin pranë pajisjes. Ç'kyçni kabllon me shirita që lidh dy bordet e qarkut.
- Vendosni pajisjen mbi vidat e sipërme.
- Futni vidat e poshtme në zhyrla dhe ngushtojini.
- Sigurohuni që pajisja të jetë në nivel dhe ngushtoni plotësisht vidat e poshtme.
- Ngushtoni edhe vidat e sipërme, në mënyrë që pajisja të jetë e fiksuar mirë në mur.

Për të lidhur pajisjen me sistemin e ngrohjes:
- Duke përdorur një valvulë mbylljeje të përshtatshme (¾) ose një valvulë, lidhni pajisjen me sistemin. (Fig. 7, pozicionet A dhe B)
- Poziciononi lidhjet hidraulike.
- Ngushtoni lidhjet me një çelës të përshtatshëm, duke i mbajtur të qëndrueshme me një çelës kundërmbajtës gjatë ngushtimit.
- Kontrolloni për rrjedhje të lëngut ftohës.
- Mbuloni lidhjet me material izoluese.

KËRKUES! Lidhjet dhe nyjet hidraulike duhet të izolohen termikisht. Shmangni izolimin e pjesshëm të lidhjeve.
KËRKOHET KËRKUES! Mos i ngushtoni tepër lidhjet për të shmangur dëmtimin e izolimit. Për të vulosur bashkimet e tubave të ujit me fije, përdorni litar kanabisi ose përbërje speciale të aplikuar në fijet e të dy komponentëve. Përdorimi i shiritit të Teflonit rekomandohet kur në qarkun hidraulik ka antifriz.
Për të ajrosur pajisjen:
Hapni të gjitha valvulat e mbylljes (manuale ose automatike) A dhe B.
Filloni mbushjen duke hapur ngadalë rubinetin për të mbushur sistemin me ujë.
Kur uji fillon të dalë nga valvulat e ajrosjes së pajisjes, mbyllini ato dhe vazhdoni mbushjen derisa sistemi të arrijë presionin e specifikuar. Kontrolloni vulat hidraulike. Është e këshillueshme të përsëritni këto hapa. Pasi pajisja të ketë funksionuar për disa orë, kontrolloni periodikisht presionin e sistemit.
Shkarkimi i kondensatit:
Nëse është e mundur, drejtoni lëngun e kondensuar që të rrjedhë drejtpërdrejt në një kanal ose në një tub kullimi të ujërave të shiut.
Kur kondensati derdhet drejtpërdrejt në kanalet kryesore, këshillohet të instalohet një sifon për të parandaluar kthimin e erërave të këqija përmes tubit në dhomë. Kthesa e sifonit duhet të jetë më e ulët se pjatë anësore e kondensatit.
Nëse kondensati do të mblidhet në një enë, ajo duhet të jetë e hapur ndaj atmosferës dhe tubi nuk duhet të jetë i zhytur në ujë për të shmangur problemet e kundërpresionit që do të pengonin kullimin normal.

V. PËRDORIMI I MAKINËS

Kontroll paneli: (Fig. 8)	
[1] Ekran	[9] Indikatori Wi-Fi për aktivizimin e lidhjes pa tel
[2] Butoni për rritjen e temperaturës	[10] Indikatori i defektit
[3] Butoni për uljen e temperaturës	[13] Indikatori i shpejtësisë së ventilatorit 1
[4] Butoni ON/OFF për zgjedhjen e mënyrës së funksionimit	[14] Indikatori i shpejtësisë së ventilatorit 2
[5] Butoni MODE për kontrollin e modalitetit	[15] Indikatori i modalitetit automatik të ventilatorit
[6] Butoni FAN për kontrollin e shpejtësisë së ventilatorit	[16] Indikatori i modalitetit të natës së ventilatorit
[7] Indikatori i modalitetit të ngrohjes	[17] Indikatori i funksionit BOOST
[8] Indikatori i modalitetit të ftohjes	Indikatori i bllokimit të tastierës [nën shigjetat]

Kur treguesi i funksionit/modaliteti i operimit përkatës është i ndriçuar, kjo do të thotë që funksioni/modaliteti është aktivizuar. Nëse butonat e funksionit nuk shtypen për 60 sekonda, paneli i kontrollit mbetet i ndriçuar, por me intensitet më të ulët.

1. **Ekran [1]**

Indikatori i temperaturës së dhomës.
Kur njësia ndizet nga gjendja STANDBY në modalitetin manual, shfaqet temperatura e dhomës. Kur temperatura vendoset, temperatura e vendosur pulson për 10 sekonda. Pas kësaj, përsëri shfaqet temperatura e dhomës.

2. **Caktimet dhe funksionimi i pajisjes:**

2.1. **Ndizja/fikja e njësisë:**
Butoni ON/OFF [4] Kur pajisja është fikur, shtypja një herë e butonit ON/OFF e ndez atë. Temperatura e dhomës e matur shfaqet në ekran. Kur pajisja është ndezur, shtypja një herë e butonit ON/OFF e fik pajisjen dhe e vendos atë në modalitetin STANDBY. Ventilatori nuk funksionon në modalitetin STANDBY. Valvula në hyrje të shkëmbyesit të nxehtësisë është e mbyllur.

2.2. **Aktivizimi i modulit Wi-Fi:**
Indikatori Wi-Fi për aktivizimin e lidhjes pa tela [9] Kur pajisja është fikur dhe në modalitetin STANDBY. Mbajtja e shtypur e butonit MODE [5] për 3 sekonda aktivizon ose çaktivizon modulën Wi-Fi. Çdo shtypje e butonit shoqërohet me një sinjal të dëgjueshëm. Gjatë lidhjes, indikatori Wi-Fi pulson. Kur krijohet një lidhje e qëndrueshme Wi-Fi, indikatori mbetet i ndezur. Nëse lidhja me internetin ndërpritet, indikatori fillon të pulsojë derisa lidhja të rivendoset.

2.3. **Zgjedhja e mënyrës së funksionimit:**
Butoni MODE [5] Kur njësia është ndezur, mbani të shtypur butonin MODE për 3 sekonda për të zgjedhur njërën nga dy modalitetet: Ngrohje ose Ftohje. Çdo shtypje e butonit shoqërohet me një sinjal të dëgjueshëm.
Indikatori i modalitetit të ngrohjes [7] Në këtë modalitet, njësia funksionon si ngrohës me një gamë pune prej 16°C–30°C dhe një hap rregullimi prej 0.5°C. Në modalitetin e ngrohjes, kryhet një nisje e ngrohtë. Ky është një funksion kontrolli, ku ventilatori nuk fillon menjëherë pas kërkesës për ngrohje, por pret që shkëmbyesi i nxehtësisë të arrijë një temperaturë të caktuar. Qëllimi është të parandalohet futja e ajrit të ftohtë në dhomë.
- Kur temperatura e shkëmbyesit të nxehtësisë bie nën 27°C, ventilatori ndalon.
- Kur temperatura e shkëmbyesit të nxehtësisë tejkalon 33°C, ventilatori fillon të funksionojë me shpejtësinë minimale.
- Nëse temperatura e shkëmbyesit të nxehtësisë tejkalon 36°C, ventilatori fillon të funksionojë me shpejtësinë e vendosur.

Indikatori i modalitetit të ftohjes [8] Në këtë modalitet, njësia funksionon si ftohës me një gamë pune prej 16°C–30°C dhe një hap rregullimi prej 0.5°C.

2.4. **Kontrolli i temperaturës:**
Butoni me shigjetë lart [2] Shtypja e këtij butoni rrit temperaturën.
Butoni me shigjetë poshtë [3] Shtypja e këtij butoni ul temperaturën. Temperatura rritet ose ulet duke shtypur butonat përkatës – [2] ose [3]. Kur vendoset temperatura, temperatura e vendosur pulson. Vlerësimi i dëshiruar i temperaturës konfirmohet kur nuk shtypet asnjë buton për 10 sekonda. Pasi të kenë kaluar këto 10 sekonda, në ekran shfaqet temperatura aktuale e dhomës.

2.5. **Kontrolli i shpejtësisë së ventilatorit:**
Butoni FAN [6] Kur pajisja është ndezur, shtypja e butonit FAN kontrollon shpejtësinë e ventilatorit, me treguesit përkatës që shfaqen në ekran. Shtypja e këtij butoni aktivizon njërin nga katër modalitetet.
- Shtypja e parë – Aktivizon shpejtësinë I të ventilatorit **– Treguesi pozicioni [13]**
- Shtypja e dytë – Aktivizon shpejtësinë II të ventilatorit **– Treguesi pozicioni [14]**
- Shtypja e tretë – Regjimi automatik i punës së ventilatorit **– Treguesi pozicioni [15]**
- Shtypja e katërt – Regjimi i natës i punës së ventilatorit **– Treguesi pozicioni [16]**

Ka 3 shpejtësi fikse të ventilatorit dhe një shpejtësi të variueshme, në varësi të nevojës së pajisjes për të kompensuar ndryshimin midis temperaturave të matur dhe atyre të vendosura.

2.6. **Funksioni BOOST [17]**
Për të aktivizuar ose çaktivizuar funksionin ndërsa pajisja është ndezur, shtypni dhe mbani të shtypur butonin FAN për 3 sekonda. Kur funksioni është aktiv, drita indikatore ndriçon.
Në modalitetin e ngrohjes:
Ekrani pulson 30˚C për 10 sekonda, pastaj tregon temperaturën e dhomës. Në modalitetin BOOST, njësia vendoset në një temperaturë prej 30˚C dhe shpejtësinë maksimale të ventilatorit për 1 orë. Pastaj kthehet në modalitetin e fundit të funksionimit të konfiguruar.
Në modalitetin e ftohjes:
Ekrani shfaq 16°C për 10 sekonda, pas të cilave tregon temperaturën e dhomës. Në modalitetin BOOST, njësia vendoset në një temperaturë prej 16°C dhe shpejtësinë maksimale të ventilatorit për 1 orë. Më pas kthehet në modalitetin e fundit të zgjedhur të funksionimit.

2.7. **Bllokimi i tastierës**
Ky funksion aktivizohet kur pajisja ndizet duke shtypur njëkohësisht butonat e shigjetës lart [2] dhe të shigjetës poshtë [3].
Për të aktivizuar ose çaktivizuar funksionin, shtypni dhe mbani të dy butonat njëkohësisht për 3 sekonda. Një simbol kyçi do të shfaqet në ekranin poshtë shigjetave. Kur funksioni është aktiv, shtypja e çdo butoni bën që indikatori poshtë shigjetave të pulsojë për 5 sekonda. Ky funksion mbron cilësimet e pajisjes nga ndryshimet aksidentale nga persona që nuk janë të njohur me funksionimin e pajisjes, fëmijët e vegjël ose personat me aftësi të kufizuara.

2.8. **Çaktivizimi i sinjalit të butonit**
Kjo funksion aktivizohet kur pajisja ndizet duke shtypur njëkohësisht butonin e shigjetës poshtë [3] dhe butonin ON/OFF [4].
Funksioni aktivizohet/çaktivizohet duke shtypur dhe mbajtur butonat njëkohësisht për 3 sekonda. Kur funksioni është aktiv, tingulli kur shtypen butonat është ç'aktivizuar.

2.9. **Rikthimi i cilësimeve të fabrikës RESET**
Kjo funksion aktivizohet në modalitetin STANDBY duke shtypur njëkohësisht butonat Shigjetën lart [2] dhe FAN [6].
Për të rikthyer pajisjen në cilësimet e fabrikës, shtypni dhe mbani të dy butonat për 6 sekonda. Në shenjën e 3 sekondave dëgjohet një bip i parë dhe në ekran shfaqet ‚rSt'. Në sekondën e

6-të dëgjohet një bip i dytë dhe mesazhi rSt në ekran zhduket. Të gjithë treguesit në panelin e kontrollit ndizën shkurtimisht, duke treguar se procedura është përfunduar me sukses. Pajisja mbetet në modalitetin STANDBY. Kur rivendosni parametrat e fabrikës:

- Caktimet e Wi-Fi-së janë rivendosur. Për t'u lidhur me aplikacionin mobil, moduli Wi-Fi duhet të riaktivizohet. (Shih seksionin 2.2)
- Kur ndizet për herë të parë pas një RESET-i, pajisja kalon automatikisht në modalitetin e mëposhtëm: ngrohja e vendosur në 24°C me ventilatorin në modalitetin Auto.
- Pajisja duhet të rikonfigurohet për të punuar me valvulën; përndryshe, pajisja nuk do të funksionojë me valvulën e instaluar. (Shih seksionin 3)

3. **Funksionimi i njësisë me një valvulë**

- **Konfigurimi i pajisjes për të punuar me një valvulë dy-rrugësh (tre-rrugësh)**

Për të konfiguruar njësinë që të punojë me një valvulë dy-rrugësh (tre-rrugësh), me njësinë të ndezur, shtypni dhe mbani të shtypur butonin ON/OFF [4] për më shumë se 3 sekonda. Butonat e shigjetës lart [2], të shigjetës poshtë [3] dhe ON/OFF [4] do të mbeten të ndriçuara në ekran. Ekrani do të shfaqë leximin dixhital 000.
Ndjekni këto hapa:

1. Përdorni butonat Shigjetë lart [2] dhe Shigjetë poshtë [3] për të futur numrin 007. Shtypni butonin ON/OFF [4] për të konfirmuar. Ekrani do të shfaqë CY0.
2. Shtypni butonin ON/OFF [4]; CY fillon të pulsojë. Shtypni përsëri ON/OFF – 0 fillon të pulsojë.
3. Përdor shigjetat për të zgjedhur:

- 0 – për funksionimin e pajisjes pa valvulë
- 1 - për funksionimin e pajisjes me valvulë

4. Shtypni butonin ON/OFF [4] për të konfirmuar zgjedhjen tuaj.

- **Caktimi i sjelljes së ventilatorit në modalitetin e ftohjes:**

1. Shtypni përsëri ON/OFF — CY fillon të pulsojë.
2. Përdor shigjetat për të shkuar te CF. Shtyp ON/OFF — 0 fillon të pulsojë.
3. Përdorni shigjetat për të zgjedhur:

- CF = 0 – kur arrihet temperatura e vendosur, valvula fiket dhe ventilatori gjithashtu ndalon.
- CF = 1 – kur arrihet temperatura e vendosur, valvula fiket (mbyllet), por ventilatori vazhdon të funksionojë pa ndërprerje.

KËRKOHET! Kjo konfigurim është i detyrueshëm. Përndryshe, njësia nuk do të funksionojë me valvulë.
KËRKUESË! Pas kryerjes së një RESET-i, konfigurimi duhet të përsëritet. Përndryshe, njësia nuk do të funksionojë me valvulë.

3.1. **Funksioni ANTI-FROST**

Kur temperatura e dhomës bie nën 5°C, njësia kalon në modalitetin e ngrohjes. Valvula (nëse është e instaluar) në hyrje të njësisë hapet dhe sensori fillon të monitorojë ndryshimet në temperaturën e lëngut. Nëse temperatura e lëngut nuk rritet në 15 gradë, kjo do të thotë se sistemi i ngrohjes (p.sh. pompa e nxehtësisë) nuk po funksionon. Në këtë rast, në ekran dhe në aplikacionin mobil shfaqet një gabim.

4. **Indikimi i gabimit [10]**

Indikatori ndizet me ngjyrë të kuqe. Në ekran shfaqet një kombinim shkronjash dhe numrash, që identifikon problemin që ka ndodhur.

LISTA E GABIMEVE DHE KODE TË TYRE:

No	Kodi i gabimit	Përshkrimi i gabimit	Mesazh për shfaqje	Zgjidhjet
1	**S1 S**	Qark i shkurtër në sensorin e temperaturës së dhomës	S 15	Automatik
2	**S1 O**	Qark i hapur në sensorin e temperaturës së dhomës	S 10	Automatik
3	**S2 S**	Qark i shkurtër në sensorin e temperaturës së shkëmbyesit të nxehtësisë	S25	Automatik
4	**S2 O**	Qark i hapur në sensorin e temperaturës së shkëmbyesit të nxehtësisë	S20	Automatik
5	**FA n**	Defekt i ventilatorit	FAn	Manual
6	**AF A**	ANTI-AKULL me tregues alarmi ⚠	AFA	Automatik

Nëse zbulohen më shumë se dy defekte, mesazhet për defektet përkatëse alternohen çdo 5 sekonda duke ndezur dhe fikur kodin.

PARALAJMËRIME:

No	Kodi i paralajmërimit	Përshkrimi i paralajmërimit	Indikacioni në ekran	Zgjidhjet
1	**AF**	ANTI-FROST pa indikacion alarmi	AF	Automatik
2	**Hi t**	Temperatura e lëngut ftohës tepër e lartë (Modi i ftohjes)	Hi t	Automatik
3	**Lo t**	Temperatura e lëngut ftohës shumë e ulët (Modi i ngrohjes)	Lot	Automatik
4	**CL F**	Filtri i bllokuar	CLF	Manual

Pajisja nuk ndalon së funksionuari kur shfaqen këto paralajmërime.
Gabimi/paralajmërimi mund të hiqet manualisht duke shtypur butonin ON/OFF [4].

VI. MIRËMBAJMJE PERIODIKE

Mirëmbajtja rutinë është thelbësore për të mbajtur pajisjen në gjendje të përsosur pune, të sigurt dhe të besueshme me kalimin e viteve. Para se të kryeni ndonjë pastrim ose mirëmbajtje, shkëputni pajisjen nga rrjeti elektrik duke fikur çelësin kryesor. Lërini pjesët të ftohen për të shmangur rrezikun e djegieve. Mos përdorni sfungjerë gërryes ose agjentë pastrimi gërryes dhe korrozivë për të shmangur dëmtimin e sipërfaqeve të pikturuara. Kur të jetë e nevojshme, pastroni sipërfaqet e jashtme të njësive me ventilator me një copë të butë dhe të lagur.

Pastrimi i filtrit të ajrit (Fig. 10)
Nëse shfaqet një paralajmërim (filtri i bllokuar, kodi‚CL F'), duhet të pastroni filtrin e pajisjes. Filtri ndodhet në pjesën e poshtme të pajisjes.
Për të pastruar filtrin:

- Shtypeni filtrin poshtë për ta përkulur lehtë.
- Tërhiqeni filtrin drejt poshtë.
- Pastroni filtrin me fshesë me korrent.
- Shpëlajeni filtrin nën ujë të rrjedhshëm pa përdorur detergjentë ose tretës dhe më pas lëreni të thahet.
- Vendoseni përsëri filtrin në pajisje, duke e pozicionuar me kujdes kapakun e poshtëm në vendin e tij.

Është e ndaluar të përdoret pajisja pa filtra.
Kontrolloni dhe pastroni periodikisht tavën e kondensimit.
Nëse pluhuri ose papastërtitë grumbullohen, ekziston rreziku që vrima e kullimit të bllokohet. Sigurohuni që vrima të jetë e lirë dhe të lejojë kullimin normal të kondensatës.
Gjatë mirëmbajtjes rutinë, shkëmbyesi i nxehtësisë duhet të pastrohet (Fig. 5)
Për të hyrë aty, hiqni panelin duke hequr së pari vidat që ndodhen nën izolimin.
Zgjidhja e problemeve:
Në rast rrjedhje uji ose defekti, fikni menjëherë furnizimin me energji dhe mbyllni valvulat e ujit.
Nëse ndodh ndonjë nga gabimet e mëposhtme, kontaktoni një qendër shërbimi të autorizuar ose një person të kualifikuar të autorizuar, por mos përpiquni të bëni riparime vetë.
E RËNDËSISHME! Çdo punë duhet të kryhet nga një instalues i kualifikuar ose nga një qendër shërbimi specialistike.

Tabela e defekteve dhe mënyra e tyre e korrigjimit.

Problemi	Shkaku	Zgjidhja
Aktivizim i vonuar i ventilimit në përgjigje të temperaturës së re ose të cilësimeve të reja të funksionimit.	Valvula e qarkut kërkon pak kohë për t'u hapur, dhe si rezultat, duhet kohë që uji i nxehtë ose i ftohtë të qarkullojë nëpër pajisje.	Prisni 2 ose 3 minuta që valvula e qarkut të hapet.
Pajisja nuk aktivizon qarkullimin.	Nuk ka ujë të nxehtë ose të ftohtë në sistem.	Kontrolloni që bojleri ose ftohësi i ujit të funksionojë si duhet.
Ventilimi nuk aktivizohet edhe kur ka ujë të nxehtë ose të ftohtë në qarkun hidraulik.	Valvula hidraulike mbetet e mbyllur	Hiqni trupin e valvulës dhe kontrolloni nëse qarkullimi i ujit është rikthyer.
		Kontrolloni funksionimin e valvulës duke e furnizuar veçmas me tension 230 V. Nëse aktivizohet, problemi mund të jetë në njësinë elektronike të kontrollit.
	Motori i ventilatorit është bllokuar ose është djegur.	Kontrolloni bobinat e motorit dhe sigurohuni që ventilatori të rrotullohet lirshëm.
	Lidhjet elektrike nuk janë lidhur si duhet.	Kontrolloni lidhjet elektrike.
Pajisja rrjedh ujë gjatë ngrohjes.	Mbikëqyrni rrjedhjet në lidhjet hidraulike të sistemit.	Kontrolloni për rrjedhje dhe ngushtoni lidhjet plotësisht.
	Lekimet në bllokun e valvulave.	Kontrolloni gjendjen e vulave.
Ka pika uji në panelin e përparmë.	Izolimi termik nuk është siguruar si duhet	Kontrolloni që izolimi termik dhe akustik të jetë vendosur si duhet, duke i kushtuar vëmendje të veçantë seksionit të përparmë, mbi shkëmbyesin e nxehtësisë me fletë.
Ka pika uji në grilën e daljes së ajrit.	Në kushte me lagështirë të lartë (>60%), mund të formohet kondensim, veçanërisht në shpejtësitë minimale të ventilatorit.	Sapo lagështia fillon të bjerë, fenomeni zhduket. Në çdo rast, prania e disa pikave uji në pajisje nuk tregon një defekt.
Njësia kullon ujë vetëm gjatë ftohjes.	Tava e kondensimit është bllokuar	Hidhni ngadalë një shishe ujë në pjesën e poshtme të bobinës për të kontrolluar kullimin; nëse është e nevojshme, pastroni tavën dhe/ose rrisni pjerrësinë e tubit të kullimit. Kontrolloni izolimin e tubacioneve.
	Shkarkimi i kondensatit nuk kërkon pjerrësi për kullim të duhur.	
	Tubat lidhëse dhe blloku i valvulave nuk janë izoluar mirë.	Kontrolloni gjendjen e filtrave dhe pastroni ato nëse është e nevojshme
Pajisja po bën një zhurmë të çuditshme.	Ventilatori prek kutinë.	Pabarazia po shkakton dridhje të tepruar të makinës; zëvendësoni ventilatorin.
	Fani është jashtë ekuilibrit.	Pastrojeni filtrat
	Kontrolloni filtrat për bllokime dhe pastroni ato nëse është e nevojshme	Prisni 2 ose 3 minuta për të hapur valvulën e qarkut.

Udhëzime për mbrojtjen e mjedisit:



Pajisjet elektrike të vjetra përmbajnë materiale të vlefshme dhe për këtë arsye nuk duhet të hidhen me mbeturinat shtëpiake! Ju kërkojmë të merrni një rol aktiv në ruajtjen e burimeve dhe mbrojtjen e mjedisit duke çuar pajisjen në pikat e përcaktuara të mbledhjes (kur janë në dispozicion).

I. ΣΗΜΑΝΤΙΚΕΣ ΠΡΟΦΥΛΑΞΕΙΣ ΚΑΙ ΟΔΗΓΙΕΣ ΑΣΦΑΛΕΙΑΣ

1. Η παρούσα τεχνική περιγραφή και οδηγίες χρήσης έχουν ως σκοπό να σας εξοικειώσουν με το προϊόν ανεμιστήρα-θερμοπομπό (εφεξής καλούμενο «η συσκευή») και τις προϋποθέσεις για τη σωστή εγκατάσταση και λειτουργία του. Οι οδηγίες προορίζονται επίσης για τους εξειδικευμένους τεχνικούς που θα εγκαταστήσουν αρχικά τη συσκευή, θα την αποσυναρμολογήσουν και θα την επισκευάσουν σε περίπτωση βλάβης.
2. Η τήρηση των οδηγιών του παρόντος εγχειριδίου είναι πρωτίστως προς το συμφέρον του αγοραστή. Παράλληλα, αποτελεί έναν από τους όρους εγγύησης που αναφέρονται στην κάρτα εγγύησης, ώστε ο αγοραστής να μπορεί να επωφεληθεί από δωρεάν υπηρεσίες εγγύησης. Ο κατασκευαστής δεν ευθύνεται για βλάβες στη συσκευή που προκλήθηκαν ως αποτέλεσμα λειτουργίας και/ή εγκατάστασης που δεν συμμορφώνονται με τις οδηγίες και τις υποδείξεις του παρόντος εγχειριδίου.
3. Η συσκευή μπορεί να εγκατασταθεί και να τεθεί σε λειτουργία μόνο για χρήση σύμφωνα με τον προορισμό της σε κλειστά συστήματα θέρμανσης, σύμφωνα με το πρότυπο EN12828:2012
4. Αυτή η συσκευή δεν προορίζεται για χρήση από άτομα (συμπεριλαμβανομένων των παιδιών) με μειωμένες σωματικές, αισθητηριακές ή διανοητικές ικανότητες, ή χωρίς εμπειρία και γνώσεις, εκτός εάν βρίσκονται υπό επίβλεψη ή έχουν λάβει οδηγίες σχετικά με τη χρήση της συσκευής από άτομο υπεύθυνο για την ασφάλειά τους.
5. Τα παιδιά πρέπει να βρίσκονται υπό επίβλεψη, ώστε να διασφαλίζεται ότι δεν παίζουν με τη συσκευή.
6. Ο καθαρισμός και η συντήρηση από τον χρήστη δεν πρέπει να γίνονται από παιδιά χωρίς επίβλεψη.
ΠΡΟΣΟΧΗ! Η λανθασμένη εγκατάσταση και σύνδεση της συσκευής μπορεί να την καταστήσει επικίνδυνη για την υγεία και τη ζωή των χρηστών, με πιθανές σοβαρές και μόνιμες συνέπειες για αυτούς, συμπεριλαμβανομένων, ενδεικτικά, σωματικών βλαβών και/ή θανάτου. Αυτό μπορεί επίσης να οδηγήσει σε ζημιές στην περιουσία τους (φθορά ή/και καταστροφή), καθώς και σε αυτή τρίτων, που προκαλούνται, μεταξύ άλλων, από πλημμύρα, έκρηξη και πυρκαγιά.
Η εγκατάσταση, η σύνδεση με το δίκτυο ύδρευσης και το ηλεκτρικό δίκτυο, καθώς και η θέση σε λειτουργία πρέπει να πραγματοποιούνται αποκλειστικά από εξουσιοδοτημένους ηλεκτρολόγους και τεχνικούς επισκευής και εγκατάστασης του ανεμιστήρα-θερμοπομπού, οι οποίοι έχουν αποκτήσει την πιστοποίησή τους στην επικράτεια της χώρας στην οποία πραγματοποιείται η εγκατάσταση και η θέση σε λειτουργία της συσκευής και σύμφωνα με τους κανονισμούς και τις ρυθμίσεις.
ΠΡΟΣΟΧΗ: Ορισμένα μέρη αυτού του προϊόντος μπορεί να γίνουν πολύ καυτά και να προκαλέσουν εγκαύματα. Πρέπει να δοθεί ιδιαίτερη προσοχή σε χώρους όπου υπάρχουν παιδιά και ευάλωτα άτομα.
7. Η συσκευή δεν πρέπει να τοποθετείται ακριβώς κάτω από πρίζα!
8. Πριν συνδέσετε τη συσκευή, ελέγξτε αν η τάση που αναγράφεται στην πινακίδα τύπου αντιστοιχεί στην τάση που παρέχεται στο σπίτι σας.
9. Αυτές οι συσκευές έχουν σχεδιαστεί τόσο για κλιματισμό όσο και για θέρμανση και προορίζονται αποκλειστικά για αυτή τη χρήση, σύμφωνα με τα τεχνικά χαρακτηριστικά τους.
10. Σε περίπτωση διαρροής νερού, γυρίστε τον κεντρικό διακόπτη του συστήματος στη θέση «ΑΠΕΝΕΡΓΟΠΟΙΗΜΕΝΟ» και κλείστε τις βαλβίδες νερού.
11. Η συσκευή αυτή πρέπει να χρησιμοποιείται αποκλειστικά για τον σκοπό για τον οποίο έχει σχεδιαστεί, δηλαδή για τη θέρμανση οικιακών χώρων. Η συσκευή δεν προορίζεται για εμπορική χρήση. Οποιαδήποτε άλλη χρήση θεωρείται ακατάλληλη και, συνεπώς, επικίνδυνη. Ο κατασκευαστής δεν φέρει καμία ευθύνη για ζημιές που προκύπτουν από ακατάλληλη και παράλογη χρήση. Η μη τήρηση των οδηγιών ασφαλείας θα ακυρώσει την εγγύηση της συσκευής!
12. Κρατήστε εύφλεκτα αντικείμενα, όπως έπιπλα, μαξιλάρια, κλινοσκεπάσματα, χαρτί, ρούχα, κουρτίνες κ.λπ., σε απόσταση τουλάχιστον 100 cm μακριά από τη συσκευή.
13. Μην χρησιμοποιείτε τη συσκευή σε χώρους όπου χρησιμοποιούνται ή αποθηκεύονται εύφλεκτα υλικά (π.χ. κοντά σε εύφλεκτα αέρια ή αεροζόλ) – υπάρχει πολύ μεγάλος κίνδυνος έκρηξης και πυρκαγιάς!
14. Μην εισάγετε και μην επιτρέπετε την είσοδο ξένων αντικειμένων στις οπές εξαερισμού (εισόδου ή εξόδου), καθώς αυτό θα προκαλέσει ηλεκτροπληξία, πυρκαγιά ή βλάβη στη συσκευή.
15. Μην καλύπτετε τα προστατευτικά πλέγματα, μην εμποδίζετε την είσοδο ή την έξοδο της ροής αέρα τοποθετώντας τη συσκευή πάνω σε κάποια επιφάνεια. Όλα τα αντικείμενα πρέπει να βρίσκονται σε απόσταση τουλάχιστον 1 μέτρου από τη συσκευή, μπροστά και στα πλάγια. Η μη τήρηση των παραπάνω κανόνων όχι μόνο μπορεί να προκαλέσει δυσλειτουργίες στη συσκευή, αλλά και θα ακυρώσει την εγγύηση, γι' αυτό ο κατασκευαστής δεν φέρει ευθύνη για ζημιές σε ανθρώπους, ζώα και περιουσία.
Προσοχή! Η σύνδεση της συσκευής με συστήματα θέρμανσης και ψύξης πραγματοποιείται σύμφωνα με σχέδιο που έχει εκπονηθεί από εξουσιοδοτημένο και αδειοδοτημένο μελετητή. Το σχέδιο πρέπει να εκτελεστεί από εξουσιοδοτημένους τεχνικούς εγκαταστάτες! Η ύπαρξη ΤΕΤΟΙΟΥ ΣΧΕΔΙΟΥ αποτελεί υποχρεωτική προϋπόθεση για την αναγνώριση της εγγύησης από τον κατασκευαστή

ΣΥΝΔΕΣΗ ΜΕ ΤΟ ΥΔΡΑΥΛΙΚΟ ΣΥΣΤΗΜΑ

Η επιλογή και ο υπολογισμός των διαστάσεων των συνδέσεων πρέπει να γίνουν από εξουσιοδοτημένο εγκαταστάτη σύμφωνα με τα τεχνικά χαρακτηριστικά της συσκευής, καθώς και σύμφωνα με τις κανονιστικές απαιτήσεις που ισχύουν στην επικράτεια της εκάστοτε χώρας. Πρέπει να ληφθεί υπόψη ότι η λανθασμένη διαστασιολόγηση θα οδηγήσει στην ακύρωση της εγγύησης από τον κατασκευαστή.
Κατά τη σύνδεση της συσκευής στο υδραυλικό σύστημα πρέπει να τηρείτε την ενδεικτική σήμανση για την είσοδο του υδραυλικού συστήματος.
Αν υπάρχει πιθανότητα η θερμοκρασία του χώρου να πέσει στους 0°C, ο ανεμιστηροσυλλέκτης πρέπει να αποστραγγιστεί.
Αποστράγγιση:
1. Διακόψτε την παροχή του θερμοφόρου υγρού προς τον ανεμιστήρα-θερμοπομπό, απενεργοποιώντας την αντλία κυκλοφορίας του συστήματος. Εάν υπάρχουν βαλβίδες διακοπής εγκατεστημένες πριν από την είσοδο και μετά την έξοδο του εναλλάκτη θερμότητας, κλείστε τις.
2. Με ένα κατσαβίδι, ξεβιδώστε μερικώς τη βίδα του κάτω εξαεριστήρα, για να μειώσετε την πίεση στον εναλλάκτη θερμότητας.
ΠΡΟΣΟΧΗ! Μέσω του σωληνίσκου θα εκρεύσει υγρό στην εξερχόμενη λεκάνη συμπυκνωμάτων.
3. Ξεβιδώστε μερικώς τη βίδα του άνω εξαεριστήρα, για να διευκολύνετε την πλήρη εκροή του υγρού από τον εναλλάκτη θερμότητας. Το υγρό θα εκρεύσει μέσω του κάτω εξαεριστήρα στο δοχείο εκροής συμπυκνωμάτων.
4. Μετά την εκροή του υγρού, σφίξτε πλήρως τις βίδες των δύο βαλβίδων εξαέρωσης.

ΣΥΝΔΕΣΗ ΣΤΟ ΗΛΕΚΤΡΙΚΟ ΔΙΚΤΥΟ

Η σύνδεση με το ηλεκτρικό δίκτυο πρέπει να πραγματοποιείται από εξειδικευμένους τεχνικούς εγκαταστάτες. Για να συνδέσετε τη συσκευή στην παροχή ρεύματος, ακολουθήστε το ηλεκτρικό διάγραμμα. (Εικ. 9)
- 1 - Μοτέρ
- 2 - Πλακέτα διεπαφής
- 3 - Θερμικός αισθητήρας εναλλάκτη θερμότητας
- 4 - Θερμικός αισθητήρας αέρα

Η συσκευή πρέπει να συνδέεται στο ηλεκτρικό δίκτυο μέσω πολυπολικού διακόπτη με ελάχιστη απόσταση μεταξύ των επαφών τουλάχιστον 3 mm ή μέσω συσκευής που επιτρέπει την πλήρη απενεργοποίηση της συσκευής σε συνθήκες υπερτάσης κατηγορίας III.

II. ΠΕΡΙΓΡΑΦΗ ΚΑΙ ΑΡΧΗ ΛΕΙΤΟΥΡΓΙΑΣ

Οι ανεμιστήρες-θερμοπομποί έχουν σχεδιαστεί ως τερματικές συσκευές, ώστε να χρησιμοποιούνται σε συνδυασμό με συστήματα χαμηλής παραγωγής θερμότητας, όπως για παράδειγμα: αντλίες θερμότητας, λέβητες συμπύκνωσης ή ολοκληρωμένα συστήματα με ηλιακούς συλλέκτες. Παρέχουν υψηλής απόδοσης θέρμανση ή ψύξη, προσφέροντας επιλογές ελέγχου της θερμοκρασίας στους χώρους σύμφωνα με τις προτιμήσεις του χρήστη.

III. ΤΕΧΝΙΚΑ ΧΑΡΑΚΤΗΡΙΣΤΙΚΑ ΚΑΙ ΠΛΗΡΟΦΟΡΙΕΣ ΠΡΟΪΟΝΤΟΣ

1. Ονομαστική τάση: βλ. πινακίδα τύπου
2. Ονομαστική συχνότητα: βλ. πινακίδα τύπου
3. Ονομαστική ισχύς: βλ. πινακίδα τύπου
4. Ονομαστική πίεση: βλ. πινακίδα τύπου
5. Ελάχιστη και μέγιστη θερμοκρασία λειτουργίας του νερού ή του ρευστού: 5°C - 70°C
6. Ελάχιστη και μέγιστη πίεση λειτουργίας του νερού ή του ρευστού: από 0 MPa έως 0.8 MPa
7. Πληροφορίες για το προϊόν (Πίνακας 1)

IV. **ΕΓΚΑΤΑΣΤΑΣΗ**

ΠΡΟΣΟΧΗ! Αποφύγετε την εγκατάσταση του fan coil:
- Σε χώρους όπου θα εκτίθεται σε άμεσο ηλιακό φως.
- Κοντά σε πηγές που εκπέμπουν θερμότητα.
- Σε υγρά δωμάτια ή χώρους όπου μπορεί να έρθει σε επαφή με νερό.
- Σε χώρους με αναθυμιάσεις λαδιών.
- Σε χώρους που εκτίθενται σε ραδιοκύματα υψηλής συχνότητας

Βεβαιωθείτε ότι:
- Ο τοίχος στον οποίο τοποθετείται η συσκευή μπορεί να αντέξει το βάρος της.
- Δεν υπάρχουν διερχόμενοι σωλήνες ή ηλεκτρικά καλώδια στον τοίχο, κοντά στο σημείο εγκατάστασης της συσκευής.
- Ο τοίχος πάνω στον οποίο θα πραγματοποιηθεί η εγκατάσταση είναι επίπεδος.
- Υπάρχει επαρκής χώρος για την ελεύθερη κυκλοφορία του εισερχόμενου και εξερχόμενου αέρα.

Ανάλογα με τη θέση των συλλεκτών, οι μονάδες μπορεί να είναι «Αριστερές» ή «Δεξιές». Οι μονάδες με εξόδους του εναλλάκτη θερμότητας στην αριστερή πλευρά έχουν δεξιά χειριστήρια. Οι μονάδες με εξόδους του εναλλάκτη θερμότητας στη δεξιά πλευρά έχουν αριστερά χειριστήρια. Οι συνδέσεις βρίσκονται πάντα στην αντίθετη πλευρά από τον χειρισμό.

Κατά την τοποθέτηση της μονάδας στον τοίχο, ακολουθήστε τις παρακάτω οδηγίες:
Χρησιμοποιήστε το πρότυπο, κόβοντάς το από το πίσω μέρος του κουτιού συσκευασίας της μονάδας. (Εικ. 3)
Με τη βοήθεια του προτύπου, σημειώστε στον τοίχο τις θέσεις των οπών.
- Η ελάχιστη απόσταση από το δάπεδο έως το κάτω μέρος της συσκευής πρέπει να είναι 80 mm.
- Ανοίξτε τις οπές για τα ούπα με τρυπάνι, σύμφωνα με την μετρημένη απόσταση μεταξύ των υποδοχών.
- Τοποθετήστε τα ούπα. Βιδώστε τις επάνω βίδες αφήνοντας απόσταση 5–7 mm από τον τοίχο.
- Ξεβιδώστε τις βίδες που βρίσκονται στην επάνω γρίλια της συσκευής. (Εικ. 4)
- Σπρώξτε τα κλιπ που βρίσκονται στην κάτω γρίλια.
- Σηκώστε το μπροστινό κάλυμμα της συσκευής. (Εικ. 6) (Υπάρχει πιθανότητα τα φίλτρα που βρίσκονται στο κάτω μέρος της συσκευής να πέσουν). Τοποθετήστε το πάνελ κοντά στη συσκευή. Αποσυνδέστε το καλωδιοταινίας που συνδέει τις δύο πλακέτες.
- Κρεμάστε τη συσκευή στις επάνω βίδες.
- Τοποθετήστε τις κάτω βίδες στα ούπα και σφίξτε τις.
- Βεβαιωθείτε ότι η συσκευή είναι οριζοντιωμένη και σφίξτε πλήρως τις κάτω βίδες.
- Σφίξτε και τις επάνω βίδες, ώστε η συσκευή να στερεωθεί σταθερά στον τοίχο.

Για τη σύνδεση της συσκευής με το σύστημα θερμαντικού μέσου:
- Με τη βοήθεια κατάλληλης βαλβίδας απομόνωσης (¾") ή βαλβίδας, συνδέστε τη συσκευή στο σύστημα. (Εικ. 7, θέσεις A και B)
- Τοποθετήστε τις υδραυλικές συνδέσεις.
- Σφίξτε τις συνδέσεις με κατάλληλο κλειδί, κρατώντας αντίσταση κατά το σφίξιμο.
- Ελέγξτε για διαρροές του θερμαντικού μέσου.
- Καλύψτε τις συνδέσεις με μονωτικό υλικό.

ΠΡΟΣΟΧΗ! Οι υδραυλικές συνδέσεις και οι σύνδεσμοι πρέπει να είναι θερμομονωμένοι. Αποφύγετε τη μερική μόνωση των συνδέσεων.
ΠΡΟΣΟΧΗ! Μην σφίγγετε υπερβολικά τις συνδέσεις, για να αποφύγετε ζημιά στη μόνωση. Για τη στεγανοποίηση των σπειρωμένων συνδέσεων των σωληνώσεων χρησιμοποιήστε κονοφόρα ή ειδικά προϊόντα που εφαρμόζονται στα σπειρώματα των δύο στοιχείων. Η χρήση ταινίας τεφλόν συνιστάται όταν υπάρχει αντιψυκτικό στο υδραυλικό κύκλωμα.

Για να εξαερώσετε τη συσκευή:
Ανοίξτε όλες τις βαλβίδες διακοπής (χειροκίνητες ή αυτόματες) A και B.
Ξεκινήστε την πλήρωση ανοίγοντας σιγά-σιγά τη βαλβίδα πλήρωσης νερού στο σύστημα.
Όταν αρχίσει να βγαίνει νερό από τις βαλβίδες εξαέρωσης της συσκευής, κλείστε τις και συνεχίστε την πλήρωση μέχρι να φτάσετε στην ονομαστική τιμή του συστήματος. Ελέγξτε τις υδραυλικές φλάντζες. Συνιστάται να επαναλάβετε αυτές τις ενέργειες. Αφού η συσκευή λειτουργήσει για μερικές ώρες, ελέγχετε περιοδικά την πίεση στο σύστημα.

Απομάκρυνση συμπυκνωμάτων:
Εάν είναι δυνατόν, κατευθύνετε το συμπυκνωμένο υγρό να ρέει απευθείας σε υδρορροή ή σωλήνα αποχέτευσης ομβρίων υδάτων.
Όταν τα συμπυκνώματα αποβάλλονται απευθείας στους κύριους αγωγούς, συνιστάται η εγκατάσταση σιφωνίου, ώστε να αποτρέψετε την επιστροφή δυσάρεστων οσμών μέσω του σωλήνα προς τον χώρο. Η καμπύλη του σιφωνίου πρέπει να βρίσκεται χαμηλότερα από το πλευρικό δοχείο συμπυκνωμάτων.
Εάν η συμπύκνωση πρέπει να συλλέγεται σε δοχείο, αυτό πρέπει να είναι ανοιχτό προς την ατμόσφαιρα και ο σωλήνας δεν πρέπει να βυθίζεται στο νερό, ώστε να αποφεύγονται προβλήματα αντίθλιψης που θα εμπόδιζαν την κανονική αποστράγγιση.

V. **ΧΡΗΣΗ ΤΗΣ ΣΥΣΚΕΥΗΣ**

Πίνακας ελέγχου πίνακας: (Εικ. 8)	
[1] Οθόνη	[[9] Ένδειξη Wi-Fi για ενεργοποίηση ασύρματης σύνδεσης
[2] Κουμπί αύξησης της θερμοκρασίας	[10] Ένδειξη βλάβης
[3] Κουμπί μείωσης θερμοκρασίας	[13] Ένδειξη για την 1η ταχύτητα του ανεμιστήρα
[4] Κουμπί ON/OFF για επιλογή λειτουργίας	[14] Ένδειξη για τη 2η ταχύτητα του ανεμιστήρα
[5] Κουμπί MODE για τον έλεγχο των λειτουργιών	[15] Ένδειξη αυτόματης λειτουργίας του ανεμιστήρα
[6] Κουμπί FAN για έλεγχο της ταχύτητας του ανεμιστήρα	[16] Ένδειξη νυχτερινής λειτουργίας του ανεμιστήρα
[7] Ένδειξη λειτουργίας θέρμανσης	[17] Ένδειξη για τη λειτουργία BOOST
[8] Ένδειξη λειτουργίας Ψύξης	Ένδειξη κλειδωμένου πληκτρολογίου [κάτω από τα βέλη]

Όταν η αντίστοιχη ένδειξη λειτουργίας/λειτουργίας ανάβει, αυτό σημαίνει ότι η λειτουργία/λειτουργία έχει ενεργοποιηθεί. Σε περίπτωση που τα λειτουργικά κουμπιά δεν χρησιμοποιηθούν για 60 δευτερόλεπτα, ο πίνακας ελέγχου παραμένει αναμμένος, αλλά με χαμηλότερη ένταση.

1. **Οθόνη [1]**

Ένδειξη θερμοκρασίας δωματίου.
Όταν ενεργοποιείται η συσκευή από την κατάσταση αναμονής (STAND BY) σε χειροκίνητη λειτουργία, εμφανίζεται η θερμοκρασία του χώρου. Κατά τη ρύθμιση της θερμοκρασίας, η επιλεγμένη θερμοκρασία εμφανίζεται με αναλαμπή για 10 δευτερόλεπτα. Στη συνέχεια, εμφανίζεται και πάλι η θερμοκρασία του χώρου.

2. **Ρυθμίσεις και χειρισμός της συσκευής:**

2.1. **Ενεργοποίηση/απενεργοποίηση της συσκευής:**

Κουμπί ON/OFF [4] Όταν η συσκευή είναι απενεργοποιημένη, πατώντας μία φορά το κουμπί ON/OFF, η συσκευή ενεργοποιείται. Στην οθόνη εμφανίζεται η μετρηθείσα θερμοκρασία δωματίου. Όταν η συσκευή είναι ενεργοποιημένη, με ένα πάτημα του κουμπιού ON/OFF, η συσκευή πρέπει να απενεργοποιηθεί και να τεθεί σε κατάσταση STAND BY. Στην κατάσταση STAND BY ο ανεμιστήρας δεν λειτουργεί. Η βαλβίδα στην είσοδο του εναλλάκτη θερμότητας είναι κλειστή.

2.2. **Ενεργοποίηση της μονάδας Wi-Fi:**

Ένδειξη Wi-Fi για ενεργοποίηση της ασύρματης σύνδεσης [9] Όταν η συσκευή είναι απενεργοποιημένη σε κατάσταση αναμονής (STAND BY). Πατώντας παρατεταμένα το κουμπί MODE [5] για 3 δευτερόλεπτα, ενεργοποιείται/απενεργοποιείται η μονάδα Wi-Fi. Κάθε πάτημα του κουμπιού συνοδεύεται από ηχητικό σήμα. Κατά τη διαδικασία σύνδεσης, η ένδειξη Wi-Fi αναβοσβήνει. Όταν δημιουργηθεί σταθερή σύνδεση Wi-Fi, η ένδειξη ανάβει σταθερά. Σε περίπτωση απώλειας της σύνδεσης στο διαδίκτυο, η ένδειξη αρχίζει να αναβοσβήνει μέχρι να αποκατασταθεί η σύνδεση.

2.3. **Επιλογή τρόπου λειτουργίας:**

Κουμπί MODE [5] Όταν η συσκευή είναι ενεργοποιημένη, πατώντας παρατεταμένα το κουμπί MODE για 3 δευτερόλεπτα, επιλέγεται μία από τις δύο λειτουργίες Θέρμανση/Ψύξη. Κάθε πάτημα του κουμπιού συνοδεύεται από ηχητικό σήμα.

Ένδειξη λειτουργίας Θέρμανσης [7] Σε αυτή τη λειτουργία, η συσκευή λειτουργεί ως θερμαντική συσκευή με εύρος λειτουργίας 16°C–30°C και βήμα ρύθμισης 0,5°C. Στη λειτουργία Θέρμανση εκτελείται θερμή εκκίνηση. Πρόκειται για μια λειτουργία ελέγχου, κατά την οποία ο ανεμιστήρας δεν ξεκινά αμέσως μετά την αίτηση για θέρμανση, αλλά περιμένει μέχρι ο εναλλάκτης θερμότητας να φτάσει σε μια συγκεκριμένη θερμοκρασία. Ο στόχος είναι να μην τροφοδοτείται κρύος αέρας στο δωμάτιο.
- Όταν η θερμοκρασία του εναλλάκτη θερμότητας είναι κάτω από 27 °C, ο ανεμιστήρας σταματά.
- Όταν η θερμοκρασία του εναλλάκτη θερμότητας υπερβαίνει τους 33°C, ο ανεμιστήρας ξεκινά να λειτουργεί στην ελάχιστη ταχύτητα.
- Όταν η θερμοκρασία του εναλλάκτη θερμότητας υπερβεί τους 36°C, ο ανεμιστήρας ξεκινά στην καθορισμένη ταχύτητα.

Ένδειξη για τη λειτουργία Ψύξης [8] Σε αυτή τη λειτουργία, η συσκευή λειτουργεί ως ψυκτικό με εύρος λειτουργίας 16°C–30°C και βήμα ρύθμισης 0,5°C.

2.4. **Ρύθμιση της θερμοκρασίας:**

Κουμπί βέλους προς τα πάνω [2] Πατώντας αυτό το κουμπί αυξάνεται η θερμοκρασία.

Κουμπί βέλους προς τα κάτω [3] Πατώντας αυτό το κουμπί μειώνεται η θερμοκρασία. Η αύξηση και η μείωση της θερμοκρασίας πραγματοποιούνται πατώντας τα αντίστοιχα κουμπιά - [2] ή [3]. Κατά τη ρύθμιση της θερμοκρασίας, η επιλεγμένη θερμοκρασία αναβοσβήνει. Η ρύθμιση της επιθυμητής θερμοκρασίας επιβεβαιώνεται όταν δεν πατηθεί κανένα κουμπί για 10 δευτερόλεπτα. Μετά τη λήξη αυτών των 10 δευτερολέπτων, στην οθόνη εμφανίζεται η τρέχουσα θερμοκρασία δωματίου.

2.5. **Ρύθμιση της ταχύτητας του ανεμιστήρα:**

Κουμπί FAN [6] Όταν η συσκευή είναι ενεργοποιημένη, πατώντας το κουμπί FAN ρυθμίζονται οι ταχύτητες του ανεμιστήρα, ενώ στην οθόνη εμφανίζονται οι αντίστοιχες ενδείξεις. Πατώντας αυτό το κουμπί ενεργοποιείται μία από τις τέσσερις λειτουργίες.
- Πρώτο πάτημα – Ενεργοποιεί την 1η ταχύτητα του ανεμιστήρα **– Ένδειξη θέση [13]**
- Δεύτερο πάτημα – Ενεργοποιεί τη 2η ταχύτητα του ανεμιστήρα **– Ένδειξη θέση [14]**
- Τρίτο πάτημα – Αυτόματη λειτουργία του ανεμιστήρα **– Ένδειξη θέση [15]**
- Τέταρτο πάτημα – Νυχτερινή λειτουργία του ανεμιστήρα **– Ένδειξη θέση [16]**

Οι ταχύτητες του ανεμιστήρα είναι 3 σταθερές και μία μεταβλητή, ανάλογα με την ανάγκη της συσκευής να αντισταθμίσει τη διαφορά μεταξύ της μετρηθείσας και της ρυθμισμένης θερμοκρασίας.

2.6. **Λειτουργία BOOST [17]**

Η ενεργοποίηση/απενεργοποίηση της λειτουργίας πραγματοποιείται με τη συσκευή ενεργοποιημένη, κρατώντας πατημένο το κουμπί FAN για 3 δευτερόλεπτα. Όταν η λειτουργία είναι ενεργή, η ενδεικτική λυχνία ανάβει.

Στη λειτουργία Θέρμανση:

Στην οθόνη αναβοσβήνει η ένδειξη 30˚C για 10 δευτερόλεπτα, μετά την οποία εμφανίζεται η θερμοκρασία του χώρου. Στη λειτουργία BOOST, η συσκευή ρυθμίζεται σε θερμοκρασία 30˚ C και μέγιστη ταχύτητα ανεμιστήρα για διάρκεια 1 ώρας. Στη συνέχεια, επιστρέφει στην τελευταία ρυθμισμένη λειτουργία.

Στη λειτουργία Ψύξη:

Στην οθόνη αναβοσβήνει η ένδειξη 16˚C για 10 δευτερόλεπτα, και στη συνέχεια εμφανίζεται η θερμοκρασία του χώρου. Στη λειτουργία BOOST, η συσκευή ρυθμίζεται σε θερμοκρασία 16˚C και στη μέγιστη ταχύτητα του ανεμιστήρα για 1 ώρα. Στη συνέχεια, επιστρέφει στην τελευταία ρυθμισμένη λειτουργία.

2.7. **Κλείδωμα πληκτρολογίου**

Η λειτουργία ενεργοποιείται όταν η συσκευή είναι ενεργοποιημένη με το συνδυασμό των κουμπιών Βέλος προς τα πάνω [2] και Βέλος προς τα κάτω [3]

Η ενεργοποίηση/απενεργοποίηση της λειτουργίας πραγματοποιείται πατώντας ταυτόχρονα και κρατώντας πατημένα τα κουμπιά για 3 δευτερόλεπτα. Στην οθόνη, κάτω από τα βέλη, εμφανίζεται το σύμβολο ενός λουκέτου. Όταν η λειτουργία είναι ενεργοποιημένη, όταν πατηθεί οποιοδήποτε κουμπί, η ένδειξη κάτω από τα βέλη αναβοσβήνει για 5 δευτερόλεπτα. Η λειτουργία παρέχει προστασία των ρυθμίσεων της συσκευής από τυχαίες ενέργειες από άτομα που δεν είναι εξοικειωμένα με τη λειτουργικότητα της συσκευής, μικρά παιδιά ή άτομα με αναπηρίες.

2.8. **Απενεργοποίηση του ηχητικού σήματος των κουμπιών**

Η λειτουργία ενεργοποιείται όταν η συσκευή είναι ενεργοποιημένη με το συνδυασμό των κουμπιών Βέλος προς τα κάτω [3] και Κουμπί ON/OFF [4]

Η ενεργοποίηση/απενεργοποίηση της λειτουργίας πραγματοποιείται με ταυτόχρονο πάτημα και κράτημα για 3 δευτερόλεπτα των κουμπιών. Όταν η λειτουργία είναι ενεργή, ο ήχος κατά το πάτημα των κουμπιών απενεργοποιείται.

2.9. **Επαναφορά στις εργοστασιακές ρυθμίσεις RESET**

Η λειτουργία ενεργοποιείται σε κατάσταση αναμονής (STAND BY) με το συνδυασμό των κουμπιών «Βέλος προς τα πάνω» [2] και «FAN» [6]

Για να επαναφέρετε τις εργοστασιακές ρυθμίσεις της συσκευής, πατήστε και κρατήστε πατημένα τα δύο κουμπιά για 6 δευτερόλεπτα. Στο 3ο δευτερόλεπτο από τη στιγμή που κρατήσετε πατημένα τα δύο κουμπιά, ακούγεται ένα πρώτο ηχητικό σήμα και στην οθόνη εμφανίζεται η ένδειξη rSt. Στο 6ο δευτερόλεπτο ακούγεται ένας δεύτερος ηχητικός σήμα και η ένδειξη rSt στην οθόνη απενεργοποιείται. Όλες οι ενδείξεις στον πίνακα ελέγχου ανάβουν για λίγο, υποδεικνύοντας την επιτυχή ολοκλήρωση της διαδικασίας. Η συσκευή παραμένει σε κατάσταση STAND BY. Κατά την επαναφορά των εργοστασιακών ρυθμίσεων:

- Οι ρυθμίσεις Wi-Fi επαναφέρονται στις εργοστασιακές τιμές. Για να συνδέσετε τη συσκευή με την εφαρμογή για κινητά, πρέπει να ενεργοποιήσετε ξανά τη μονάδα Wi-Fi. (Βλ. σημείο 2.2)
- Κατά την πρώτη ενεργοποίηση μετά την επαναφορά (RESET), η συσκευή ρυθμίζεται στη λειτουργία: Θέρμανση με ρυθμισμένη θερμοκρασία 24 °C και ανεμιστήρα σε λειτουργία Auto.
- Η διαμόρφωση της συσκευής για λειτουργία με βαλβίδα πρέπει να επαναληφθεί, διαφορετικά η συσκευή δεν θα λειτουργεί με την τοποθετημένη βαλβίδα. (Βλέπε σημείο 3)

3. **Λειτουργία της συσκευής με βαλβίδα**

- **Ρύθμιση της συσκευής για λειτουργία με βαλβίδα δύο (τριών) οδών**

Για να ρυθμίσετε τη συσκευή ώστε να λειτουργεί με βαλβίδα δύο (ή τριών) κατευθύνσεων, ενώ η συσκευή είναι ενεργοποιημένη, πατήστε και κρατήστε πατημένο το κουμπί ON/OFF [4] για περισσότερο από 3 δευτερόλεπτα. Στην οθόνη θα παραμείνουν αναμμένα τα κουμπιά Βέλος προς τα πάνω [2], Βέλος προς τα κάτω [3] και το κουμπί ON/OFF [4]. Στην οθόνη εμφανίζεται η ψηφιακή ένδειξη 000.

Ακολουθήστε τα παρακάτω βήματα:

1. Με τη βοήθεια των κουμπιών Βέλος προς τα πάνω [2] και Βέλος προς τα κάτω [3] εισάγετε τον αριθμό 007. Πατήστε το κουμπί ON/OFF [4] για επιβεβαίωση. Στην οθόνη εμφανίζεται CY0.
2. Πατήστε το κουμπί ON/OFF [4], το CY αρχίζει να αναβοσβήνει. Πατήστε το ON/OFF άλλη μια φορά - το 0 αρχίζει να αναβοσβήνει.
3. Χρησιμοποιώντας τα βελάκια, επιλέξτε:

- 0 - για λειτουργία της συσκευής χωρίς βαλβίδα
- 1 - για λειτουργία της συσκευής με βαλβίδα

4. Πατήστε το κουμπί ON/OFF [4] για επιβεβαίωση της επιλογής.

- **Ρύθμιση της λειτουργίας του ανεμιστήρα στη λειτουργία Ψύξη:**

1. Πατήστε το κουμπί ON/OFF ξανά — αρχίζει να αναβοσβήνει το CY.
2. Με τα βελάκια μεταβείτε στο CF. Πατήστε το ON/OFF — αρχίζει να αναβοσβήνει το 0.
3. Χρησιμοποιήστε τα βελάκια για να επιλέξετε:

- CF = 0 - όταν επιτευχθεί η ρυθμισμένη θερμοκρασία, η βαλβίδα κλείνει και ο ανεμιστήρας σταματά επίσης.
- CF = 1 - όταν επιτευχθεί η ρυθμισμένη θερμοκρασία, η βαλβίδα απενεργοποιείται (κλείνει), αλλά ο ανεμιστήρας συνεχίζει να λειτουργεί αδιάκοπα.

ΠΡΟΣΟΧΗ! Η ρύθμιση αυτή είναι υποχρεωτική. Διαφορετικά, η συσκευή δεν θα λειτουργεί με βαλβίδα.

ΠΡΟΣΟΧΗ! Μετά την εκτέλεση του RESET, η ρύθμιση πρέπει να επαναληφθεί. Διαφορετικά, η συσκευή δεν θα λειτουργεί με βαλβίδα.

3.1. **Λειτουργία ANTI-FROST**

Όταν η θερμοκρασία του χώρου πέσει κάτω από 5˚C, η συσκευή τίθεται σε λειτουργία θέρμανσης. Η βαλβίδα (εάν έχει εγκατασταθεί) στην είσοδο της συσκευής ανοίγει και ο αισθητήρας αρχίζει να παρακολουθεί τη μεταβολή της θερμοκρασίας του ρευστού. Εάν η θερμοκρασία του ρευστού δεν αυξηθεί στους 15 βαθμούς, αυτό σημαίνει ότι το σύστημα θέρμανσης (π.χ. αντλία θερμότητας) δεν λειτουργεί. Σε αυτή την περίπτωση, εμφανίζεται σφάλμα στην οθόνη και στην εφαρμογή για κινητά.

4. **Ένδειξη σφαλμάτων [10]**

Η ενδεικτική λυχνία ανάβει με κόκκινο χρώμα. Στην οθόνη εμφανίζεται ένας συνδυασμός γραμμάτων και αριθμών που προσδιορίζει το πρόβλημα που έχει προκύψει.

ΚΑΤΑΛΟΓΟΣ ΣΦΑΛΜΑΤΩΝ ΚΑΙ ΤΩΝ ΑΝΤΙΣΤΟΙΧΩΝ ΚΩΔΙΚΩΝ:

No	Κωδικός σφάλματος	Περιγραφή σφάλματος	Ένδειξη στην οθόνη	Λύσεις
1	**S1 S**	Βραχυκύκλωμα αισθητήρα θερμοκρασίας δωματίου	S 1S	Αυτόματη
2	**S1 O**	Ανοιχτό κύκλωμα αισθητήρα θερμοκρασίας δωματίου	S 1O	Αυτόματη
3	**S2 S**	Βραχυκύκλωμα αισθητήρα θερμοκρασίας εναλλάκτη θερμότητας	S2S	Αυτόματη
4	**S2 O**	Ανοιχτό κύκλωμα αισθητήρα θερμοκρασίας εναλλάκτη θερμότητας	S2O	Αυτόματη
5	**FA n**	Πρόβλημα στον ανεμιστήρα	FAn	Χειροκίνητα
6	**AF A**	ANTI-FROST με ένδειξη συναγερμού ⚠	AFA	Αυτόματη

Όταν καταγράφονται περισσότερα από δύο σφάλματα, οι σχετικές ενδείξεις εναλλάσσονται στην οθόνη ανά 5 δευτερόλεπτα, με τη μορφή αναβοσβήματος του κωδικού.

ΠΡΟΕΙΔΟΠΟΙΗΣΕΙΣ:

No	Κωδικός προειδοποίησης	Περιγραφή της προειδοποίησης	Ένδειξη στην οθόνη	Λύσεις
1	**AF**	ANTI-FROST χωρίς ένδειξη συναγερμού	AF	Αυτόματο
2	**Hi t**	Υπερβολικά υψηλή θερμοκρασία του ψυκτικού μέσου (λειτουργία Ψύξης)	Hi t	Αυτόματο
3	**Lo t**	Πολύ χαμηλή θερμοκρασία του θερμοφόρου (λειτουργία Θέρμανση)	Lot	Αυτόματο
4	**CL F**	Βρώμικο φίλτρο	CLF	Χειροκίνητα

Οι αναφερόμενες προειδοποιήσεις δεν διακόπτουν τη λειτουργία της συσκευής.

Η μη αυτόματη διαγραφή του σφάλματος / της προειδοποίησης πραγματοποιείται πατώντας το κουμπί ON/OFF [4].

VI. **ΠΕΡΙΟΔΙΚΗ ΣΥΝΤΗΡΗΣΗ**

Η τακτική συντήρηση είναι απαραίτητη για να διατηρήσετε τη συσκευή σε άριστη λειτουργική κατάσταση, ασφαλή και αξιόπιστη για πολλά χρόνια. Πριν από κάθε επέμβαση καθαρισμού και συντήρησης, αποσυνδέστε τη συσκευή από το ηλεκτρικό δίκτυο, απενεργοποιώντας τον κεντρικό διακόπτη. Περιμένετε να κρυώσουν τα εξαρτήματα, για να αποφύγετε τον κίνδυνο εγκαυμάτων. Μην χρησιμοποιείτε σφουγγάρια που γδέρνουν ή καθαριστικά που γδέρνουν και διαβρώνουν, για να αποφύγετε τη φθορά των βαμμένων επιφανειών. Όταν είναι απαραίτητο, καθαρίστε τις εξωτερικές επιφάνειες των ανεμιστήρων-θερμοπομπών με ένα μαλακό, υγρό πανί.

Καθαρισμός του φίλτρου αέρα (Εικ. 10)

Όταν εμφανιστεί προειδοποίηση (βρώμικο φίλτρο με κωδικό «CL F»), πρέπει να καθαρίσετε το φίλτρο της συσκευής. Το φίλτρο βρίσκεται στο κάτω μέρος της συσκευής.

Για να καθαρίσετε το φίλτρο:

- Πιέστε το φίλτρο προς τα κάτω για να λυγίσει ελαφρώς.
- Τραβήξτε το φίλτρο κάθετα προς τα κάτω.
- Καθαρίστε το φίλτρο με ηλεκτρική σκούπα.
- Πλύνετε το φίλτρο κάτω από τρεχούμενο νερό χωρίς να χρησιμοποιήσετε καθαριστικά ή διαλυτικά και αφήστε το να στεγνώσει.
- Επανατοποθετήστε το φίλτρο στη συσκευή, τοποθετώντας προσεκτικά το κάτω κάλυμμα στην υποδοχή του.

Απαγορεύεται η χρήση της συσκευής χωρίς φίλτρα.

Ελέγχετε και καθαρίζετε τακτικά τη λεκάνη συμπύκνωσης.

Σε περίπτωση συσσώρευσης σκόνης ή ρύπων, υπάρχει κίνδυνος απόφραξης της οπής αποστράγγισης. Βεβαιωθείτε ότι η οπή είναι ελεύθερη και επιτρέπει την κανονική αποστράγγιση των

συμπυκνωμάτων.
Κατά τη διενέργεια περιοδικής συντήρησης, είναι απαραίτητο να καθαριστεί ο εναλλάκτης θερμότητας (Εικ. 5)
Για να εξασφαλιστεί η πρόσβαση σε αυτόν, πρέπει να αφαιρεθεί το πάνελ, αφαιρώντας προηγουμένως τις βίδες που βρίσκονται κάτω από τη μόνωση.
Αντιμετώπιση βλαβών:
Σε περίπτωση διαρροής νερού ή δυσλειτουργίας, αποσυνδέστε αμέσως την παροχή ρεύματος και κλείστε τις βαλβίδες νερού.
Εάν προκύψει κάποια από τις παρακάτω ανωμαλίες, επικοινωνήστε με ένα εξουσιοδοτημένο κέντρο σέρβις ή με εξουσιοδοτημένο εξειδικευμένο τεχνικό, αλλά μην επιχειρήσετε να κάνετε καμία επισκευή μόνοι σας.
ΣΗΜΑΝΤΙΚΟ! Οι επεμβάσεις πρέπει να πραγματοποιούνται από εξειδικευμένο τεχνικό ή από εξειδικευμένο σέρβις.

Πίνακας με τις ανωμαλίες και τους τρόπους αντιμετώπισής τους.

Πρόβλημα	Αιτία	Αντιμετώπιση
Καθυστερημένη ενεργοποίηση του εξαερισμού σε σχέση με τη νέα θερμοκρασία ή τις λειτουργικές ρυθμίσεις.	Η βαλβίδα του κυκλώματος χρειάζεται κάποιο χρόνο για να ανοίξει και, ως εκ τούτου, απαιτείται χρόνος για να κυκλοφορήσει το ζεστό ή κρύο νερό στη συσκευή.	Περιμένετε 2 ή 3 λεπτά για να ανοίξει η βαλβίδα του κυκλώματος.
Η συσκευή δεν ενεργοποιεί τον εξαερισμό.	Δεν υπάρχει ζεστό ή κρύο νερό στο σύστημα.	Ελέγξτε αν ο θερμοσίφωνας ή ο ψύκτης νερού λειτουργούν σωστά.
Ο εξαερισμός δεν ενεργοποιείται ακόμη και όταν υπάρχει ζεστό ή κρύο νερό στο υδραυλικό κύκλωμα.	Η υδραυλική βαλβίδα παραμένει κλειστή	Αποσυναρμολογήστε το σώμα του εξαεριστήρα και ελέγξτε αν έχει αποκατασταθεί η κυκλοφορία του νερού.
		Ελέγξτε τη λειτουργία της βαλβίδας τροφοδοτώντας την ξεχωριστά με τάση 230 V. Εάν ενεργοποιηθεί, το πρόβλημα μπορεί να βρίσκεται στη μονάδα ηλεκτρονικού ελέγχου.
	Ο κινητήρας του ανεμιστήρα έχει μπλοκάρει ή έχει καεί.	Ελέγξτε τις περιελίξεις του κινητήρα και την ελεύθερη περιστροφή του ανεμιστήρα.
	Οι ηλεκτρικές συνδέσεις δεν είναι σωστά συνδεδεμένες.	Ελέγξτε τις ηλεκτρικές συνδέσεις.
Η συσκευή χάνει νερό κατά τη διάρκεια της θέ Ο εξαερισμός δεν ενεργοποιείται ακόμη και όταν υπάρχει ζεστό ή κρύο νερό στο υδραυλικό κύκλωμα.ρμανσης.	Διαρροές στις υδραυλικές συνδέσεις του συστήματος.	Ελέγξτε τη διαρροή και σφίξτε πλήρως τις συνδέσεις.
	Διαρροές στο μπλοκ βαλβίδων.	Ελέγξτε την κατάσταση των στεγανοποιητικών.
Υπάρχουν σταγόνες στο μπροστινό πάνελ.	Η θερμομόνωση δεν έχει κολληθεί σωστά	Ελέγξτε τη σωστή τοποθέτηση της θερμοακουστικής μόνωσης, δίνοντας ιδιαίτερη προσοχή στο τμήμα αυτό μπροστά, πάνω από τον πτερυγιοφόρο εναλλάκτη θερμότητας.
Υπάρχουν σταγόνες νερού στο πλέγμα της εξόδου αέρα.	Σε συνθήκες υψηλής υγρασίας (>60%) μπορεί να σχηματιστεί συμπύκνωση, ειδικά σε ελάχιστες ταχύτητες εξαερισμού.	Μόλις η υγρασία αρχίσει να μειώνεται, το φαινόμενο εξαφανίζεται. Σε κάθε περίπτωση, η παρουσία μερικών σταγόνων νερού στη συσκευή δεν σημαίνει βλάβη.
Η συσκευή εκκρίνει νερό μόνο κατά τη διάρκεια της ψύξης.		Ρίξτε αργά ένα μπουκάλι νερό στο κάτω μέρος της μπαταρίας για να ελέγξετε την αποστράγγιση. Εάν είναι απαραίτητο, καθαρίστε το δοχείο και/ή αυξήστε την κλίση του σωλήνα αποστράγγισης. Ελέγξτε τη μόνωση των σωλήνων.
		Ελέγξτε την κατάσταση των φίλτρων και καθαρίστε τα, αν χρειάζεται
Η συσκευή εκκρίνει νερό μόνο κατά τη διάρκεια της ψύξης.	Ο ανεμιστήρας αγγίζει τη δομή.	Η ανισορροπία προκαλεί υπερβολικούς κραδασμούς στη μηχανή. Αντικαταστήστε τον ανεμιστήρα.
	Ο ανεμιστήρας είναι ανισορροπημένος.	Καθαρίστε τα φίλτρα
	Ελέγξτε αν τα φίλτρα είναι φραγμένα και καθαρίστε τα, αν χρειάζεται	Περιμένετε 2 ή 3 λεπτά για να ανοίξει η βαλβίδα του κυκλώματος.

Οδηγίες για την προστασία του περιβάλλοντος:



Οι παλιές ηλεκτρικές συσκευές περιέχουν πολύτιμα υλικά και, ως εκ τούτου, δεν πρέπει να απορρίπτονται μαζί με τα οικιακά απορρίμματα! Σας παρακαλούμε να συμβάλλετε ενεργά στην προστασία των πόρων και του περιβάλλοντος και να παραδώσετε τη συσκευή στα οργανωμένα σημεία συλλογής (εάν υπάρχουν).

ENTable 1;**BG**Таблица 1;**ES**Tabla 1;**FR**Tableau 1;**RO**Tabelul 1;**PL**Tabela 1;**DE**Tabelle 1;**NL**Tabel 1;**IT**Tabella 1;**RS**Tabela 1;**MK**Табела 1;**HR**Tablica 1;**AL**Tabela 1;**GR**Πίνακας
EN Information requirements for fan coil units; **BG** Изисквания за информация за вентилаторни конвектори; **ES** Requisitos de información para ventiloconvectores; **FR** Exigences d'information pour les ventilo-convecteurs; **RO** Cerințe de informare pentru ventiloconvectoare; **PL** Wymagania informacyjne dla klimakonwektorów; **DE** Informationsanforderungen für Gebläsekonvektoren; **NL** Informatievereisten voor ventilatorconvectoren; **IT** Requisiti informativi per ventilconvettori; **RS** Zahtevi za informacije za ventilokonvektore; **MK** Барања за информации за вентилаторски конвектори; **HR** Zahtjevi za informacije za ventilokonvektore; **AL** Kërkesat e informacionit për ventilokonvektorët; **GR** Απαιτήσεις πληροφόρησης για μονάδες fan coil
P* - **EN** Item; **BG** Показател; **ES** Elemento; **FR** Élément; **RO** Element; **PL** Pozycja; **DE** Position; **NL** Onderdeel; **IT** Voce; **RS** Stavka; **MK** Ставка; **HR** Stavka; **AL** Artikull; **GR** Στοιχείο
M*- **EN** Unit; **BG** Единица; **ES** Unidad; **FR** Unité; **RO** Unitate; **PL** Jednostka; **DE** Einheit; **NL** Eenheid; **IT** Unità; **RS** Jedinica; **MK** Единица; **HR** Jedinica; **AL** Njësi; **GR** Μονάδα
400* 600* 800* - **EN** Capacity; **BG** Капацитет; **ES** Capacidad; **FR** Capacité; **RO** Capacitate; **PL** Wydajność; **DE** Kapazität; **NL** Capaciteit; **IT** Capacità; **RS** Kapacitet; **MK** Капацитет; **HR** Kapacitet; **AL** Kapaciteti; **GR** Χωρητικότητα

EN Model identifiers; **BG** Идентификатори на модела; **ES** Identificadores del modelo; **FR** Identifiants du modèle; **RO** Identificatori model; **PL** Identyfikatory modelu; **DE** Modellkennungen; **NL** Modelidentificaties; **IT** Identificatori del modello; **RS** Identifikatori modela; **MK** Идентификатори на моделот; **HR** Identifikatori modela; **AL** Identifikuesit e modelit; **GR** Αναγνωριστικά μοντέλου	**FCU 01 WH 400 P2 HMI L; FCU 01 WH 400 P2 HMI R; FCU 01 WH 600 P2 HMI L; FCU 01 WH 600 P2 HMI R; FCU 01 WH 800 P2 HMI L; FCU 01 WH 800 P2 HMI R**

P*	M*	400*			600*			800*		
EN Fan setting; **BG** Настройка на вентилатора; **ES** Ajuste del ventilador; **FR** Réglage du ventilateur; **RO** Setarea ventilatorului; **PL** Ustawienie wentylatora; **DE** Ventilatoreinstellung; **NL** Ventilatorinstelling; **IT** Impostazione del ventilatore; **RS** Podešavanje ventilatora; **MK** Поставување на вентилаторот; **HR** Podešavanje ventilatora; **AL** Rregullimi i ventilatorit; **GR** Ρύθμιση ανεμιστήρα		**HIGH**	**MED**	**LOW**	**HIGH**	**MED**	**LOW**	**HIGH**	**MED**	**LOW**
EN Cooling performances; **BG** Охлаждащи характеристики; **ES** Prestaciones de refrigeración; **FR** Performances de refroidissement; **RO** Performanțe de răcire; **PL** Wydajność chłodzenia; **DE** Kühlleistungen; **NL** Koelprestaties; **IT** Prestazioni di raffreddamento; **RS** Rashladne performanse; **MK** Перформанси на ладење; **HR** Rashladne performanse; **AL** Performanca e ftohjes; **GR** Επιδόσεις ψύξης **(W 7/12 °C; A 27 °C) (1) EN 1397:2021**										
EN Total cooling capacity; **BG** Обща охлаждаща мощност; **ES** Capacidad total de refrigeración; **FR** Capacité totale de refroidissement; **RO** Capacitate totală de răcire; **PL** Całkowita wydajność chłodnicza; **DE** Gesamte Kühlleistung; **NL** Totale koelcapaciteit; **IT** Capacità totale di raffreddamento; **RS** Ukupan rashladni kapacitet; **MK** Вкупен капацитет на ладење; **HR** Ukupni rashladni kapacitet; **AL** Kapaciteti total i ftohjes; **GR** Συνολική ψυκτική ισχύς	kW	2.06	1.50	0.56	2.75	1.96	0.82	3.12	2.11	0.99
EN Cooling capacity (Sensible); **BG** Охлаждаща мощност (явна); **ES** Capacidad de refrigeración (sensible); **FR** Capacité de refroidissement (sensible); **RO** Capacitate de răcire (sensibilă); **PL** Wydajność chłodnicza (jawna); **DE** Kühlleistung (sensibel); **NL** Koelcapaciteit (voelbaar); **IT** Capacità di raffreddamento (sensibile); **RS** Rashladni kapacitet (osetni); **MK** Капацитет на ладење (осетен); **HR** Rashladni kapacitet (osjetni); **AL** Kapaciteti i ftohjes (i ndjeshëm); **GR** Ψυκτική ισχύς (αισθητή)	kW	1.54	1.12	0.42	2.05	1.45	0.67	2.53	1.72	0.79
EN Cooling capacity (Latent); **BG** Охлаждаща мощност (латентна); **ES** Capacidad de refrigeración (latente); **FR** Capacité de refroidissement (latente); **RO** Capacitate de răcire (latentă); **PL** Wydajność chłodnicza (utajona); **DE** Kühlleistung (latent); **NL** Koelcapaciteit (latent); **IT** Capacità di raffreddamento (latente); **RS** Rashladni kapacitet (latentni); **MK** Капацитет на ладење (латентен); **HR** Rashladni kapacitet (latentni); **AL** Kapaciteti i ftohjes (latent); **GR** Ψυκτική ισχύς (λανθάνουσα)	kW	0.52	0.38	0.13	0.70	0.50	0.15	0.59	0.39	0.19
EN Water flow-rate; **BG** Дебит на водата; **ES** Caudal de agua; **FR** Débit d'eau; **RO** Debit de apă; **PL** Przepływ wody; **DE** Wasserdurchfluss; **NL** Waterdebiet; **IT** Portata d'acqua; **RS** Protok vode; **MK** Проток на вода; **HR** Protok vode; **AL** Prurja e ujit; **GR** Παροχή νερού	L/min	6.0	4.3	1.6	7.9	5.6	2.4	9.0	6.1	2.9
EN Water pressure drop; **BG** Спад на водното налягане; **ES** Caída de presión del agua; **FR** Chute de pression de l'eau; **RO** Cădere de presiune a apei; **PL** Spadek ciśnienia wody; **DE** Druckabfall des Wassers; **NL** Drukval van het water; **IT** Caduta di pressione dell'acqua **RS** Pad pritiska vode; **MK** Пад на притисокот на водата; **HR** Pad tlaka vode; **AL** Rënie e presionit të ujit; **GR** Πτώση πίεσης νερού	kPa	11.1	6.3	1.2	21.2	11.6	2.4	15.4	7.4	1.8
EN Power consumption; **BG** Консумация на енергия; **ES** Consumo de energía; **FR** Consommation d'énergie; **RO** Consum de energie; **PL** Zużycie energii; **DE** Stromverbrauch; **NL** Energieverbruik; **IT** Consumo energetico; **RS** Potrošnja energije; **MK** Потрошувачка на енергија; HR Potrošnja energije; **AL** Konsumi i energjisë; **GR** Κατανάλωση ενέργειας	W	19.4	10.8	5.3	21.1	11.0	5.7	26.0	13.0	4.9
EN Sound power level LWA (2); **BG** Ниво на звукова мощност LWA (2); **ES** Nivel de potencia sonora LWA (2); **FR** Niveau de puissance acoustique LWA (2); **RO** Nivel de putere sonoră LWA (2); **PL** Poziom mocy akustycznej LWA (2); **DE** Schallleistungspegel LWA (2); **NL** Geluidsvermogensniveau LWA (2); **IT** Livello di potenza sonora LWA (2); **RS** Nivo zvučne snage LWA (2); **MK** Ниво на звучна моќност LWA (2); **HR** Razina zvučne snage LWA (2); **AL** Niveli i fuqisë së zërit LWA (2); **GR** Στάθμη ηχητικής ισχύος LWA (2)	dB(A)	57.0	48.7	35.0	58.5	50.4	35.2	60.1	54.1	39.5
EN Heating performances; **BG** Отоплителни характеристики; **ES** Prestaciones de calefacción; **FR** Performances de chauffage; **RO** Performanțe de încălzire; **PL** Wydajność grzania; **DE** Heizleistungen; **NL** Verwarmingsprestaties; **IT** Prestazioni di riscaldamento; **RS** Grejne performanse; **MK** Перформанси на греење; **HR** Grejne performanse; **AL** Performanca e ngrohjes; **GR** Επιδόσεις θέρμανσης **(W 45/40 °C; A 20 °C) (3 EN 1397:2021**										
EN Heating capacity; **BG** Отоплителна мощност; **ES** Capacidad de calefacción; **FR** Capacité de chauffage; **RO** Capacitate de încălzire; **PL** Wydajność grzewcza; **DE** Heizleistung; **NL** Verwarmingscapaciteit; **IT** Capacità di riscaldamento; **RS** Grejni kapacitet; **MK** Капацитет на греење; **HR** Grijaći kapacitet; **AL** Kapaciteti i ngrohjes; **GR** Θερμαντική ισχύς	kW	2.39	1.66	0.81	3.02	2.28	1.01	3.31	2.32	1.25

EN Water flow-rate; **BG** Дебит на водата; **ES** Caudal de agua; **FR** Débit d'eau; **RO** Debit de apă; **PL** Przepływ wody; **DE** Wasserdurchfluss; **NL** Waterdebiet; **IT** Portata d'acqua; **RS** Protok vode; **MK** Проток на вода; **HR** Protok vode; **AL** Prurja e ujit **GR** Παροχή νερού	L/min	6.9	4.8	2.3	8.7	6.6	2.9	9.5	6.7	3.6
EN Water pressure drop; **BG** Спад на водното налягане; **ES** Caída de presión del agua; **FR** Chute de pression de l'eau; **RO** Cădere de presiune a apei; **PL** Spadek ciśnienia wody; **DE** Druckabfall des Wassers; **NL** Drukval van het water; **IT** Caduta di pressione dell'acqua; **RS** Pad pritiska vode; **MK** Пад на притисокот на водата; **HR** Pad tlaka vode; **AL** Rënie e presionit të ujit; **GR** Πτώση πίεσης νερού	kPa	12.4	6.4	1.7	22.0	13.3	3.1	15.5	8.1	2.5
EN Power consumption; **BG** Консумация на енергия; **ES** Consumo de energía; **FR** Consommation d'énergie; **RO** Consum de energie; **PL** Zużycie energii; **DE** Stromverbrauch; **NL** Energieverbruik; **IT** Consumo energetico; **RS** Potrošnja energije; **MK** Потрошувачка на енергија; **HR** Potrošnja energije; **AL** Konsumi i energjisë; **GR** Κατανάλωση ενέργειας	W	19.0	10.8	5.3	22.0	10.9	4.8	26.5	12.9	5.0
EN Sound power level LWA (2); **BG** Ниво на звукова мощност LWA (2); **ES** Nivel de potencia sonora LWA (2); **FR** Niveau de puissance acoustique LWA (2); **RO** Nivel de putere sonoră LWA (2); **PL** Poziom mocy akustycznej LWA (2); **DE** Schallleistungspegel LWA (2); **NL** Geluidsvermogensniveau LWA (2); **IT** Livello di potenza sonora LWA (2); **RS** Nivo zvučne snage LWA (2); **MK** Ниво на звучна моќност LWA (2); **HR** Razina zvučne snage LWA (2); **AL** Niveli i fuqisë së zërit LWA (2); **GR** Στάθμη ηχητικής ισχύος LWA (2)	dB(A)	57.0	48.7	35.0	58.5	50.4	35.2	60.1	54.1	39.5
EN Aeraulic data; **BG** Аеролични данни; **ES** Datos aeráulicos; **FR** Données aérauliques; **RO** Date aerulice; **PL** Dane aerauliczne; **DE** Aeraulische Daten; **NL** Aeraulische gegevens; **IT** Dati aeraulici; **RS** Aeraulički podaci; **MK** Аерални податоци; **HR** Aeraulički podaci; **AL** Të dhëna aeraulike; **GR** Αεραυλικά δεδομένα										
EN Air flow rate; **BG** Дебит на въздуха; **ES** Caudal de aire; **FR** Débit d'air; **RO** Debit de aer; **PL** Przepływ powietrza; **DE** Luftdurchsatz; **NL** Luchtdebiet; **IT** Portata d'aria; **RS** Protok vazduha; **MK** Проток на воздух; **HR** Protok zraka; **AL** Prurja e ajrit; **GR** Παροχή αέρα	m3/h	374.4	270.3	106.7	427.7	311.0	166.5	522.6	373.3	179.9
EN Hydraulic data; **BG** Хидравлични данни; **ES** Datos hidráulicos; **FR** Données hydrauliques; **RO** Date hidraulice; **PL** Dane hydrauliczne; **DE** Hydraulische Daten; **NL** Hydraulische gegevens; **IT** Dati idraulici; **RS** Hidraulički podaci; **MK** Хидраулични податоци; **HR** Hidraulički podaci; **AL** Të dhëna hidraulike; **GR** Υδραυλικά δεδομένα										
EN Coil water content; **BG** Съдържание на вода в топлообменника; **ES** Contenido de agua del intercambiador de calor; **FR** Contenu en eau de l'échangeur thermique; **RO** Conținutul de apă al schimbătorului de căldură; **PL** Zawartość wody w wymienniku ciepła; **DE** Wasserinhalt des Wärmetauschers; **NL** Waterinhoud van de warmtewisselaar; **IT** Contenuto d'acqua dello scambiatore di calore; **RS** Sadržaj vode u izmenjivaču toplote; **MK** Содржина на вода во размењувачот на топлина; **HR** Sadržaj vode u izmjenjivaču topline; **AL** Përmbajtja e ujit në shkëmbyesin e nxehtësisë; **GR** Περιεκτικότητα νερού στον εναλλάκτη θερμότητας	L	0.81			1.14			1.47		
EN Maximum operating pressure; **BG** Максимално работно налягане; **ES** Presión máxima de funcionamiento; **FR** Pression maximale de fonctionnement; **RO** Presiune maximă de funcţionare; **PL** Maksymalne ciśnienie robocze; **DE** Maximaler Betriebsdruck; **NL** Maximale bedrijfsdruk; **IT** Pressione massima di esercizio; **RS** Maksimalni radni pritisak; **MK** Максимален работен притисок; **HR** Maksimalni radni tlak; **AL** Presioni maksimal i punës; **GR** Μέγιστη πίεση λειτουργίας	bar	8								
EN Hydraulic connections; **BG** Хидравлични връзки; **ES** Conexiones hidráulicas; **FR** Connexions hydrauliques; **RO** Conexiuni hidraulice; **PL** Połączenia hydrauliczne; **DE** Hydraulische Anschlüsse; **NL** Hydraulische aansluitingen; **IT** Connessioni idrauliche; **RS** Hidraulični priključci; **MK** Хидраулични приклучоци; **HR** Hidraulični priključci; **AL** Lidhje hidraulike; **GR** Υδραυλικές συνδέσεις	"EK	3/4								
EN Electrical data; **BG** Електрически данни; **ES** Datos eléctricos; **FR** Données électriques; **RO** Date electrice; **PL** Dane elektryczne; **DE** Elektrische Daten; **NL** Elektrische gegevens; **IT** Dati elettrici; **RS** Električni podaci; **MK** Електрични податоци; **HR** Električni podaci; **AL** Të dhëna elektrike; **GR** Ηλεκτρικά δεδομένα										
EN Power supply; **BG** Захранване; **ES** Alimentación eléctrica; **FR** Alimentation électrique; **RO** Alimentare electrică; **PL** Zasilanie; **DE** Stromversorgung; **NL** Voeding; **IT** Alimentazione elettrica; **RS** Napajanje; **MK** Напојување; **HR** Napajanje; **AL** Furnizim me energji; **GR** Τροφοδοσία ρεύματος	V/ph/Hz	230/1/50								
EN Contact details; **BG** Данни за контакт; **ES** Datos de contacto; **FR** Coordonnées; **RO** Date de contact; **PL** Dane kontaktowe; **DE** Kontaktdaten; **NL** Contactgegevens; **IT** Dati di contatto; **RS** Kontakt podaci; **MK** Контакт податоци; **HR** Kontaktni podaci; **AL** Të dhënat e kontaktit; **GR** Στοιχεία επικοινωνίας	**TESY Ltd 48 Madara Blvd., Shumen, 9700, Bulgaria**									

TESY Ltd.
48 Madara Blvd., 9700 Shumen,
Bulgaria
www.tesy.com

ТЕСИ ООД
бул. Мадара 48, 9700 гр. Шумен,
България,
www.tesy.com

208069_002